TECKENFÖRKLARING

- GRÄNS FÖR NYTT VÄGOMRÅDE
- AVGRÄNSNING MELLAN OLIKA TYPER AV MARKANSPRÅK

KM 5/520.000

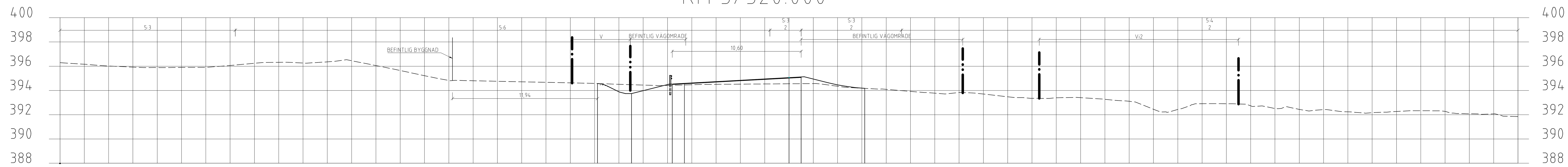

Planerad höjd	394.58, 393.74, 394.53, 394.59, 394.86, 395.06, 395.12, 394.18
Planerad avstånd	-15.76, -12.96, -9.60, -8.60, -3.75, -0.00, 1.00, 6.23
Befintlig höjd	396.29, 396.16, 395.89, 395.89, 395.91, 396.30, 396.25, 396.39, 395.89, 394.98, 394.60, 394.40, 394.47, 394.52, 394.57, 394.27, 394.11, 393.83, 393.83, 393.43, 393.34, 393.43, 393.29, 393.11, 392.33, 392.76, 392.91, 392.73, 392.44, 392.43, 392.13, 392.33, 392.32, 392.06, 391.88
Befintlig avstånd	-60.00, -57.87, -53.32, -50.74, -48.05, -43.33, -39.72, -37.50, -33.15, -28.86, -16.66, -10.76, -8.08, -4.80, 2.24, 4.57, 7.41, 11.13, 13.92, 18.45, 21.43, 23.68, 25.80, 28.03, 30.31, 33.05, 36.52, 38.94, 41.99, 44.20, 47.45, 51.25, 53.64, 56.73, 58.78

KM 5/550.000

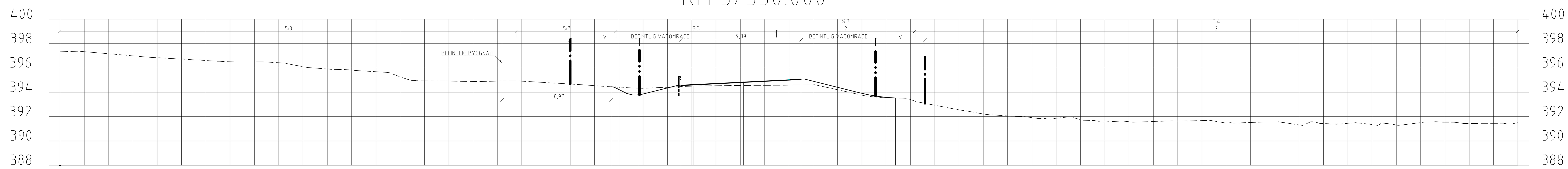

Planerad höjd	394.45, 393.77, 394.58, 394.63, 394.84, 395.03, 395.08, 393.53
Planerad avstånd	-14.64, -12.34, -8.89, -7.89, -3.75, -0.00, 1.00, 8.77
Befintlig höjd	397.33, 397.11, 396.86, 396.54, 396.50, 396.04, 395.87, 395.63, 394.97, 394.88, 394.92, 394.80, 394.61, 394.46, 394.34, 394.39, 394.53, 394.56, 394.59, 393.77, 393.52, 392.53, 392.16, 392.02, 391.85, 391.97, 391.68, 391.64, 391.64, 391.69, 391.46, 391.57, 391.57, 391.37, 391.38, 391.28, 391.56, 391.54, 391.44, 391.48
Befintlig avstånd	-60.00, -55.41, -52.46, -46.94, -43.18, -39.63, -36.86, -33.13, -31.06, -25.44, -22.23, -20.17, -17.03, -14.94, -12.59, -10.58, -7.25, -2.90, 1.76, 5.96, 9.26, 14.10, 16.23, 18.69, 21.03, 23.04, 25.14, 27.43, 31.42, 34.58, 36.62, 40.31, 42.94, 45.04, 47.78, 50.12, 52.41, 54.75, 57.53, 59.85

TYP AV PLAN	VÄGPLAN
GRANSKNINGSSTATUS / SYFTE	.
HANDLINGSTYP	GRANSKNINGSHANDLING
DATUM	2022-03-07
LEVERANS / ÄNDRINGS-PM	
OBJEKT	E10 AVVAKKO-LAPPEASUANDO
DELOMRÅDE / BANDEL	DELEN AVVAKKO - SKAULO
ANLÄGGNINGSDEL	GEMENSAMT
OBJEKTNUMMER / KM	880950
KONSTRUKTIONSNUMMER	
BESTÄLLARE	TRAFIKVERKET
LEVERANTÖR	SWECO
SKAPAD AV	TRAFIKVERKET
UPPDRAGSNUMMER	30029939
GODKÄND AV	LH OCH JG
AVDELNING	
RITNINGSTYP	SEKTIONSRITNING
TEKNIKOMRÅDE / INNEHÅLL	VÄGUTFORMNING OCH TRAFIK
BESKRIVNING	KRITISKA SEKTIONER KM 5/520 - 5/550
SKALA	1:100
FORMAT	A1
FÖRVALTNINGSNUMMER	
RITNINGSNUMMER	1 00 T 09 01
BLAD	
NÄSTA BLAD	
BET	

FIL: \\SELLAFS004\PROJEKT\22473\30029939_E10_AVVAKKO-LAPPEASUANDO\000\15_ARBETSMATERIAL CAD\01_VP (SWECO-NCC)\1\T\RITDEF\100T0901.DWG PLOTTAD: 2022-01-24 AV ANVÄNDARE SEJBOE

XREF: MODELL\T1010922

VN880950VP1, ankomst 2022-03-25, ver 5, jobb 113

TECKENFÖRKLARING

GRÄNS FÖR NYTT VÄGOMRÅDE
AVGRÄNSNING MELLAN OLIKA TYPER AV MARKANSPRÅK

KM 5/790.000

Planerad höjd	393.39 393.27 392.67 392.67 394.85 394.82 394.73 394.51 394.60 392.48 392.12
Planerad avstånd	-17.95 -17.27 -15.80 -15.30 -8.75 -7.50 -3.75 1.00 1.25 7.81 9.31
Befintlig höjd	393.32 393.75 393.97 394.47 394.77 394.93 395.00 395.00 394.99 395.02 395.03 394.05 393.71 393.46 393.39 393.62 394.33 394.21 394.13 393.63 393.05 392.17 392.03 391.84 391.67 390.62 390.58 390.62 390.62
Befintlig avstånd	-60.00 -56.40 -54.33 -51.59 -49.13 -46.16 -43.01 -36.99 -31.82 -29.68 -27.32 -24.53 -21.95 -19.58 -12.33 -9.30 -6.68 -3.00 -0.44 2.62 5.19 8.94 12.66 14.68 17.08 22.20 31.75 47.21 60.00

KM 7/240.000

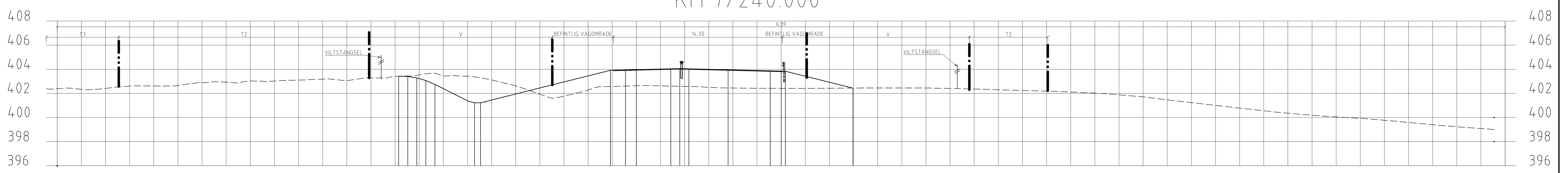

Planerad höjd	403.42 403.41 403.29 403.07 402.74 401.22 401.22 403.91 403.94 404.04 404.06 404.04 403.96 403.87 403.84 402.44
Planerad avstånd	-30.80 -30.05 -29.30 -28.55 -27.80 -24.51 -24.01 -13.25 -12.00 -8.25 -7.50 -6.75 -3.50 -0.00 1.25 6.84
Befintlig höjd	402.38 402.43 402.35 402.58 402.61 402.91 402.93 403.01 403.11 403.20 403.21 403.28 403.43 403.44 403.42 402.63 401.63 402.12 402.56 402.65 402.55 402.43 402.41 402.45 402.44 402.34 402.15 401.99 401.72 401.03 400.72 400.47 400.28 400.10 399.93 399.69 399.48 399.27 399.00
Befintlig avstånd	-60.00 -57.91 -55.60 -53.24 -50.12 -47.24 -44.78 -42.30 -38.87 -36.70 -34.05 -31.75 -29.60 -27.02 -24.85 -21.12 -18.25 -15.65 -13.49 -10.46 -5.80 -2.30 2.93 7.85 13.14 17.69 23.92 27.47 30.78 36.66 39.44 41.69 43.78 46.17 48.89 51.79 54.12 56.43 60.00

TYP AV PLAN
VÄGPLAN

GRANSKNINGSSTATUS / SYFTE
.

HANDLINGSTYP
GRANSKNINGSHANDLING

DATUM
2022-03-07

LEVERANS / ÄNDRINGS-PM

OBJEKT
E10
AVVAKKO-LAPPEASUANDO

DELOMRÅDE / BANDEL
DELEN AVVAKKO - SKAULO

ANLÄGGNINGSDEL
GEMENSAMT

OBJEKTNUMMER / KM
880950

KONSTRUKTIONSNUMMER

BESTÄLLARE
TRAFIKVERKET

LEVERANTÖR
SWECO

SKAPAD AV
TRAFIKVERKET

UPPDRAGSNUMMER
30029939

GODKÄND AV
LH OCH JG

AVDELNING

RITNINGSTYP
SEKTIONSRITNING

TEKNIKOMRÅDE / INNEHÅLL
VÄGUTFORMNING OCH TRAFIK

BESKRIVNING
KRITISKA SEKTIONER
KM 5/790 - 7/240

SKALA
1:100

FORMAT
A1

FÖRVALTNINGSNUMMER

RITNINGSNUMMER
1 00 T 09 02

BLAD

NÄSTA BLAD

BET

FIL: \\SELLAFS004\PROJEKT\22473\30029939_E10,_AVVAKKO-LAPPEASUANDO\000\15_ARBETSMATERIAL CAD\01_VP (SWECO-NCC)\1\T\RITDEF\100T0902.DWG PLOTTAD: 2022-01-24 AV ANVÄNDARE SEJJBOE

XREF: MODELL\T1010922

VN880950VP1, ankomst 2022-03-25, ver 5, jobb 113

TECKENFÖRKLARING

- GRÄNS FÖR NYTT VÄGOMRÅDE
- AVGRÄNSNING MELLAN OLIKA TYPER AV MARKANSPRÅK

KM 9/550.000

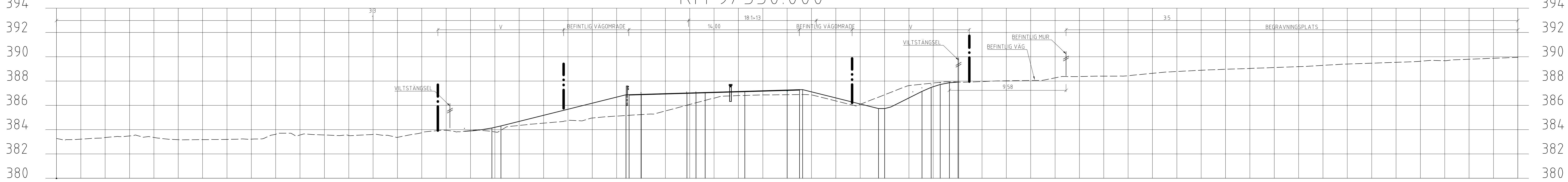

Planerad avstånd	Planerad höjd
-24.27	384.14
-23.52	384.31
-13.25	[illegible]
-13.00	386.88
-12.00	386.91
-8.25	387.02
-7.50	387.04
-6.75	387.06
-3.50	387.16
1.25	387.30
7.49	385.74
7.99	385.74
11.06	387.15
11.81	387.48
12.56	387.72
13.31	387.86
14.06	387.92

Befintlig avstånd	Befintlig höjd
-60.00	383.22
-56.95	383.44
-54.89	383.29
-52.18	383.38
-49.99	383.44
-47.80	383.67
-45.53	383.46
-43.50	383.66
-41.00	383.41
-38.70	383.38
-36.67	383.69
-34.57	383.59
-32.55	383.78
-29.80	383.97
-26.77	384.10
-24.57	384.17
-22.02	384.54
-19.31	384.86
-17.29	384.84
-14.99	384.99
-11.58	385.89
-8.17	386.71
-6.01	386.82
-3.43	386.87
1.34	386.94
5.34	385.96
8.81	387.55
12.46	387.89
15.11	387.99
17.61	388.09
20.98	388.14
23.26	388.43
27.90	388.57
36.01	388.99
40.49	389.15
53.01	389.90
55.14	390.00
59.65	390.44

KM 10/040.000

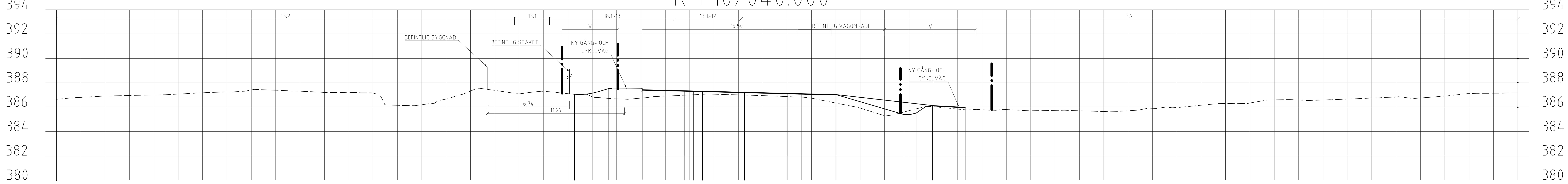

Planerad avstånd	Planerad höjd
-17.46	387.05
-14.65	387.53
-11.90	387.55
-8.45	387.35
-7.70	387.33
-6.95	387.31
-3.50	387.22
1.15	387.11
4.0	387.06
9.6	385.38
10.1	385.38
10.6	385.51
12.0	386.13
14.6	385.98

Befintlig avstånd	Befintlig höjd
-60.00	386.64
-57.92	386.80
-51.08	387.02
-47.55	387.20
-45.50	387.25
-38.77	387.25
-36.66	387.20
-34.15	387.17
-30.84	386.12
-28.64	386.54
-26.60	387.06
-22.88	387.21
-20.16	387.30
-17.50	387.06
-14.65	386.65
-11.90	386.87
-7.66	387.01
-2.72	386.97
0.59	386.84
5.16	386.10
8.02	385.29
10.48	385.83
14.32	385.81
16.78	385.74
19.83	385.70
22.77	385.74
25.95	385.64
28.79	385.75
31.07	386.00
35.14	386.27
37.79	386.30
41.28	386.62
43.53	386.57
48.38	386.76
51.42	386.71
54.19	386.92
56.57	387.13
60.00	387.15

TYP AV PLAN: VÄGPLAN
GRANSKNINGSSTATUS / SYFTE: .
HANDLINGSTYP: GRANSKNINGSHANDLING
DATUM: 2022-03-07
LEVERANS / ÄNDRINGS-PM:
OBJEKT: E10 AVVAKKO-LAPPEASUANDO
DELOMRÅDE / BANDEL: DELEN AVVAKKO - SKAULO
ANLÄGGNINGSDEL: GEMENSAMT
OBJEKTNUMMER / KM: 880950
KONSTRUKTIONSNUMMER:
BESTÄLLARE: TRAFIKVERKET
LEVERANTÖR: SWECO
SKAPAD AV: TRAFIKVERKET
UPPDRAGSNUMMER: 30029939
GODKÄND AV: LH OCH JG
AVDELNING:
RITNINGSTYP: SEKTIONSRITNING
TEKNIKOMRÅDE / INNEHÅLL: VÄGUTFORMNING OCH TRAFIK
BESKRIVNING: KRITISKA SEKTIONER KM 9/540 - 10/040
SKALA: 1:100
FORMAT: A1
FÖRVALTNINGSNUMMER:
RITNINGSNUMMER: 1 00 T 09 03
BLAD:
NÄSTA BLAD:
BET:

FIL: \\SELLAFS004\PROJEKT\22473\30029939_E10_AVVAKKO-LAPPEASUANDO\000\15_ARBETSMATERIAL CAD\01_VP (SWECO-NCC)\1T\RITDEF\100T0903.DWG PLOTTAD: 2022-01-24 AV ANVÄNDARE SEJBOE

XREF: MODELL\T10109Z2

VN880950VP1, ankomst 2022-03-25, ver 5, jobb 113

KM 12/650.000

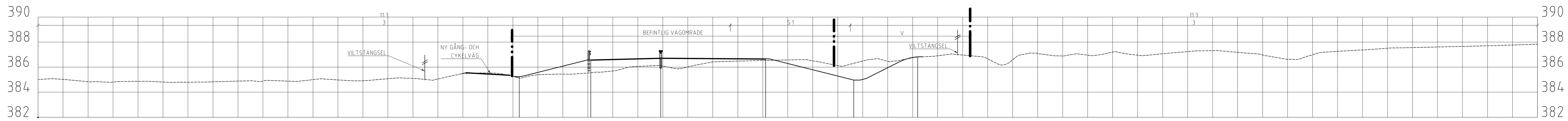

Planerad höjd	385.40 · 386.59 · 386.73 · 386.67 · 384.97 · 386.81
Planerad avstånd	-19.81 · -14.37 · -8.71 · 1.00 · 8.05 · 13.17
Befintlig höjd	385.02 · 384.82 · 384.86 · 384.87 · 384.78 · 384.81 · 384.89 · 384.95 · 384.87 · 385.07 · 384.91 · 385.02 · 385.09 · 385.20 · 385.53 · 385.49 · 385.29 · 385.45 · 385.54 · 385.72 · 386.11 · 385.90 · 386.41 · 386.49 · 386.60 · 386.11 · 386.60 · 386.49 · 386.87 · 386.82 · 386.28 · 387.12 · 386.89 · 386.91 · 387.05 · 387.15 · 387.32 · 387.12 · 386.63 · 387.09 · 387.31 · 387.53 · 387.71 · 387.83
Befintlig avstånd	-60.00 · -55.81 · -53.47 · -51.30 · -49.27 · -46.85 · -43.87 · -41.76 · -39.55 · -37.28 · -34.79 · -32.67 · -29.76 · -27.35 · -24.99 · -22.98 · -20.71 · -18.32 · -15.89 · -13.76 · -10.75 · -8.74 · -6.04 · -3.52 · 1.10 · 4.08 · 6.43 · 8.46 · 11.71 · 15.57 · 17.60 · 19.86 · 22.06 · 24.37 · 27.18 · 30.88 · 34.36 · 36.68 · 39.92 · 42.28 · 44.91 · 48.26 · 56.06 · 60.00

KM 13/765.000

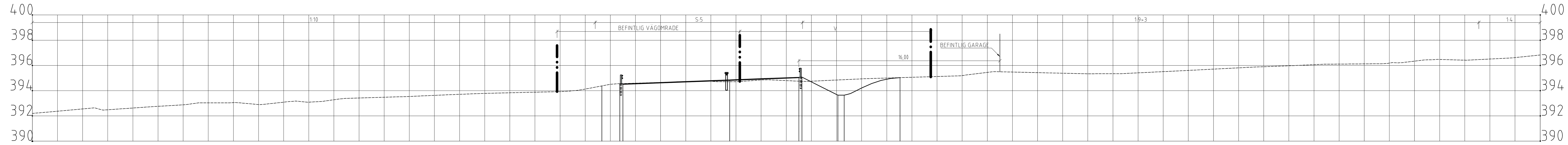

Planerad höjd	394.38 · 394.53 · 394.86 · 395.07 · 393.64 · 393.64 · 395.03
Planerad avstånd	-14.68 · -13.25 · -4.50 · 1.25 · 4.11 · 4.61 · 9.05
Befintlig höjd	392.20 · 392.64 · 392.73 · 392.89 · 393.04 · 392.90 · 393.14 · 393.15 · 393.53 · 393.66 · 393.78 · 393.93 · 394.43 · 394.65 · 394.76 · 394.71 · 394.85 · 394.73 · 394.84 · 394.95 · 395.18 · 395.51 · 395.34 · 395.35 · 395.59 · 395.87 · 395.96 · 396.10 · 396.14 · 396.44 · 396.41 · 396.60 · 396.82
Befintlig avstånd	-60.00 · -55.06 · -50.50 · -47.82 · -44.30 · -42.02 · -39.56 · -36.92 · -30.10 · -27.25 · -24.14 · -17.92 · -14.40 · -10.32 · -6.63 · -4.33 · -1.91 · 1.46 · 3.83 · 6.23 · 13.86 · 16.51 · 23.89 · 26.69 · 31.73 · 37.28 · 39.81 · 42.74 · 47.39 · 50.83 · 54.10 · 57.84 · 60.00

KM 14/510.000

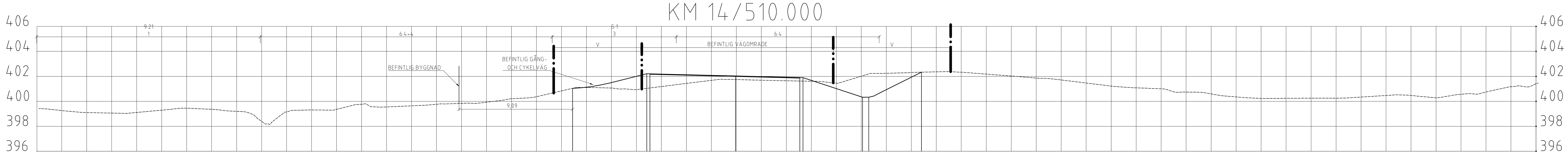

Planerad höjd	401.29 · 402.46 · 402.28 · 402.15 · 400.58 · 402.58
Planerad avstånd	-17.29 · -11.35 · -4.25 · 1.15 · 6.41 · 10.63
Befintlig höjd	399.67 · 399.45 · 399.34 · 399.28 · 399.58 · 399.59 · 399.42 · 398.41 · 399.56 · 399.97 · 399.78 · 399.94 · 400.11 · 400.33 · 400.52 · 401.35 · 401.33 · 401.18 · 401.99 · 401.98 · 401.92 · 401.86 · 401.70 · 402.40 · 402.53 · 402.63 · 402.24 · 402.09 · 401.65 · 401.35 · 401.25 · 400.98 · 400.54 · 400.50 · 400.50 · 400.77 · 400.87 · 400.86 · 401.33 · 401.71
Befintlig avstånd	-60.00 · -56.96 · -54.11 · -53.00 · -49.75 · -45.83 · -43.54 · -41.50 · -38.22 · -34.75 · -32.60 · -28.98 · -25.68 · -22.94 · -20.90 · -17.06 · -14.79 · -12.25 · -5.70 · -3.66 · -1.50 · 1.40 · 3.67 · 6.28 · 9.12 · 12.71 · 18.33 · 20.58 · 24.35 · 27.45 · 29.90 · 32.98 · 36.63 · 41.37 · 43.87 · 48.57 · 52.23 · 54.61 · 57.51 · 60.00

KM 14/540.000

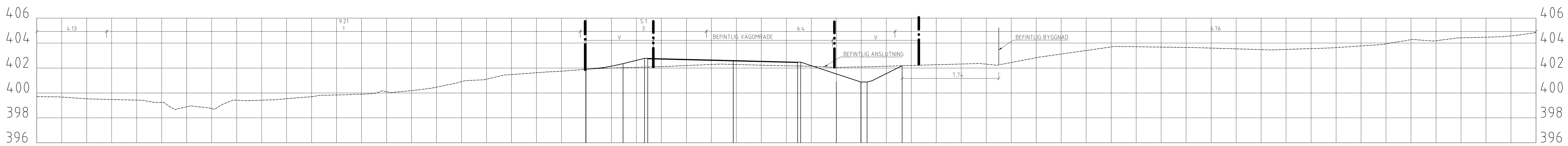

Planerad höjd	401.90 · 403.09 · 402.60 · 402.32 · 400.88 · 402.16
Planerad avstånd	-16.07 · -13.10 · -4.25 · 0.90 · 4.00 · 8.69
Befintlig höjd	399.71 · 399.52 · 399.42 · 398.95 · 398.91 · 399.08 · 399.46 · 399.71 · 399.85 · 399.97 · 400.18 · 400.77 · 401.05 · 401.50 · 401.70 · 401.86 · 401.99 · 402.09 · 402.31 · 402.21 · 402.14 · 402.04 · 402.11 · 402.35 · 402.87 · 403.73 · 403.66 · 403.45 · 403.60 · 403.82 · 404.28 · 404.35 · 404.52 · 404.84
Befintlig avstånd	-60.00 · -55.88 · -51.63 · -49.41 · -47.31 · -45.15 · -40.85 · -37.84 · -35.38 · -32.92 · -29.98 · -26.53 · -24.38 · -21.66 · -18.95 · -16.49 · -14.15 · -10.58 · -5.40 · -1.50 · 1.86 · 3.89 · 7.09 · 15.09 · 20.21 · 26.25 · 31.18 · 38.81 · 43.40 · 46.69 · 50.06 · 53.29 · 57.51 · 60.00

20 0 20 40 60 80 100 120 140 160 180 200m

TECKENFÖRKLARING

GRÄNS FÖR NYTT VÄGOMRÅDE
AVGRÄNSNING MELLAN OLIKA TYPER AV MARKANSPRÅK

TYP AV PLAN: **VÄGPLAN**
GRANSKNINGSSTATUS / SYFTE: .
HANDLINGSTYP: GRANSKNINGSHANDLING
DATUM: 2022-03-07
LEVERANS / ÄNDRINGS-PM:
OBJEKT: E10 AVVAKKO-LAPPEASUANDO
DELOMRÅDE / BANDEL: DELEN SKAULO - LAPPEASUANDO
ANLÄGGNINGSDEL: GEMENSAMT
OBJEKTNUMMER / KM: 880950
KONSTRUKTIONSNUMMER:
BESTÄLLARE: TRAFIKVERKET
LEVERANTÖR: SWECO
SKAPAD AV: TRAFIKVERKET
UPPDRAGSNUMMER: 30029939
GODKÄND AV: LH OCH JG
AVDELNING:
RITNINGSTYP: SEKTIONSRITNING
TEKNIKOMRÅDE / INNEHÅLL: VÄGUTFORMNING OCH TRAFIK
BESKRIVNING: KRITISKA SEKTIONER 12/650, 13/765, 14/510, 14/540
SKALA: 1:100
FORMAT: A1
FÖRVALTNINGSNUMMER:
RITNINGSNUMMER: 2 00 T 09 01
BLAD:
NÄSTA BLAD:
BET:

FIL: \\SELLAFS004\PROJEKT\22473\30029939_E10,_AVVAKKO-LAPPEASUANDO\000\15_ARBETSMATERIAL CAD\01_VP (SWECO-NCC)\2\T\RITDEF\200T0901.DWG PLOTTAD: 2022-01-24 AV ANVÄNDARE SEJBOE

XREF: MODELL\T20109Z2

TECKENFÖRKLARING

- GRÄNS FÖR NYTT VÄGOMRÅDE
- AVGRÄNSNING MELLAN OLIKA TYPER AV MARKANSPRÅK

KM 14/660.000

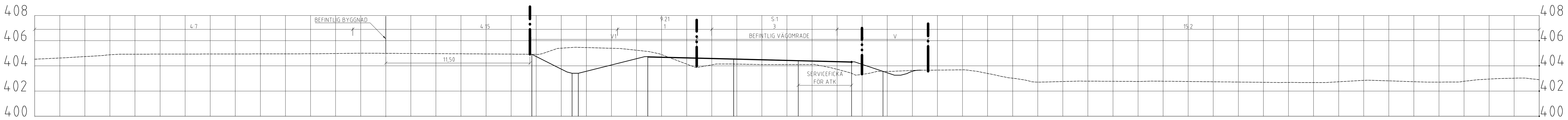

Planerad höjd	404.92, 403.41, 404.73, 404.56, 404.43, 404.32, 403.56
Planerad avstånd	-20.35, -16.64, -11.10, -4.25, 0.90, 5.15, 7.65
Befintlig höjd	404.53, 404.64, 404.82, 404.96, 405.01, 404.94, 404.92, 405.48, 405.38, 405.14, 403.90, 404.15, 404.10, 404.11, 403.83, 403.37, 403.57, 403.65, 403.69, 403.27, 402.87, 402.79, 402.78, 402.76, 402.68, 402.68, 402.68, 402.85, 402.71, 402.72, 402.99, 403.03
Befintlig avstånd	-60.00, -57.62, -54.53, -37.79, -33.83, -22.75, -19.97, -16.89, -13.28, -11.05, -7.36, -5.28, -1.99, 1.41, 3.61, 6.36, 8.38, 10.39, 14.08, 16.65, 19.01, 23.29, 25.36, 28.11, 38.62, 40.71, 43.00, 45.92, 51.10, 53.57, 56.72, 58.82

KM 14/840.000

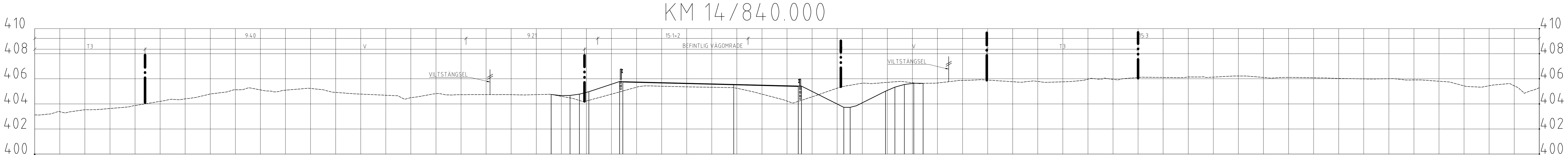

Planerad höjd	404.76, 406.04, 405.56, 405.27, 403.73, 405.62
Planerad avstånd	-18.95, -13.10, -4.25, 0.90, 4.21, 10.60
Befintlig höjd	403.12, 403.28, 403.53, 403.77, 404.27, 404.52, 404.96, 405.03, 405.25, 404.91, 404.65, 404.81, 404.74, 404.74, 404.77, 404.19, 405.34, 405.38, 405.31, 405.00, 404.33, 404.66, 405.36, 405.62, 405.79, 405.66, 405.89, 405.75, 405.72, 405.88, 406.00, 406.13, 406.10, 406.15, 406.23, 406.13, 406.11, 406.07, 406.00, 406.01, 405.91, 405.75, 405.33, 405.62, 405.12
Befintlig avstånd	-60.00, -57.58, -55.55, -52.45, -49.60, -47.11, -44.68, -41.57, -38.18, -35.88, -31.03, -28.13, -24.86, -22.29, -18.90, -16.28, -11.97, -8.94, -5.28, -2.85, -0.28, 2.30, 4.30, 6.75, 8.94, 11.93, 14.71, 18.31, 20.55, 23.68, 25.69, 28.24, 30.98, 33.25, 35.63, 37.79, 40.01, 42.49, 45.52, 48.40, 50.55, 52.82, 55.40, 57.58, 59.61

20 0 20 40 60 80 100 120 140 160 180 200m

TYP AV PLAN	VÄGPLAN
GRANSKNINGSSTATUS / SYFTE	.
HANDLINGSTYP	GRANSKNINGSHANDLING
DATUM	2022-03-07
LEVERANS / ÄNDRINGS-PM	
OBJEKT	E10 AVVAKKO-LAPPEASUANDO
DELOMRÅDE / BANDEL	DELEN SKAULO - LAPPEASUANDO
ANLÄGGNINGSDEL	GEMENSAMT
OBJEKTNUMMER / KM	880950
KONSTRUKTIONSNUMMER	
BESTÄLLARE	TRAFIKVERKET
LEVERANTÖR	SWECO
SKAPAD AV	TRAFIKVERKET
UPPDRAGSNUMMER	30029939
GODKÄND AV	LH OCH JG
AVDELNING	
RITNINGSTYP	SEKTIONSRITNING
TEKNIKOMRÅDE / INNEHÅLL	VÄGUTFORMNING OCH TRAFIK
BESKRIVNING	KRITISKA SEKTIONER 14/660, 14/840
SKALA	1:100
FORMAT	A1
FÖRVALTNINGSNUMMER	
RITNINGSNUMMER	2 00 T 09 02
BLAD	
NÄSTA BLAD	
BET	

XREF: MODELL\T20109Z2

FIL: \\SELLAFS004\PROJEKT\22473\30029939_E10,_AVVAKKO-LAPPEASUANDO\000\15_ARBETSMATERIAL CAD\01_VP (SWECO-NCC)\2\T\RITDEF\200T0902.DWG PLOTTAD: 2022-01-24 AV ANVÄNDARE SEJBOE