KOORDINATSYSTEM

PLAN: SWEREF 99 13 30
HÖJD: RH 2000

ORIENTERINGSFIGUR

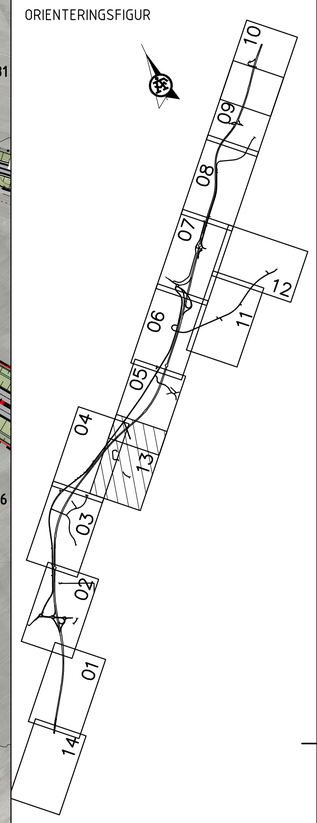

TECKENFÖRKLARING

- VÄGBANA FÖR ALLMÄN VÄG
- VÄGBANA FÖR ENSKILD VÄG
- BELÄGGNINGSKANT
- SLÄNT
- KÖRFÄLTSINDELNING
- HSP — BEF. HÖGSPÄNNINGSLEDNING I LUFT
- TRAKTGRÄNS/KVARTERSGRÄNS
- FASTIGHETSGRÄNS
- 5:3 — FASTIGHETSBETECKNING
- SANDBÄCKEN — TRAKTNAMN
- BYGGNAD (BOSTAD, ÖVRIG BYGGNAD)
- VÄGANSLUTNING SOM STÄNGS GENOM SÄRSKILT BESLUT
- VÄGDEL SOM RIVS
- FORNLÄMNINGAR OCH ÖVRIGA KULTURHISTORISKA LÄMNINGAR
- BYGGNADER SOM RIVS
- GRÄNS FÖR VÄGOMRÅDE/VÄGPLAN
- Y/YYY — LÄNGDMÄTNING
- NYTT VÄGRÄCKE, UNGEFÄRLIGT LÄGE
- NYTT MITTVÄGRÄCKE
- FAUNASTÄNGSEL, UNGEFÄRLIGT LÄGE
- BEF. BULLERSKYDDSPLANK
- BULLERSKYDDSPLANK
- NY TRUMMA
- NYTT TRÄD
- NY BULLERSKYDDSSKÄRM/-VALL PRINCIPIELL PLACERING
- BRO ÖVER E20
- BRO UNDER E20

TYP AV PLAN	VÄGPLAN
GRANSKNINGSSTATUS / SYFTE	
HANDLINGSTYP	
DATUM	2021-05-18
LEVERANS / ÄNDRINGS-PM	
OBJEKT	E20 FÖRBI MARIESTAD
DELOMRÅDE / BANDEL	Gemensam VP2, Muggebo - Tjos
ANLÄGGNINGDEL	Gemensamt - Sammansatt och översikter - Delområde 2
OBJEKTNUMMER / KM	150307
KONSTRUKTIONSNUMMER	
BESTÄLLARE	TRAFIKVERKET
LEVERANTÖR	ÅF INFRASTRUCTURE
SKAPAD AV	A.K ANDERSSON
UPPDRAGSNUMMER	738915
GODKÄND AV	C. MATTSSON
AVDELNING	ÅF INFRAS
RITNINGSTYP	ILLUSTRATIONSKARTA
TEKNIKOMRÅDE / INNEHÅLL	VÄGUTFORMNING OCH TRAFIK
BESKRIVNING	ENSKILDA VÄGAR
SKALA	1:2000
FORMAT	A1
FÖRVALTNINGSNUMMER	
RITNINGSNUMMER	2 00 T 05 13
BLAD	13
NÄSTA BLAD	14
BET	

PLO: 2021-03-18 08:38 X:\GOTEBORG\738915 - E20 FÖRBI MARIESTAD -64798-\02_CAD\2\T\ARBETSMATERIAL\T-VÄGUTFORMNING OCH TRAFIK\RITNING\738915-2001T0513.DWG ANDERSSON, ANTON

XREF: 150307-C0000206.dwg 150307-C0000201.dwg 150307-X0000401.dwg 150307-X0000403.dwg 150307-X0000701.dwg 150307-C0000203.dwg 150307-C0000202.dwg 150307-C0000501.dwg 150307-T2000501.dwg 150307-T2000502.dwg 150307-T2000503.dwg 150307-T2000504.dwg 150307-T2000505.dwg 150307-T2000506.dwg 150307-T2000507.dwg 150307-T2000508.dwg 150307-T2000509.dwg 150307-T2000510.dwg 150307-W2000105.dwg

Lager: