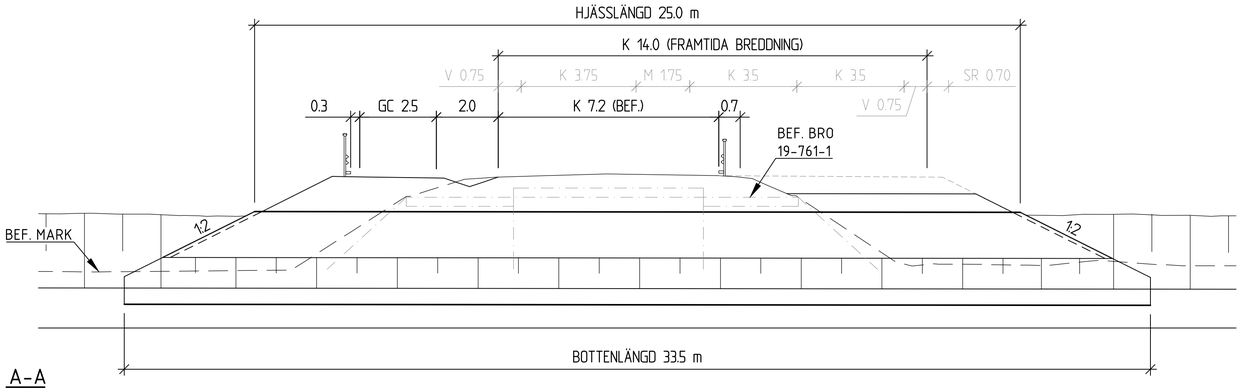

A-A
1:100

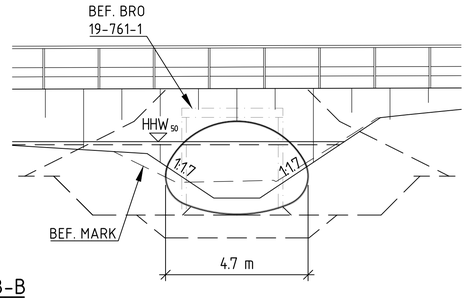

B-B
1:100

KOORDINATSYSTEM

PLANSYSTEM: SWEREF 99 16 30
HÖJDSYSTEM: RH 2000

ALLMÄNNA ANVISNINGAR

BRON SKA DIMENSIONERAS OCH UTFORMAS ENLIGT TRVINFRA-00227

RÖRBRON FÖRESLÅS UTFÖRAS SOM EN MULTIPELTRUMMA AV STÅL MED BREDD 4,7 m OCH HÖJD 3,0 m

PRELIMINÄR GRUNDLÄGGNING
PACKAD BÄDD

VATTENFÖRING

FLÖDEN	NIVÅER
HHQ_{50} 6.4 m^3/s	HHW_{50} +47.74

TRAFIK UNDER BYGGTIDEN
VID RIVNING AV BEFINTLIG BRO OCH UTFÖRANDE AV NY RÖRBRO FÖRESLÅS TILLFÄLLIG OMLEDNING AV TRAFIKEN PÅ VÄG 70

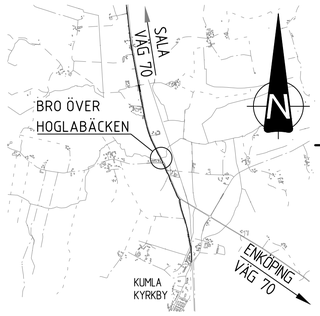

SITUATIONSPLAN
1:40 000

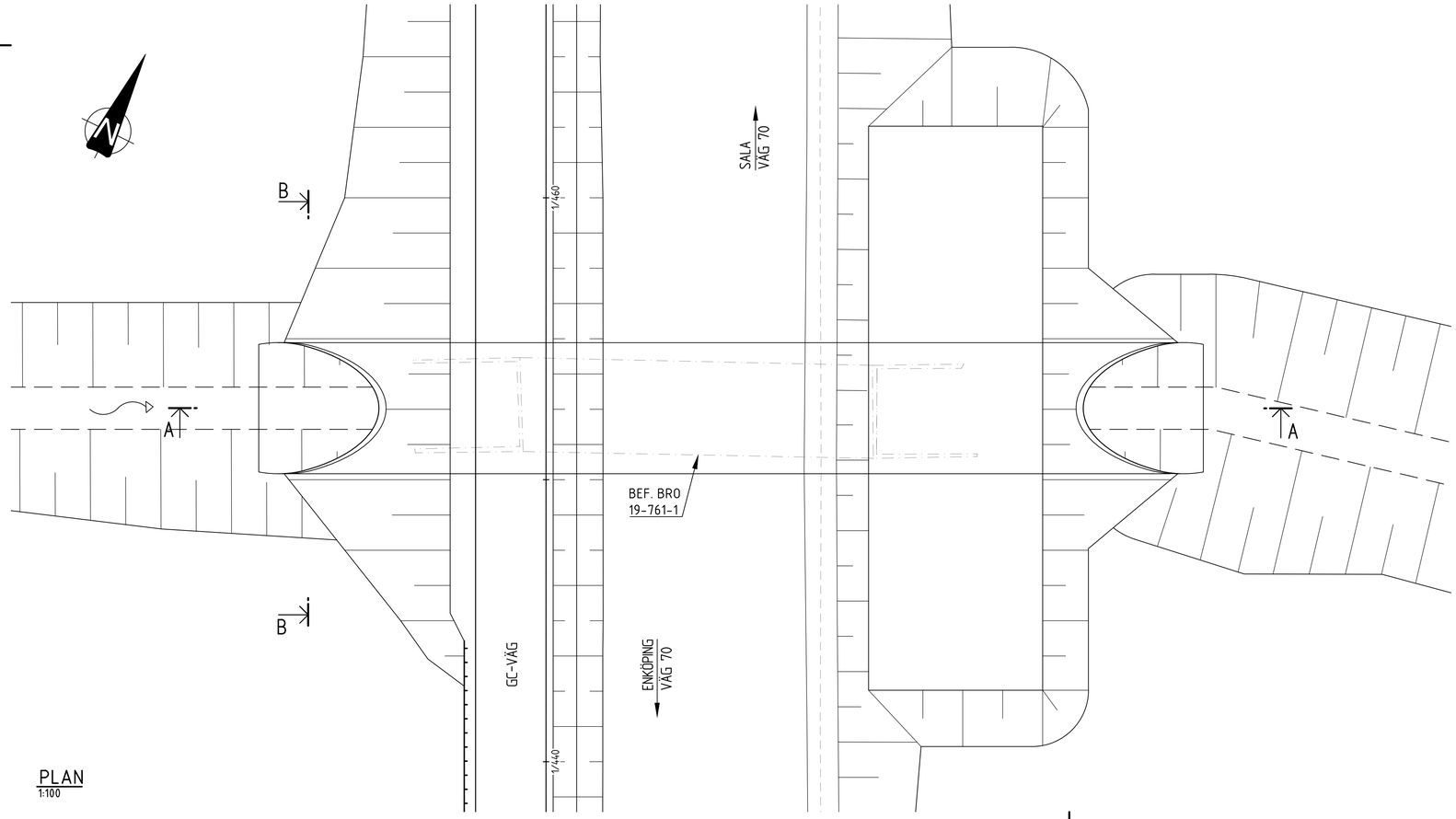

PLAN
1:100

SKALA 1:100 i A1-format (1:200 i A3-format)
0 1 2 5 10m

TYP AV PLAN	VÄGPLAN
GRANSKNINGSSTATUS / SYFTE	
HANDLINGSTYP	
DATUM: 2024-08-19	LEVERANS / ÄNDRINGS-PM
OBJEKT	GC-VÄG, VÄG 70 KUMLA KYRKBY-SALA
DELOMRÅDE / BANDEL	GC-VÄG, VÄG 70
ANLÄGGNINGSDEL	BRO ÖVER HOGLABÄCKEN
OBJEKTNUMMER / KM: 164905	KONSTRUKTIONSNUMMER
BESTÄLLARE: TRAFIKVERKET	LEVERANTÖR: MARKERA
SKAPAD AV: E LINDBOM	UPPDRAGSNUMMER: 5001-1916
GODKÄND AV: K SJÖHOLM	AVDELNING: MARK
RITNINGSTYP	FÖRSLAGSSKISS
TEKNIKOMRÅDE / INNEHÅLL	K KONSTRUKTIONER/BYGGNADSVERK
BESKRIVNING	BRO ÖVER HOGLABÄCKEN
SKALA: SE FIG.	FORMAT / FÖRVALTNINGSNUMMER
RITNINGSNUMMER: 441K2001	BLAD: 1 / NÄSTA BLAD: - / BET

XREFS: ..\Modell\K441K2001.dwg

FIL: H:\5001-1916 VÄG 70, GC-VÄG KUMLA KYRKBY-SALA\K\BITEF\441K2001.DWG PLOTTAD: 2024-08-08 13:46 AV: ANVÄNDARE ADN