ANVISNINGAR

Koordinatsystem
System i plan: SWEREF 99 12 00
System i höjd: RH 2000

KARTDEKLARATION

Inmätningar utförda av Terra Meliri 2013-2014
Primärkarta från Alingsås och Lerums kommuner

FÖRKLARINGAR

Markanspråk

- Gräns för vägområde
- Avgränsning mellan olika typer av markanspråk

Övriga beteckningar på plankartan

- Kommungräns
- Fastighetsgräns
- Traktgräns
- Ägoslagsgräns
- Befintlig väg, vägbanekanter
- Uppskattad arbetsområdesgräns för byggande av enskilda vägar
- +00,0 / 0/000 — Ny väg, vägbanekanter, med längdmätning och höjdsättning
- Fördröjningsdammar
- Befintlig vägbana, rivs
- Befintlig vägbana, asfalt borttages
- Väganslutning till befintlig allmän väg som stängs genom särskilt beslut
- Faunastängsel, ungefärligt läge
- Farist, förslag på läge
- Ny bullerskyddsskärm, ungefärligt läge
- Projekterat vägräcke
- Projekterat högkapacitetsräcke, ungefärligt läge
- Befintlig vägbana E20, frasning och nytt slitlager

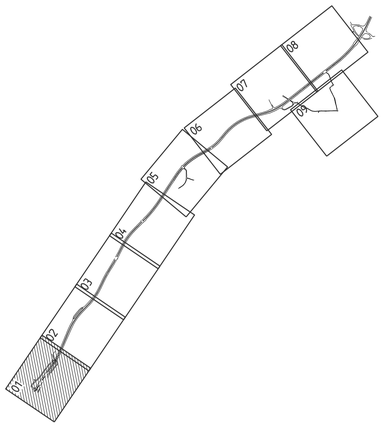

REV	ANT	ÄNDRINGEN AVSER	GODK	DATUM	VV DATUM	VV DIARIENUMMER

VÄGPLAN

TRAFIKVERKET

E20, DELEN TOLLERED-INGARED
ALINGSÅS/LERUMS KOMMUN
E20 TOLLERED - INGARED
GEMENSAMT

KM 0/000-0/120

EQC GROUP
www.eqcgroup.se

ILLUSTRATIONSKARTA

UPPDRAGSANSVARIG	UPPDRAGSNUMMER	KONSTRUKTIONSNR	FORMAT	SKALA	REV
M ARVIDSSON	4013022		A1	1:1000	
KONSTR: F JOHANSSON	GRANSK: J SVENSSON				
GOTEBORG 2016-07-06 MARTIN ARVIDSSON		OBJEKT NR 106595	RITNINGSNR 1 00 T 05 01		

Ritning: \\.\U1302502 \Väg E20 Tolered-Ingared\Dokument\Z_UPP\11301GPI\1001502.dwg Skapat av: Eldsson Josefine 2016-6-10 16:03

KONNEKTION RITN 100T0501

KONNEKTION RITN 100T0503

Förslag på grind/räcke för gående

TOLLERED

FLODA

Rastplats

11601HKBK_B

Tollered

Ingared

E20+

+65,1 +65,7 +65,4 +64,9 +64,1 +63,5 +62,3 +59,1 +57,9 +58,3 +58,7

0/100 0/200 0/300 0/400 0/500 0/600 0/700

X6411800 Y175100

X6411400 Y175000

X6411200 Y175200

ANVISNINGAR

Koordinatsystem
System i plan: SWEREF 99 12 00
System i höjd: RH 2000

KARTDEKLARATION

Inmätningar utförda av Terra Meliri 2013-2014
Primärkarta från Alingsås och Lerums kommuner

FÖRKLARINGAR

Markanspråk

- Gräns för vägområde
- Avgränsning mellan olika typer av markanspråk

Övriga beteckningar på plankartan

- Kommungräns
- Fastighetsgräns
- Traktgräns
- Ägoslagsgräns
- Befintlig väg, vägbanekanter
- Uppskattad arbetsområdesgräns för byggande av enskilda vägar
- +00,0 / 0/000 — Ny väg, vägbanekanter, med längdmätning och höjdsättning
- Fördröjningsdammar
- Befintlig vägbana, rivs
- Befintlig vägbana, asfalt borttages
- Väganslutning till befintlig allmän väg som stängs genom särskilt beslut
- Faunastängsel, ungefärligt läge
- Farist, förslag på läge
- Ny bullerskyddskärm, ungefärligt läge
- Projekterat vägräcke
- Projekterat högkapacitetsräcke, ungefärligt läge
- Befintlig vägbana E20, fräsning och nytt slitlager

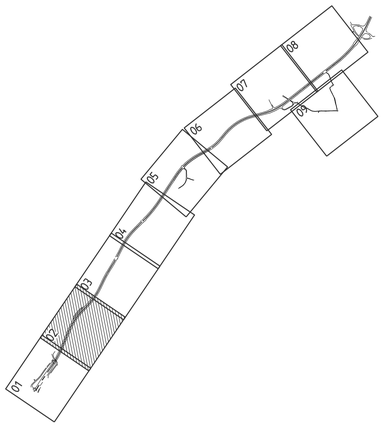

REV	ANT	ÄNDRINGEN AVSER	GODK	DATUM	VV DATUM	VV DIARIENUMMER

VÄGPLAN

TRAFIKVERKET

E20, DELEN TOLLERED-INGARED
ALINGSÅS/LERUMS KOMMUN
E20 TOLLERED - INGARED
GEMENSAMT

KM 0/120-0/700

EQC GROUP
www.eqcgroup.se

ILLUSTRATIONSKARTA

UPPDRAGSANSVARIG: M ARVIDSSON	UPPDRAGSNUMMER: 4013022			
KONSTR: F JOHANSSON	GRANSK: J SVENSSON	KONSTRUKTIONSNR	FORMAT: A1	SKALA: 1:1000
GÖTEBORG 2016-07-06 MARTIN ARVIDSSON		OBJEKT NR: 106595	RITNINGSNR: 1 00 T 05 02	REV

Ritning: T:\4013022 Väg E20, Tollered-Ingared\Dokument\2_VP\1\1100\Dp\100T0502.dwg Skapad av: Eriksson Josefine 2016-6-10 16:01

ANVISNINGAR

Koordinatsystem
System i plan: SWEREF 99 12 00
System i höjd: RH 2000

KARTDEKLARATION

Inmätningar utförda av Terra Meliri 2013-2014
Primärkarta från Alingsås och Lerums kommuner

FÖRKLARINGAR

Markanspråk

- Gräns för vägområde
- Avgränsning mellan olika typer av markanspråk

Övriga beteckningar på plankartan

- Kommungräns
- Fastighetsgräns
- Traktgräns
- Ägoslagsgräns
- Befintlig väg, vägbanekanter
- Uppskattad arbetsområdesgräns för byggande av enskilda vägar
- +00,0 / 0/000 — Ny väg, vägbanekanter, med längdmätning och höjdsättning
- Fördröjningsdammar
- Befintlig vägbana, rivs
- Befintlig vägbana, asfalt borttages
- Väganslutning till befintlig allmän väg som stängs genom särskilt beslut
- Faunastängsel, ungefärligt läge
- Farist, förslag på läge
- Ny bullerskyddskärm, ungefärligt läge
- Projekterat vägräcke
- Projekterat högkapacitetsräcke, ungefärligt läge
- Befintlig vägbana E20, fräsning och nytt slitlager

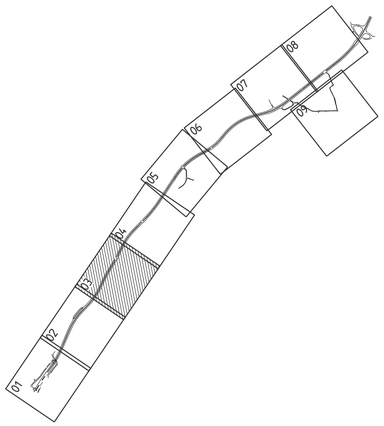

REV	ANT	ÄNDRINGEN AVSER	GODK	DATUM	VV DATUM	VV DIARIENUMMER

VÄGPLAN

TRAFIKVERKET

EQC GROUP
www.eqcgroup.se

E20, DELEN TOLLERED-INGARED
ALINGSÅS/LERUMS KOMMUN
E20 TOLLERED - INGARED
GEMENSAMT

KM 0/700-1/290

ILLUSTRATIONSKARTA

UPPDRAGSANSVARIG	UPPDRAGSNUMMER	KONSTRUKTIONSNR	FORMAT	SKALA	
M ARVIDSSON	4013022		A1	1:1000	
KONSTR: F JOHANSSON	GRANSK: J SVENSSON				
GÖTEBORG 2016-07-06 MARTIN ARVIDSSON		OBJEKT NR 106595	RITNINGSNR 1 00 T 05 03		REV

Ritning: \\U0\3022\Väg E20 Tollered-Ingared\Dokument\2_UPP\1\Vägplan\10015202.dwg Skapad av: Edicson Jauofine, 2016-10-16,02

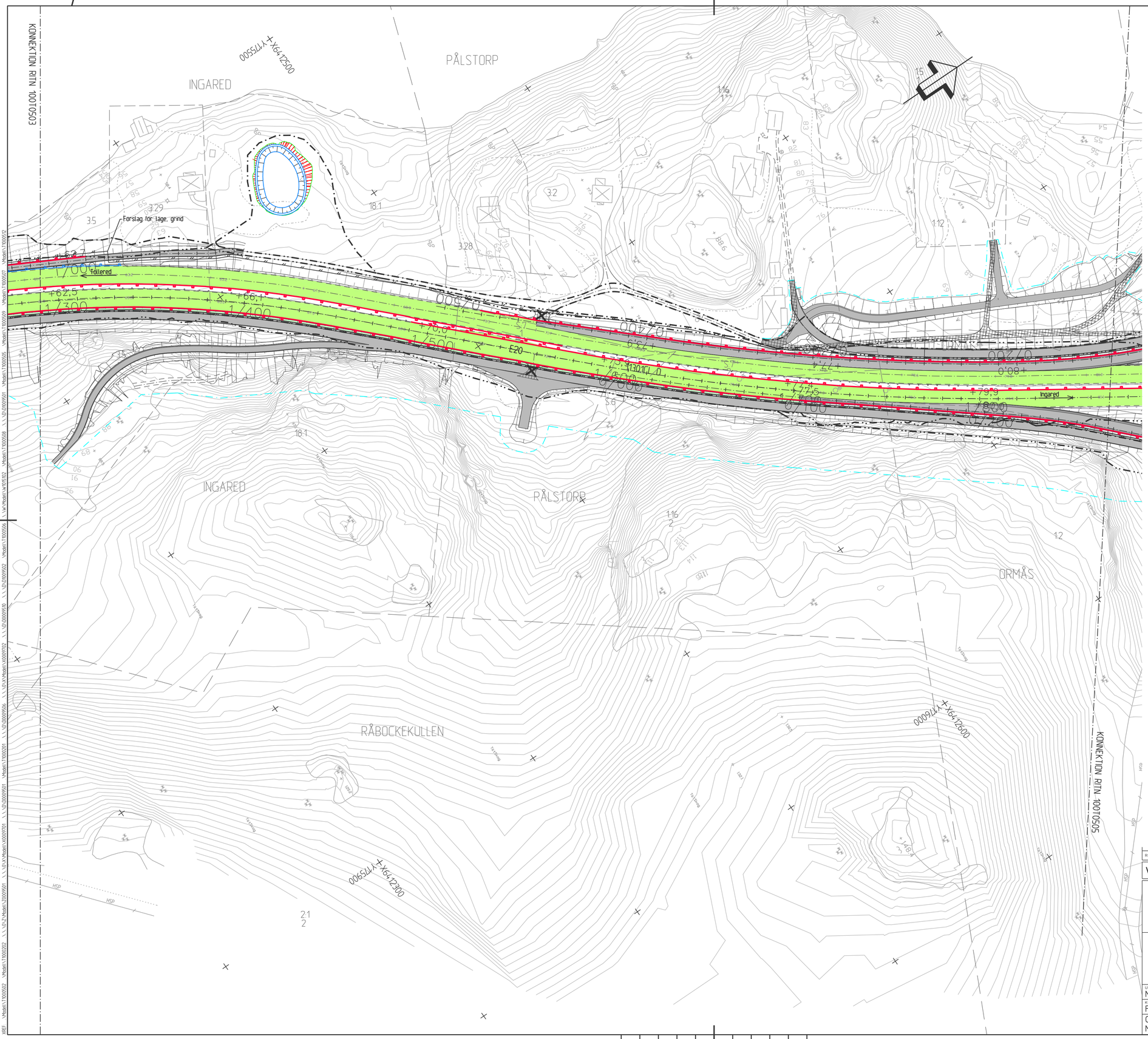

ANVISNINGAR

Koordinatsystem
System i plan: SWEREF 99 12 00
System i höjd: RH 2000

KARTDEKLARATION

Inmätningar utförda av Terra Meliri 2013-2014
Primärkarta från Alingsås och Lerums kommuner

FÖRKLARINGAR

Markanspråk

- Gräns för vägområde
- Avgränsning mellan olika typer av markanspråk

Övriga beteckningar på plankartan

- Kommungräns
- Fastighetsgräns
- Traktgräns
- Ägoslagsgräns
- Befintlig väg, vägbanekanter
- Uppskattad arbetsområdesgräns för byggande av enskilda vägar
- +00,0 / 0+000 — Ny väg, vägbanekanter, med längdmätning och höjdsättning
- Fördröjningsdammar
- Befintlig vägbana, rivs
- Befintlig vägbana, asfalt borttages
- Väganslutning till befintlig allmän väg som stängs genom särskilt beslut
- Faunastängsel, ungefärligt läge
- Farist, förslag på läge
- Ny bullerskyddsskärm, ungefärligt läge
- Projekterat vägräcke
- Projekterat högkapacitetsräcke, ungefärligt läge
- Befintlig vägbana E20, fräsning och nytt slitlager

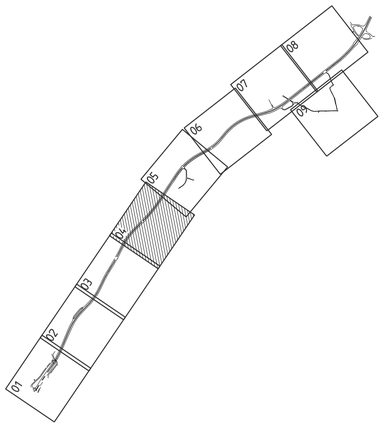

REV	ANT	ÄNDRINGEN AVSER	GODK	DATUM	VV DATUM	VV DIARIENUMMER

VÄGPLAN

TRAFIKVERKET

E20, DELEN TOLLERED-INGARED
ALINGSÅS/LERUMS KOMMUN
E20 TOLLERED - INGARED
GEMENSAMT

EQC GROUP
www.eqcgroup.se

KM 1/290-1/870

ILLUSTRATIONSKARTA

UPPDRAGSANSVARIG	UPPDRAGSNUMMER	KONSTRUKTIONSNR	FORMAT	SKALA
M ARVIDSSON	4013022		A1	1:1000
KONSTR: F JOHANSSON	GRANSK: J SVENSSON			
GÖTEBORG 2016-07-06 MARTIN ARVIDSSON		OBJEKT NR 106595	RITNINGSNR 1 00 T 05 04	REV

Ritning: 1\001T0503 Väg E20, Tollered-Ingared\Dokument\2_GP\1\Rit\1001T0503.dwg Skapad av Eidsvoll Jesper onsdag 2016-6-8 9:03

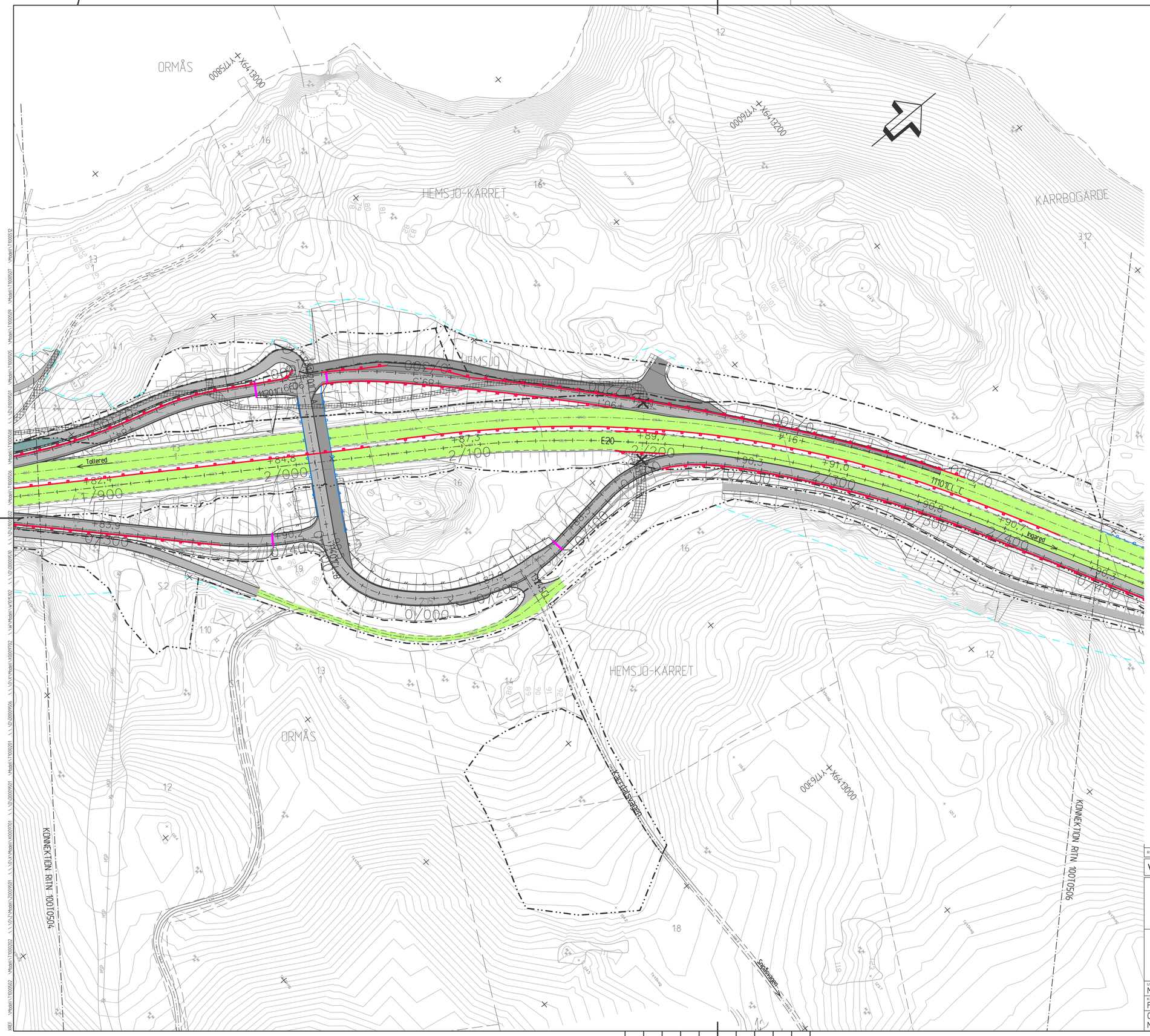

ANVISNINGAR

Koordinatsystem
System i plan: SWEREF 99 12 00
System i höjd: RH 2000

KARTDEKLARATION

Inmätningar utförda av Terra Meliri 2013-2014
Primärkarta från Alingsås och Lerums kommuner

FÖRKLARINGAR

Markanspråk

- Gräns för vägområde
- Avgränsning mellan olika typer av markanspråk

Övriga beteckningar på plankartan

- Kommungräns
- Fastighetsgräns
- Traktgräns
- Ägoslagsgräns
- Befintlig väg, vägbanekanter
- Uppskattad arbetsområdesgräns för byggande av enskilda vägar
- +00,0 / 0/000 — Ny väg, vägbanekanter, med längdmätning och höjdsättning
- Fördröjningsdammar
- Befintlig vägbana, rivs
- Befintlig vägbana, asfalt borttages
- Väganslutning till befintlig allmän väg som stängs genom särskilt beslut
- Faunastängsel, ungefärligt läge
- Farist, förslag på läge
- Ny bullerskyddskärm, ungefärligt läge
- Projekterat vägräcke
- Projekterat högkapacitetsräcke, ungefärligt läge
- Befintlig vägbana E20, fräsning och nytt slitlager

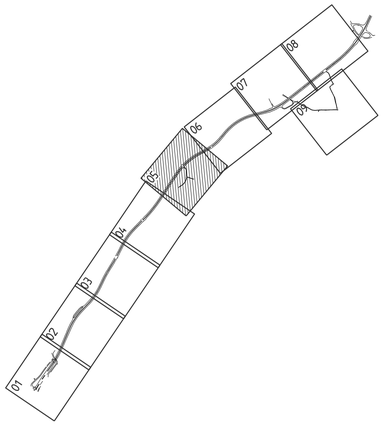

REV	ANT	ÄNDRINGEN AVSER	GODK	DATUM	VV DATUM	VV DIARIENUMMER

VÄGPLAN

TRAFIKVERKET

E20, DELEN TOLLERED-INGARED
ALINGSÅS/LERUMS KOMMUN
E20 TOLLERED - INGARED
GEMENSAMT

KM 1/870-2/450

EQC GROUP
www.eqcgroup.se

ILLUSTRATIONSKARTA

UPPDRAGSANSVARIG: M ARVIDSSON	UPPDRAGSNUMMER: 4013022		
KONSTR: F JOHANSSON	GRANSK: J SVENSSON	KONSTRUKTIONSNR	FORMAT: A1 / SKALA: 1:1000
GOTEBORG 2016-07-06 MARTIN ARVIDSSON		OBJEKT NR: 106595	RITNINGSNR: 1 00 T 05 05 / REV

Ritning: \\.\U\3822 Väg E20 Tollered-Ingared\Dokument\Z_UPP\1\3410\Plan\100T0505.dwg Skapad av: Eldhosen Jessika 2016-6-10 16:04

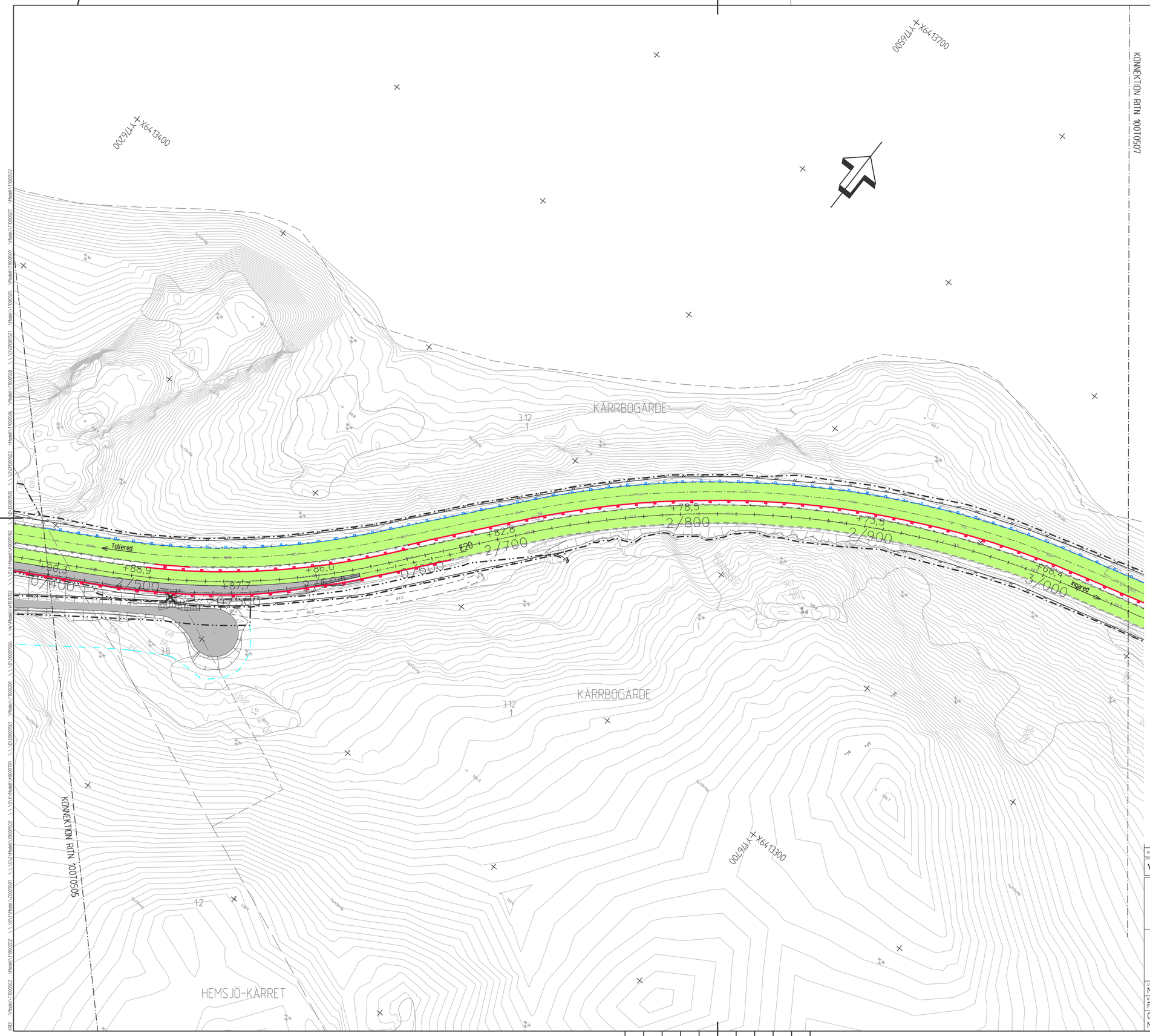

KONNEKTION RITN 10010507

ANVISNINGAR

Koordinatsystem
System i plan: SWEREF 99 12 00
System i höjd: RH 2000

KARTDEKLARATION

Inmätningar utförda av Terra Meliri 2013-2014
Primärkarta från Alingsås och Lerums kommuner

FÖRKLARINGAR

Markanspråk

- Gräns för vägområde
- Avgränsning mellan olika typer av markanspråk

Övriga beteckningar på plankartan

- Kommungräns
- Fastighetsgräns
- Traktgräns
- Ägoslagsgräns
- Befintlig väg, vägbanekanter
- Uppskattad arbetsområdesgräns för byggande av enskilda vägar
- +00,0 / 0/000 — Ny väg, vägbanekanter, med längdmätning och höjdsättning
- Fördröjningsdammar
- Befintlig vägbana, rivs
- Befintlig vägbana, asfalt borttages
- Väganslutning till befintlig allmän väg som stängs genom särskilt beslut
- Faunastängsel, ungefärligt läge
- Farist, förslag på läge
- Ny bullerskyddskärm, ungefärligt läge
- Projekterat vägräcke
- Projekterat högkapacitetsräcke, ungefärligt läge
- Befintlig vägbana E20, frasning och nytt slitlager

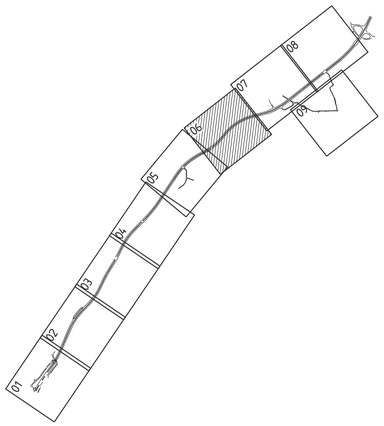

REV	ANT	ÄNDRINGEN AVSER	GODK	DATUM	VV DATUM	VV DIARIENUMMER

VÄGPLAN

TRAFIKVERKET

E20, DELEN TOLLERED-INGARED
ALINGSÅS/LERUMS KOMMUN
E20 TOLLERED - INGARED
GEMENSAMT

KM 2/450-3/050

EQC GROUP
www.eqcgroup.se

ILLUSTRATIONSKARTA

UPPDRAGSANSVARIG	UPPDRAGSNUMMER	KONSTRUKTIONSNR	FORMAT	SKALA
M ARVIDSSON	4013022			
KONSTR: F JOHANSSON	GRANSK: J SVENSSON		A1	1:1000
GOTEBORG 2016-07-06 MARTIN ARVIDSSON		OBJEKT NR: 106595	RITNINGSNR: 1 00 T 05 06	REV

Ritning T:\4013022 Väg E20 Tollered-Hägred\Ritningar\10010505.dwg Skapad av Tridion Inactive 2016 s. 10. 9.04.

KONNEKTION RITN 100T0506

KONNEKTION RITN 100T0508

KONNEKTION RITN 100T0509

Länsväg 1668

INGARED

KARRBOGÅRDE

Gräns för vägplan

E20, gren

E20

Tollered

Ingared

Karrbogårds

+65,7
3/100
+61,1
3/200
+60,9
3/300
+63,0
3/400
+67,4
3/500
+71,5
3/600
+71,1
0/000
13+13EL-B

X6413800 Y1716700

X6414000 Y1717000

X6413700 Y1717200

ANVISNINGAR

Koordinatsystem
System i plan: SWEREF 99 12 00
System i höjd: RH 2000

KARTDEKLARATION

Inmätningar utförda av Terra Meliri 2013-2014
Primärkarta från Alingsås och Lerums kommuner

FÖRKLARINGAR

Markanspråk

- Gräns för vägområde
- Avgränsning mellan olika typer av markanspråk

Övriga beteckningar på plankartan

- Kommungräns
- Fastighetsgräns
- Traktgräns
- Ägoslagsgräns
- Befintlig väg, vägbanekanter
- Uppskattad arbetsområdesgräns för byggande av enskilda vägar
- +00,0 / 0/000 — Ny väg, vägbanekanter, med längdmätning och höjdsättning
- Fördröjningsdammar
- Befintlig vägbana, rivs
- Befintlig vägbana, asfalt borttages
- Väganslutning till befintlig allmän väg som stängs genom särskilt beslut
- Faunastängsel, ungefärligt läge
- Farist, förslag på läge
- Ny bullerskyddskärm, ungefärligt läge
- Projekterat vägräcke
- Projekterat högkapacitetsräcke, ungefärligt läge
- Befintlig vägbana E20, fräsning och nytt slitlager

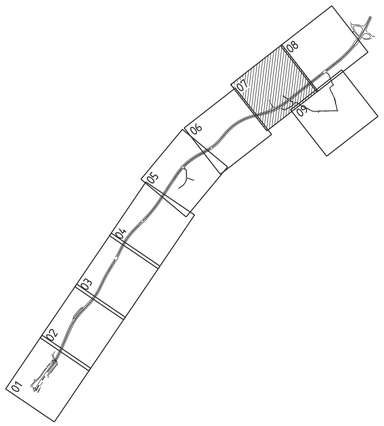

REV	ANT	ÄNDRINGEN AVSER	GODK	DATUM	VV DATUM	VV DIARIENUMMER

VÄGPLAN

TRAFIKVERKET

EQC GROUP
www.eqcgroup.se

E20, DELEN TOLLERED-INGARED
ALINGSÅS/LERUMS KOMMUN
E20 TOLLERED - INGARED
GEMENSAMT

KM 3/050-3/660

ILLUSTRATIONSKARTA

UPPDRAGSANSVARIG	UPPDRAGSNUMMER	KONSTRUKTIONSNR	FORMAT	SKALA
M ARVIDSSON	4013022		A1	1:1000
KONSTR: F JOHANSSON	GRANSK: J SVENSSON			
GÖTEBORG 2016-07-06 MARTIN ARVIDSSON		OBJEKT NR 106595	RITNINGSNR 1 00 T 05 07	REV

Ritning: 1:4013022 Väg, E20 Tollered-Ingared\Ritningar\2_VP\13.1\Ritningar\100T0507.dwg Skapad av: Eriksson Josefine 2016-9-13 9:05

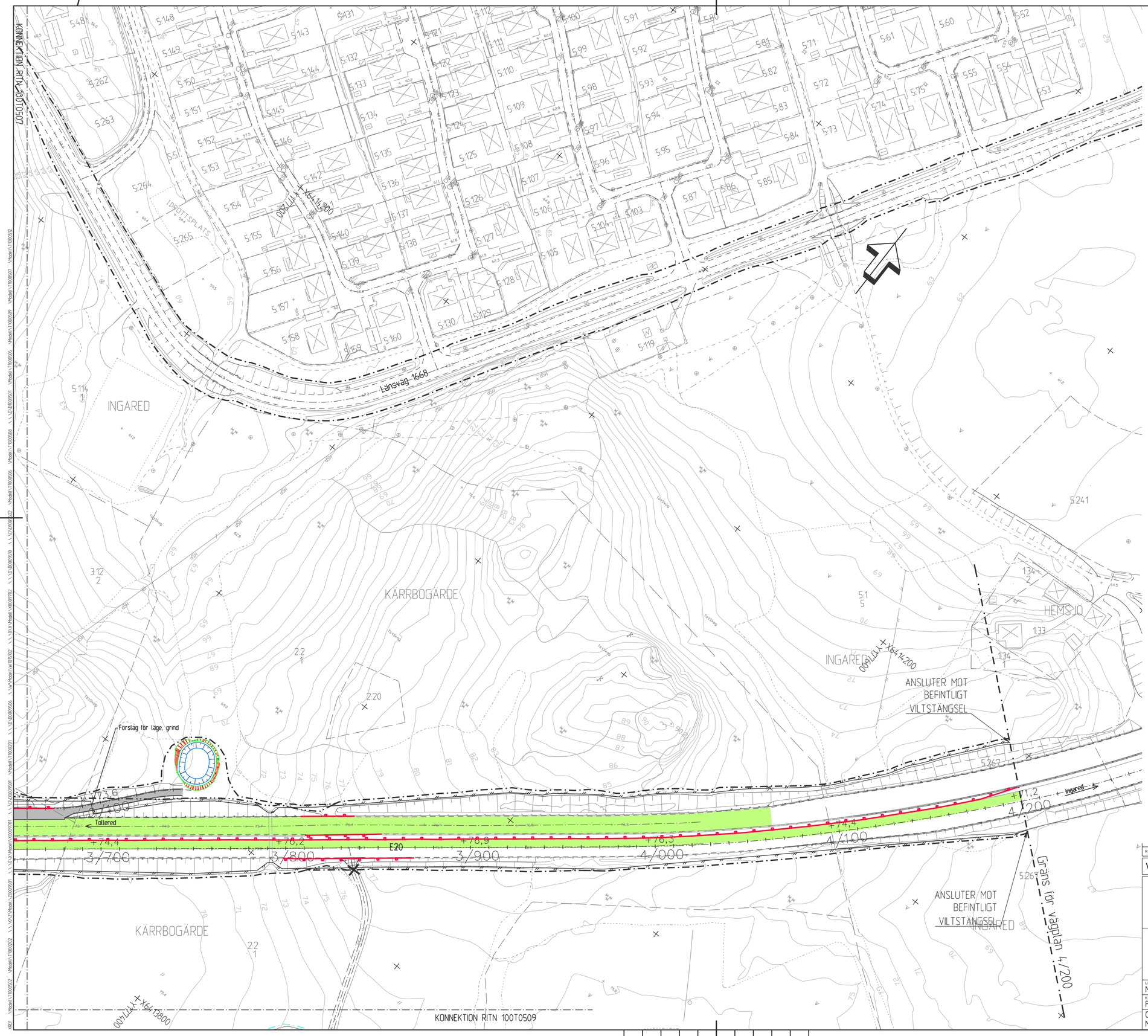

ANVISNINGAR

Koordinatsystem
System i plan: SWEREF 99 12 00
System i höjd: RH 2000

KARTDEKLARATION

Inmätningar utförda av Terra Meliri 2013-2014
Primärkarta från Alingsås och Lerums kommuner

FÖRKLARINGAR

Markanspråk

- Gräns för vägområde
- Avgränsning mellan olika typer av markanspråk

Övriga beteckningar på plankartan

- Kommungräns
- Fastighetsgräns
- Traktgräns
- Ägoslagsgräns
- Befintlig väg, vägbanekanter
- Uppskattad arbetsområdesgräns för byggande av enskilda vägar
- +00,0 / 0/000 — Ny väg, vägbanekanter, med längdmätning och höjdsättning
- Fördröjningsdammar
- Befintlig vägbana, rivs
- Befintlig vägbana, asfalt borttages
- Väganslutning till befintlig allmän väg som stängs genom särskilt beslut
- Faunastängsel, ungefärligt läge
- Farist, förslag på läge
- Ny bullerskyddskärm, ungefärligt läge
- Projekterat vägräcke
- Projekterat högkapacitetsräcke, ungefärligt läge
- Befintlig vägbana E20, frasning och nytt slitlager

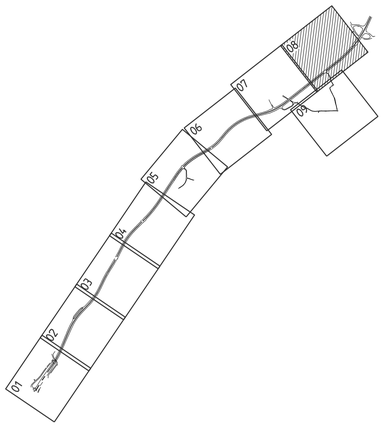

REV	ANT	ÄNDRINGEN AVSER	GODK	DATUM	VV DATUM	VV DIARIENUMMER

VÄGPLAN

TRAFIKVERKET

EQC GROUP
www.eqcgroup.se

E20, DELEN TOLLERED-INGARED
ALINGSÅS/LERUMS KOMMUN
E20 TOLLERED - INGARED
GEMENSAMT

KM 3/660-4/200

ILLUSTRATIONSKARTA

UPPDRAGSANSVARIG	UPPDRAGSNUMMER		
M ARVIDSSON	4013022		
KONSTR	GRANSK	KONSTRUKTIONSNR	FORMAT / SKALA
F JOHANSSON	J SVENSSON		A1 1:1000
GÖTEBORG 2016-07-06 MARTIN ARVIDSSON		OBJEKT NR 106595	RITNINGSNR 1 00 T 05 08 / REV

Ritning: \\vv\0102\Projekt\Tollered-Ingared\Delområde 2\Vägplan\100T0508.dwg Skapad av Eriksson Josefine 2016-6-13 16:06

KONNEKTION RITN 100T0507

KONNEKTION RITN 100T0508

KÄRRBOGÅRDE

Kärrbogata

X6413500 Y177200

X6413300 Y177400

X6413800 Y177400

Y177700

Y177800

ANVISNINGAR

Koordinatsystem
System i plan: SWEREF 99 12 00
System i höjd: RH 2000

KARTDEKLARATION

Inmätningar utförda av Terra Meliri 2013-2014
Primärkarta från Alingsås och Lerums kommuner

FÖRKLARINGAR

Markanspråk

- Gräns för vägområde
- Avgränsning mellan olika typer av markanspråk

Övriga beteckningar på plankartan

- Kommungräns
- Fastighetsgräns
- Traktgräns
- Ägoslagsgräns
- Befintlig väg, vägbanekanter
- Uppskattad arbetsområdesgräns för byggande av enskilda vägar
- +00,0 / 0/000 — Ny väg, vägbanekanter, med längdmätning och höjdsättning
- Fördröjningsdammar
- Befintlig vägbana, rivs
- Befintlig vägbana, asfalt borttages
- Väganslutning till befintlig allmän väg som stängs genom särskilt beslut
- Faunastängsel, ungefärligt läge
- Farist, förslag på läge
- Ny bullerskyddskärm, ungefärligt läge
- Projekterat vägräcke
- Projekterat högkapacitetsräcke, ungefärligt läge
- Befintlig vägbana E20, fräsning och nytt slitlager

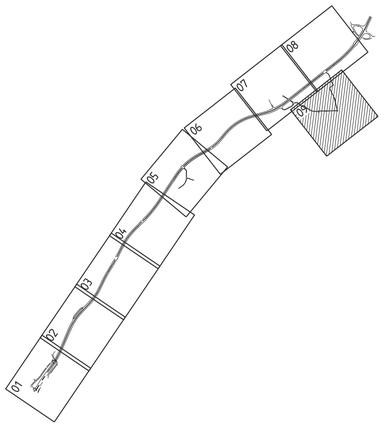

REV	ANT	ÄNDRINGEN AVSER	GODK	DATUM	VV DATUM	VV DIARIENUMMER

VÄGPLAN

TRAFIKVERKET

E20, DELEN TOLLERED-INGARED
ALINGSÅS/LERUMS KOMMUN
E20 TOLLERED - INGARED
GEMENSAMT

EQC GROUP
www.eqcgroup.se

KÄRRBOGATA

ILLUSTRATIONSKARTA

UPPDRAGSANSVARIG	UPPDRAGSNUMMER	KONSTRUKTÖNSNR	FORMAT	SKALA
M ARVIDSSON	4013022		A1	1:1000
KONSTR	GRANSK			
F JOHANSSON	J SVENSSON			
GOTEBORG 2016-07-06 MARTIN ARVIDSSON		OBJEKT NR 106595	RITNINGSNR 1 00 T 05 09	REV

Ritning: 1:1/1:20000/2 / Vag E20 / Inlend-Ingared\Delsträcka\2_Utr\1-Skiftar\X0105509.dwg Sparad av: Edlisson Josefine 2016-6-10 16:09