FÖRESKRIFTER

BROTYP: RÖRBRO VALVBÅGE (1650)
MATERIAL: VALV I STÅL (200) STÖD I ARMERAD BETONG (120)
HÖJDSYSTEM: RH2000
KOORDINATSYSTEM: SWEREF 99 15 00

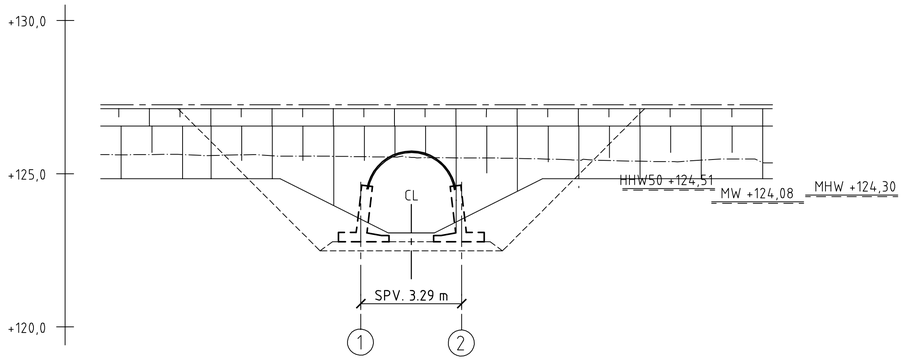

VY 1:100

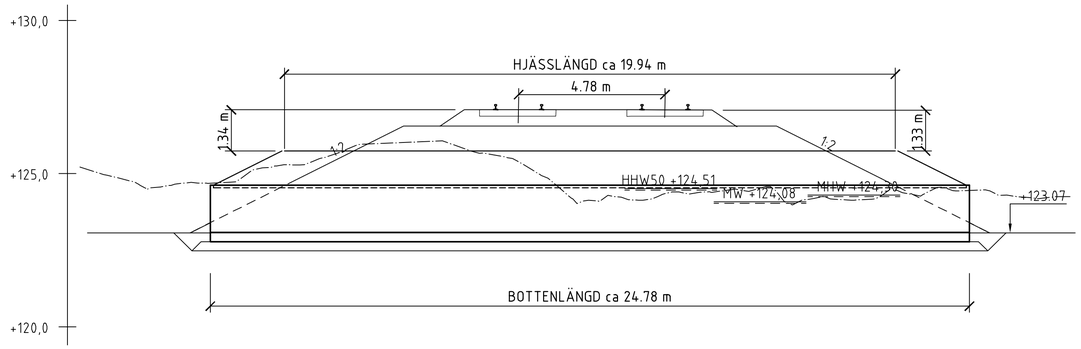

SEKTION A-A 1:100

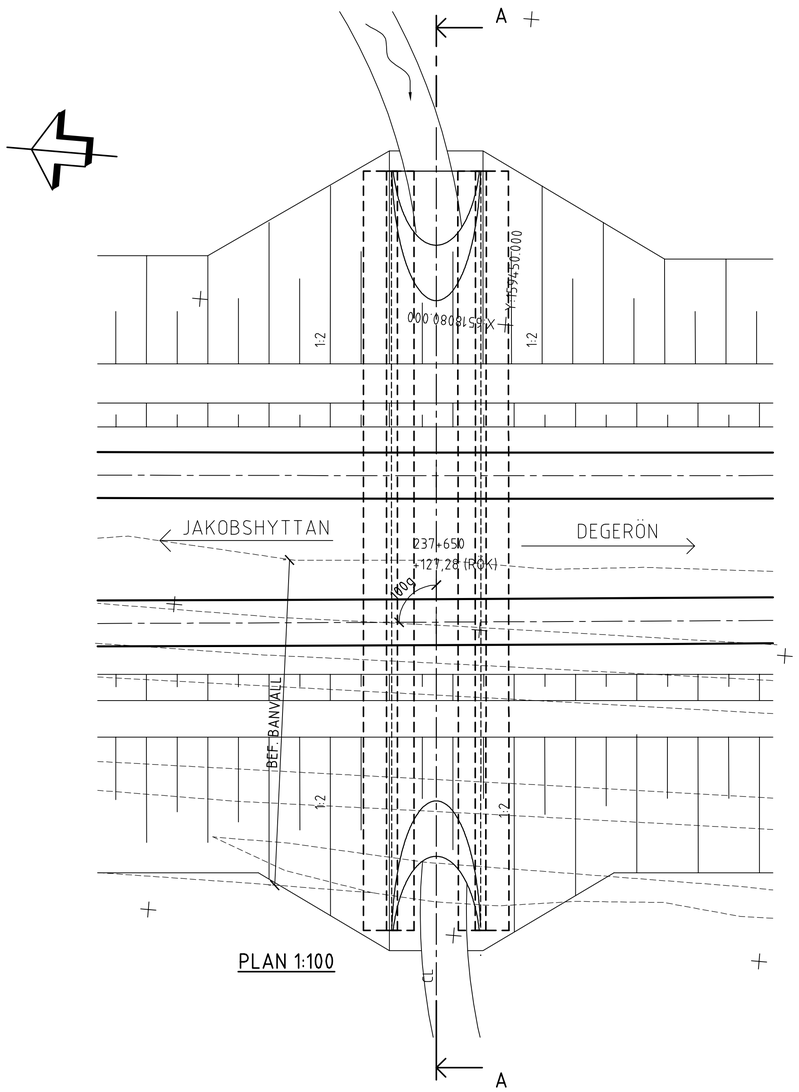

PLAN 1:100

VATTENFÖRING

	FLÖDE	VATTENNIVÅ	VATTENHASTIGHET
MQ	0,14 m^3/s	+124,08	0,15 m/s
MHQ	0,53 m^3/s	+124,30	0,26 m/s
HQ50	1,24 m^3/s	+124,51	0,38 m/s
HQ100	1,37 m^3/s	+124,54	0,39 m/s
HQ100- KLIMAT	1,70 m^3/s	+124,61	0,43 m/s

0 1 2 3 4 5 6 7 8 9 10 m
1:100

TYP AV PLAN: JÄRNVÄGSPLAN			
LEVERANTÖR: TYRÉNS	AVDELNING: REGION MITT NORRA MA	LEVERANS/ÄNDRINGS-PM: –	TEKNIKOMRÅDE: BYGGNADSVERK
	UPPDRAGSNUMMER: 261770	KONSTRUKTIONSNUMMER: 100-668-1	GRANSKNINGSSTATUS / SYFTE: FÖR GRANSKNING
TRAFIKVERKET	JAKOBSHYTTAN-DEGERÖN		HANDLINGSTYP: GRANSKNINGSHANDLING
	BRO ÖVER VATTENDRAG 0,8 km NO SKRUMPETORP = ALTERNATIV 1 = FÖRSLAGSSKISS		ANLÄGGNINGSTYP: BRO
SKAPAD AV: TYRÉNS/ GUSTAF BOLINDER			KILOMETER-METER: 237+648- 237+651 / BANDEL: 522
GRANSKAD AV: TYRÉNS/ HENRIK GABRIELSSON			RITNINGSNUMMER PROJEKT: 7040-21-400-101
GODKÄND AV: TYRÉNS/ A.B / DATUM: 2017-11-27	SKALA: 1:100 / FORMAT: A1	RITNINGSNUMMER FÖRVALTNING: –	BLAD: 101 / NÄSTA BLAD: 102 / ÄNDR.

XREF: D:\GAV\26ITT01\JP\Byggnadsverk\Model\JP\7040-21-105-27964B-27965-0001

Ritning G. Bolinder av arkitekt Sofia Hjelm 2017-11-27 kl 13:13

FÖRESKRIFTER

BROTYP: PLATTRAMBRO 0-LEDS(1410) OCH 2-LEDS(1420)
MATERIAL: ARMERAD BETONG (120)
HÖJDSYSTEM: RH2000
KOORDINATSYSTEM: SWEREF 99 15 00

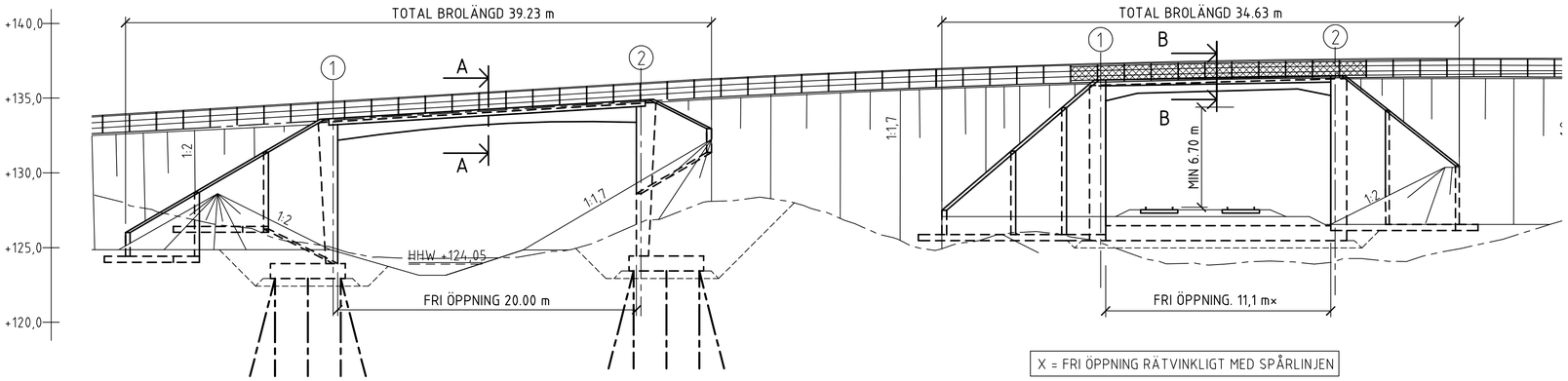

X = FRI ÖPPNING RÄTVINKLIGT MED SPÅRLINJEN

VY 1:200

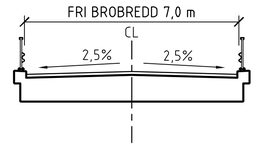

SEKTION A-A 1:100

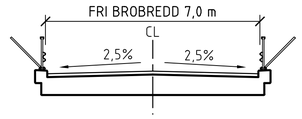

SEKTION B-B 1:100

VATTENFÖRING

	FLÖDE	VATTENNIVÅ	VATTENHASTIGHET
MQ	0,14 m^3/s	+123,45	0,23 m/s
MHQ	0,52 m^3/s	+123,70	0,38 m/s
HQ50	1,24 m^3/s	+123,94	0,52 m/s
HQ100	1,37 m^3/s	+123,97	0,54 m/s
HQ100- KLIMAT	1,70 m^3/s	+124,05	0,58 m/s

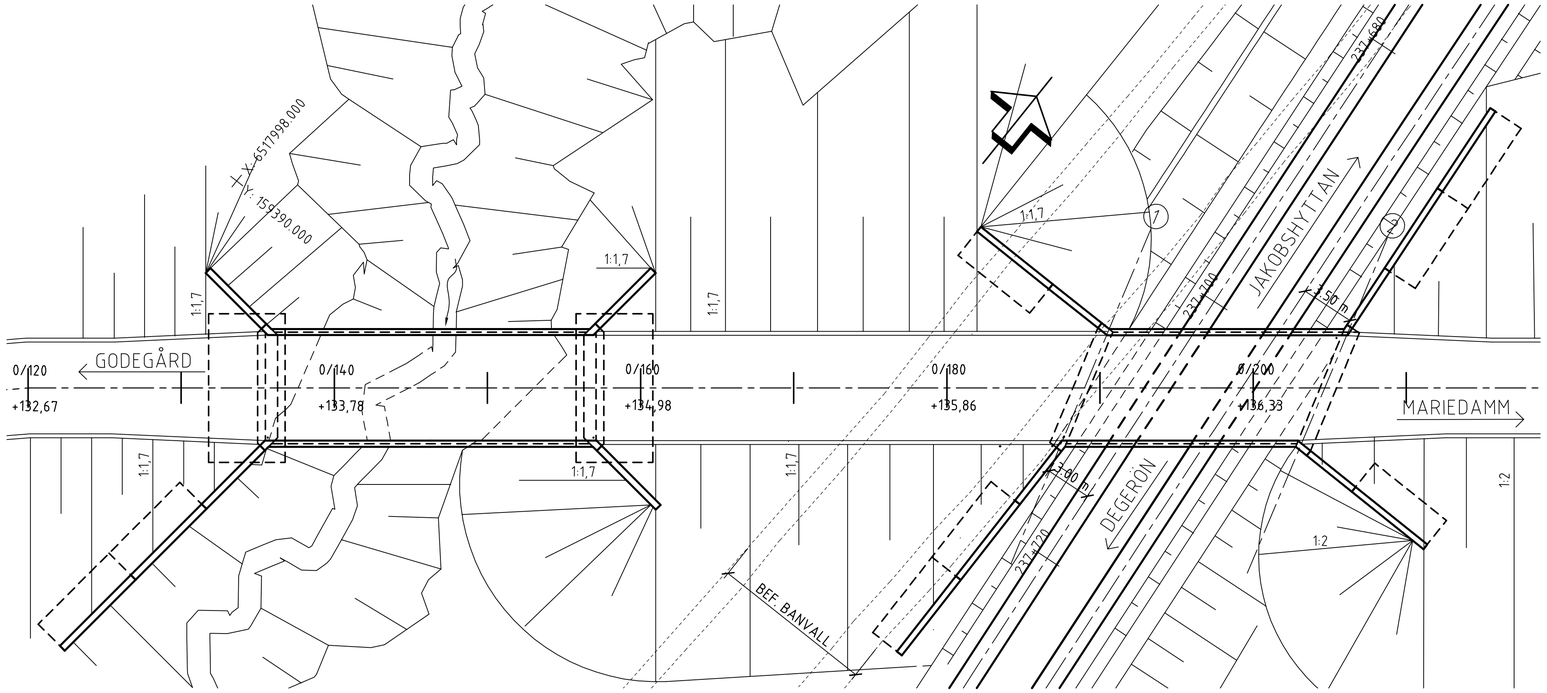

PLAN 1:200

SKALA 1:200
0 1 2 5 10 15 20
METER

TYP AV PLAN: JÄRNVÄGSPLAN			
LEVERANTÖR: TYRÉNS	AVDELNING: REGION MITT NORRA MA	LEVERANS/ÄNDRINGS-PM: –	TEKNIKOMRÅDE: BYGGNADSVERK
	UPPDRAGSNUMMER: 261770	KONSTRUKTIONSNUMMER: 100-669-1	GRANSKNINGSSTATUS / SYFTE: FÖR GRANSKNING
TRAFIKVERKET	JAKOBSHYTTAN-DEGERÖN		HANDLINGSTYP: GRANSKNINGSHANDLING
	BRO ÖVER JÄRNVÄG 0,8 km NO SKRUMPETORP = ALTERNATIV 2 = FÖRSLAGSSKISS		ANLÄGGNINGSTYP: BRO
SKAPAD AV: TYRÉNS/ GUSTAF BOLINDER			KILOMETER-METER: 237+700- 237+710 / BANDEL: 522
GRANSKAD AV: TYRÉNS/ HENRIK GABRIELSSON			RITNINGSNUMMER PROJEKT: 7040-21-400-104
GODKÄND AV: TYRÉNS/ A.B / DATUM: 2017-11-27	SKALA: 1:200 / FORMAT: A1	RITNINGSNUMMER FÖRVALTNING: –	BLAD: 104 / NÄSTA BLAD: 105 / ÄNDR:

XREF: D:\GAV\261770\VP\Byggnadsverk\Modell\VP\7040-21-105-237700-237710-0000

Ritning: G:\GAV\261770\VP\Byggnadsverk\Ritset\VP\7040-21-400-104.dwg Skapad av: Bolinder, Gustaf 2017-11-21 15:9:32

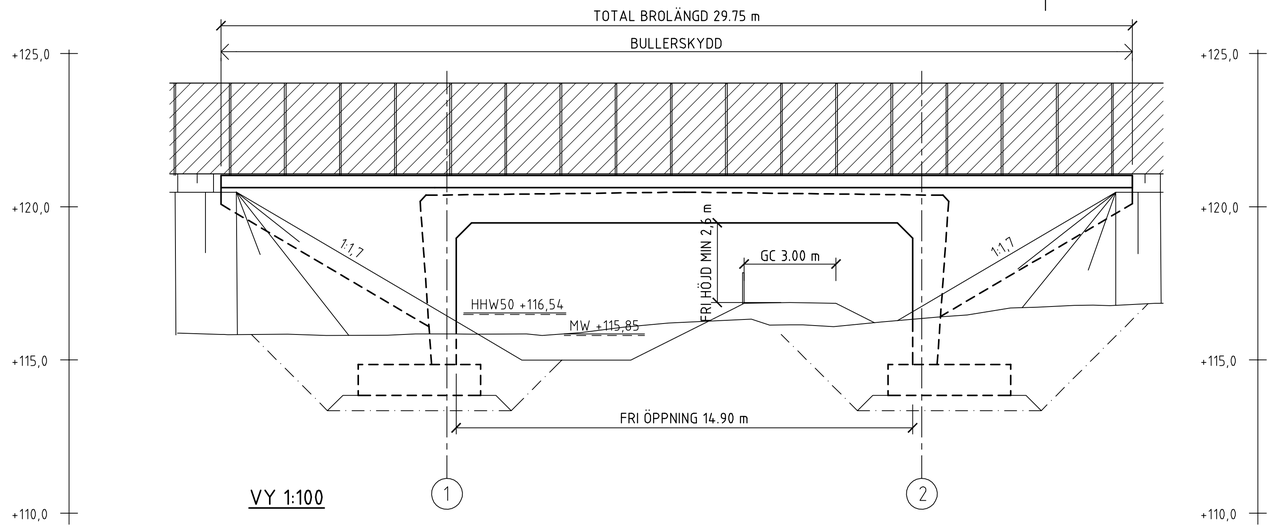

VY 1:100

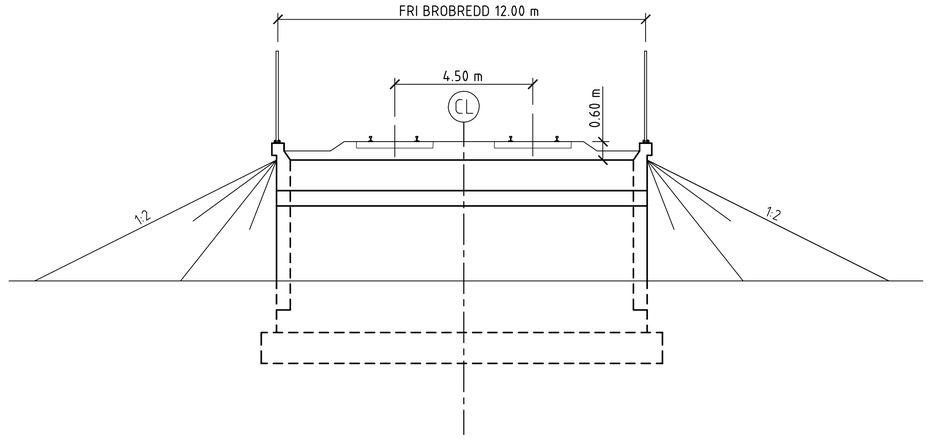

SEKTION A-A 1:100

FÖRESKRIFTER

BROTYP: PLATTRAM 2-LEDS (1420)
MATERIAL: BETONG ARMERAD (120)
HÖJDSYSTEM: RH2000
KOORDINATSYSTEM: SWEREF 99 15 00

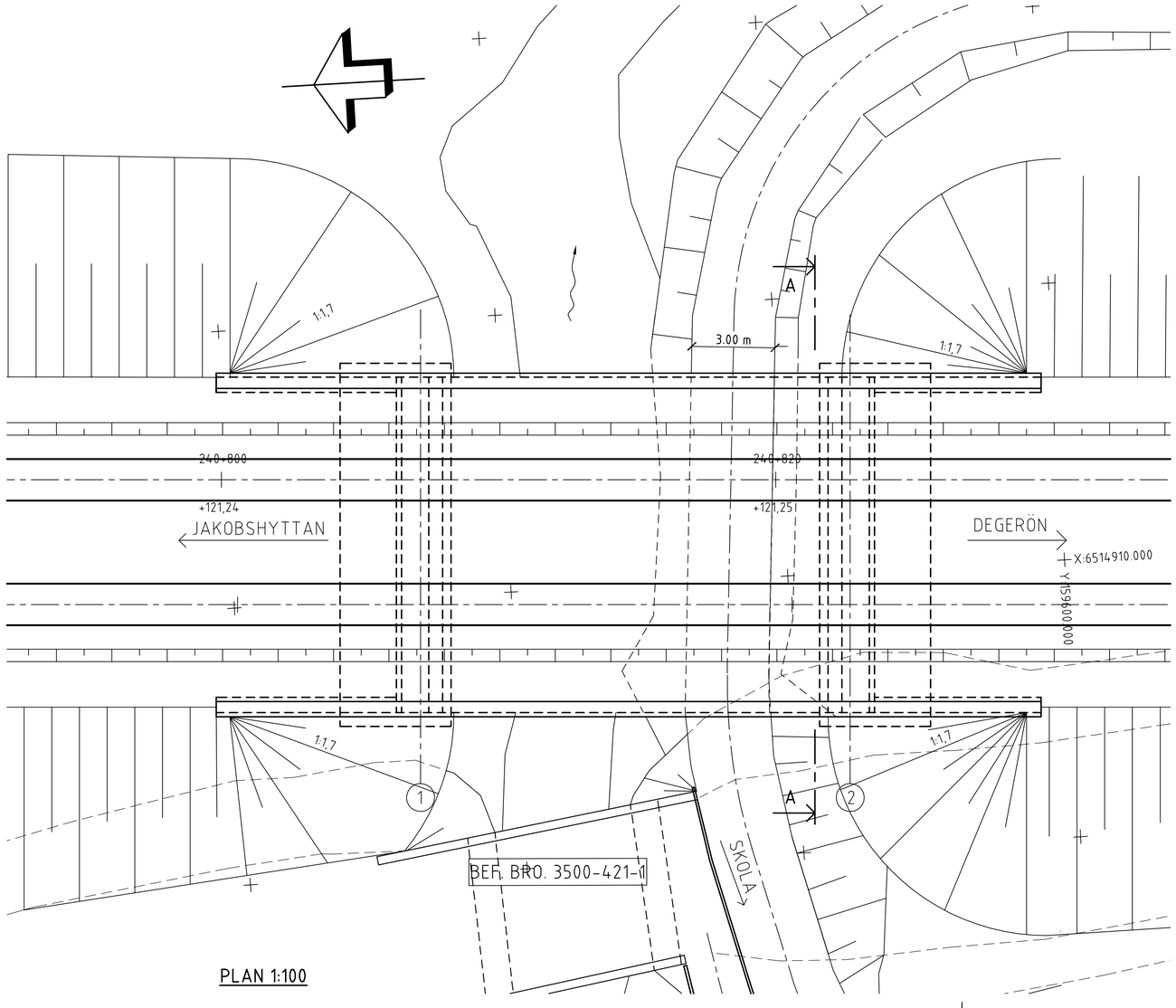

PLAN 1:100

VATTENFÖRING

	FLÖDE	VATTENNIVÅ	VATTENHASTIGHET
MQ	0,39m³/s	+115,85	0,22 m/s
MHQ	1,99 m³/s	+116,24	0,56 m/s
HQ50	4,69 m³/s	+116,54	0,95 m/s
HQ100	5,19m³/s	+116,58	1,00 m/s
HQ100- KLIMAT	6,44 m³/s	+116,67	1,16 m/s

0 1 2 3 4 5 6 7 8 9 10 m
1:100

TYP AV PLAN: JÄRNVÄGSPLAN

LEVERANTÖR: TYRÉNS

AVDELNING: REGION MITT NORRA MA
LEVERANS/ÄNDRINGS-PM: -
TEKNIKOMRÅDE: BYGGNADSVERK
UPPDRAGSNUMMER: 261770
KONSTRUKTIONSNUMMER: 100-670-1
GRANSKNINGSSTATUS / SYFTE: FÖR GRANSKNING

TRAFIKVERKET

JAKOBSHYTTAN-DEGERÖN

BRO ÖVER VATTENDRAG N GODEGÅRD
= ALTERNATIV 1 =
FÖRSLAGSSKISS

HANDLINGSTYP: GRANSKNINGSHANDLING
ANLÄGGNINGSTYP: BRO
KILOMETER+METER: 240+795 - 240+830
BANDEL: 522
RITNINGSNUMMER PROJEKT: 704-0-21-400-105

SKAPAD AV: TYRÉNS/ GUSTAF BOLINDER
GRANSKAD AV: TYRÉNS/ HENRIK GABRIELSSON
GODKÄND AV: TYRÉNS/ A.B
DATUM: 2017-11-27
SKALA: 1:100
FORMAT: A1
RITNINGSNUMMER FÖRVALTNING: -
BLAD: 105
NÄSTA BLAD: 106
ÄNDR.:

XREF: D:\GAV\261770\UP\Byggnadsverk\Vadell\UP-704-0-21-105-240795-240830-0005

Ritning: D:\GAV\261770\UP\Byggnadsverk\Vattenf\UP-704-0-21-105-105.dwg Skapad av: Bolinder, Gustaf 2017-11-21 15:34

FÖRESKRIFTER

BROTYP: PLATTBRO KONTINUERLIG (1130)
MATERIAL: ARMERAD BETONG (120)
HÖJDSYSTEM: RH2000
KOORDINATSYSTEM: SWEREF 99 15 00

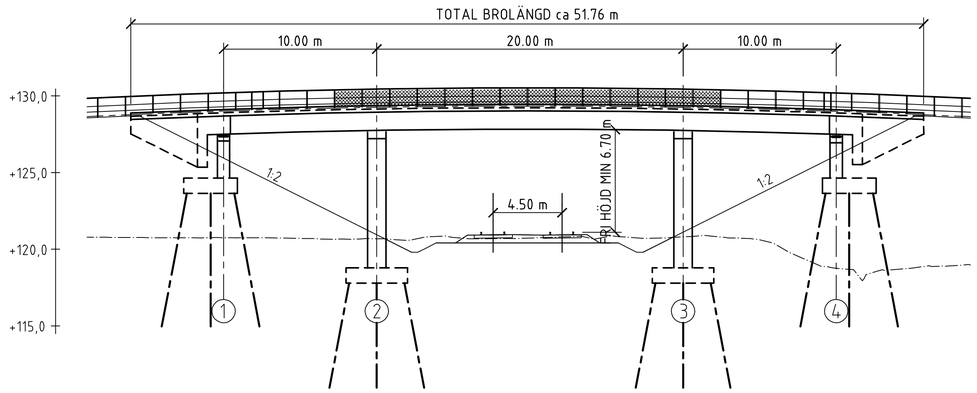

VY 1:200

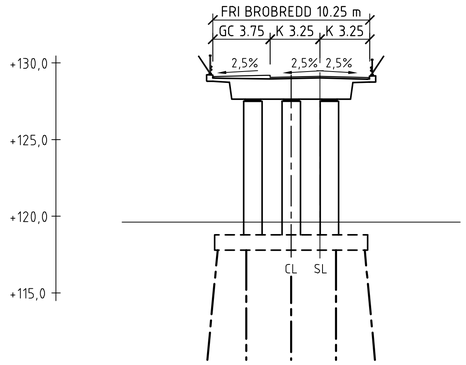

SEKTION A-A 1:200

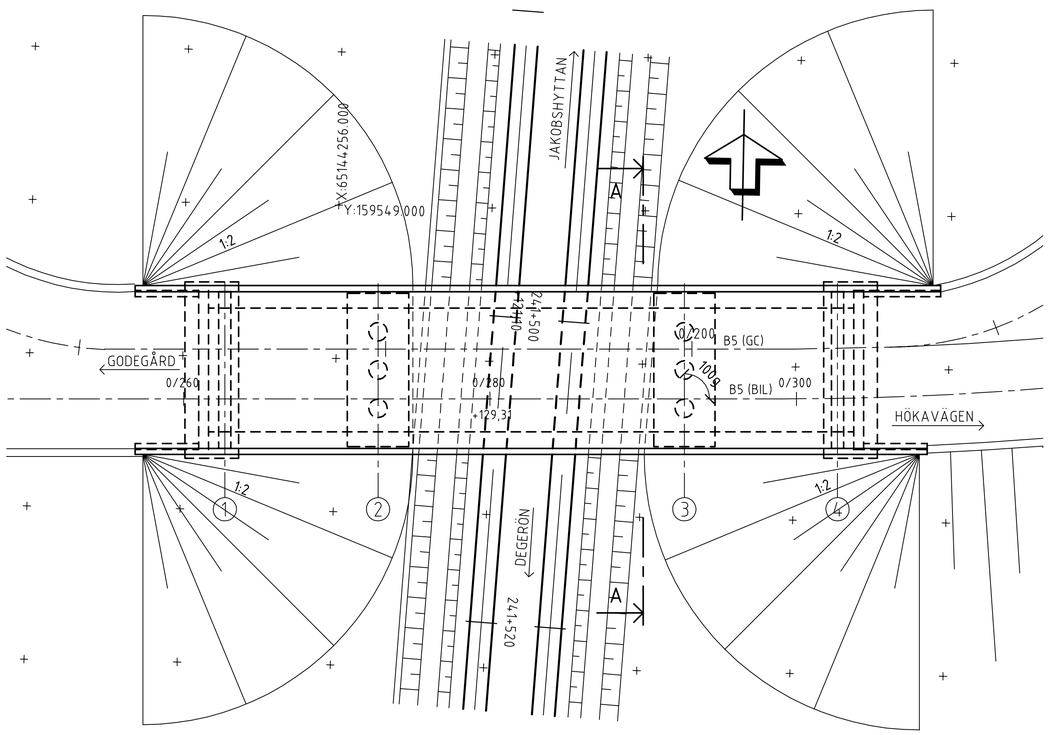

PLAN 1:200

SKALA 1:200
0 1 2 5 10 15 20
METER

TYP AV PLAN	JÄRNVÄGSPLAN					
LEVERANTÖR: TYRÉNS	AVDELNING: REG. MITT MA NORRA BRO	LEVERANS/ÄNDRINGS-PM: -		TEKNIKOMRÅDE: BYGGNADSVERK		
	UPPDRAGSNUMMER: 261770	KONSTRUKTIONSNUMMER: 100-671-1		GRANSKNINGSSTATUS / SYFTE: FÖR GRANSKNING		
TRAFIKVERKET	JAKOBSHYTTAN-DEGERÖN			HANDLINGSTYP: GRANSKNINGSHANDLING		
	BRO ÖVER JÄRNVÄG S GODEGÅRD = ALTERNATIV 1 = FÖRSLAGSSKISS			ANLÄGGNINGSTYP: BRO		
SKAPAD AV: TYRÉNS/ GUSTAF BOLINDER				KILOMETER+METER: 241+498- 241+510	BANDEL: 522	
GRANSKAD AV: TYRÉNS/ HENRIK GABRIELSSON				RITNINGSNUMMER PROJEKT: 7040-21-400-107		
GODKÄND AV: TYRÉNS/ A.B	DATUM: 2017-11-27	SKALA: 1:200	FORMAT: A1	RITNINGSNUMMER FÖRVALTNING: -	BLAD: 107	NÄSTA BLAD: 108	ÄNDR.

XREF: D:\GAV\261770\JP\Byggnadsverk\Vägar\JPV7040-21-105-241498-241510-0007

Ritning: D:\GAV\261770\JP\Byggnadsverk\Vägar\JPV7040-21-400-107.dwg Utskrift av: Bolinder, Gustaf 2021-11-12 12:49

FÖRESKRIFTER

BROTYP: PLATTBRO (1110) MED INTEGRERADE LANDFÄSTEN
MATERIAL: ÖVERBYGGNAD ARMERAD BETONG (120) PÅLAR STÅL (200)
HÖJDSYSTEM: RH2000
KOORDINATSYSTEM: SWEREF 99 15 00

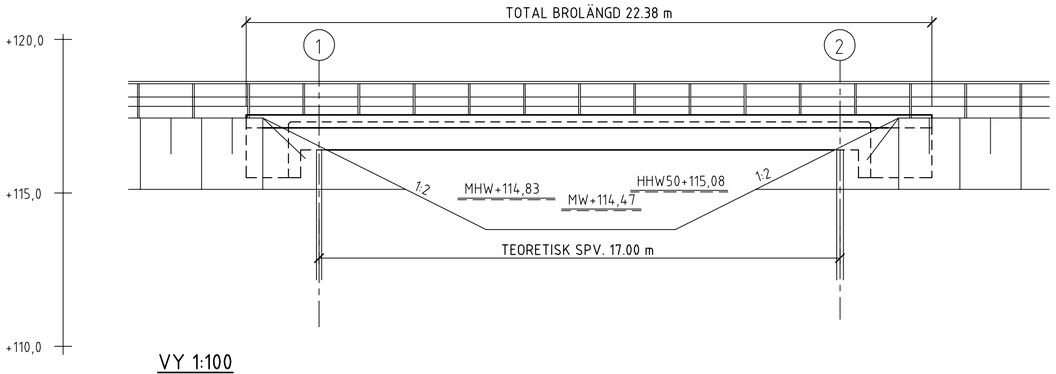

VY 1:100

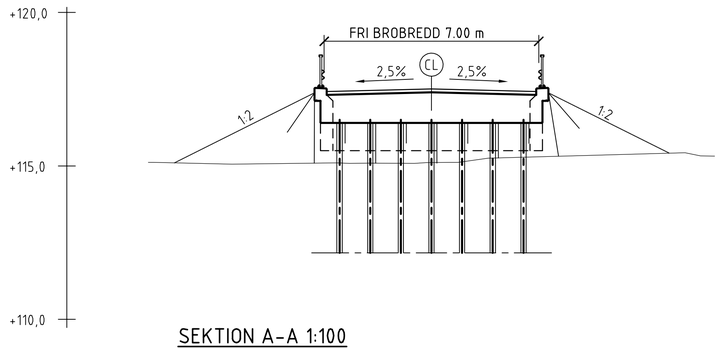

SEKTION A-A 1:100

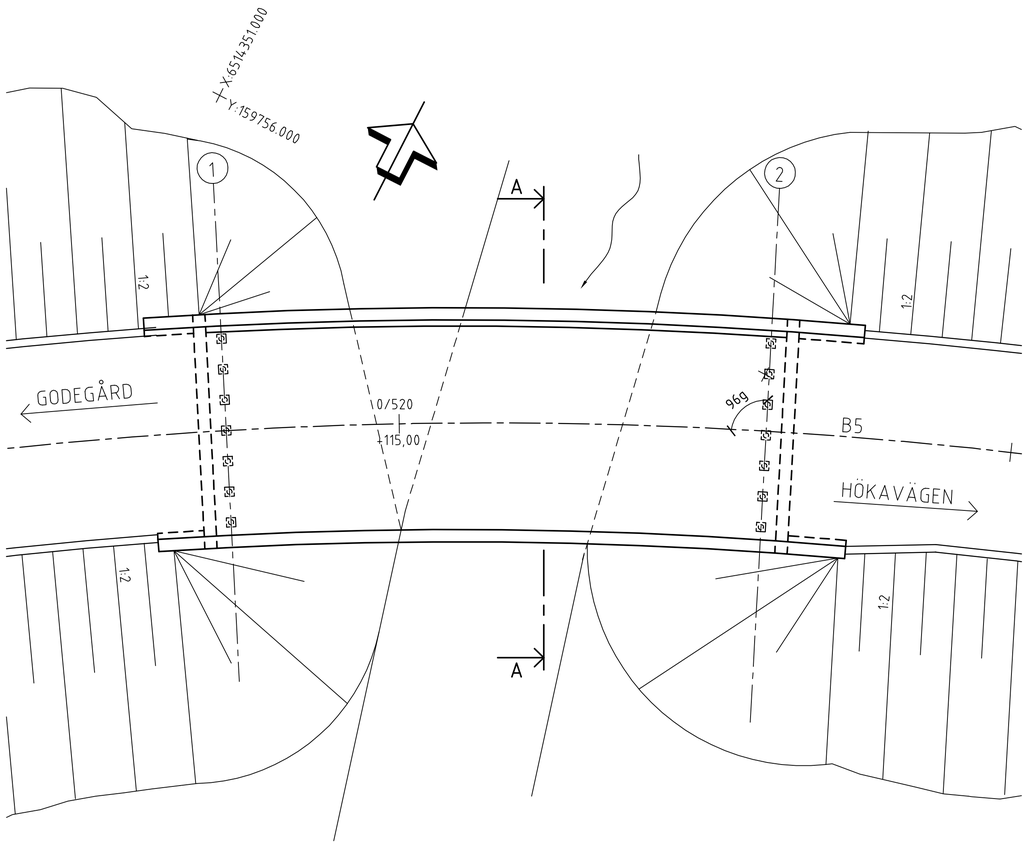

PLAN 1:100

0 1 2 3 4 5 6 7 8 9 10 m
1:100

TYP AV PLAN: JÄRNVÄGSPLAN			
LEVERANTÖR: TYRÉNS	AVDELNING: REGION MITT NORRA MA	LEVERANS/ÄNDRINGS-PM: –	TEKNIKOMRÅDE: BYGGNADSVERK
	UPPDRAGSNUMMER: 261770	KONSTRUKTIONSNUMMER: 100-672-1	GRANSKNINGSSTATUS / SYFTE: FÖR GRANSKNING
TRAFIKVERKET	JAKOBSHYTTAN-DEGERÖN BRO ÖVER VATTENDRAG SO GODEGÅRD = ALTERNATIV 1 = FÖRSLAGSSKISS		HANDLINGSTYP: GRANSKNINGSHANDLING ANLÄGGNINGSTYP: BRO
SKAPAD AV: TYRÉNS/ GUSTAF BOLINDER			KILOMETER=METER: + – + / BANDEL: 522
GRANSKAD AV: TYRÉNS/ HENRIK GABRIELSSON			RITNINGSNUMMER PROJEKT: 7040-21-400-109
GODKÄND AV: TYRÉNS/ A.B / DATUM: 2017-11-27	SKALA: 1:100 / FORMAT: A1	RITNINGSNUMMER FÖRVALTNING: –	BLAD: 109 / NÄSTA BLAD: 110 / ÄNDR.

XBRF: D:\GAV\261770\JP\Byggnadsverk\Modell\GAV7041-21-105-241400-241400-0099
Ritning: D:\GAV\261770\JP\Byggnadsverk\Ritset\JP\7040-21-400-109.dwg Skapad av: Bolindar, Gustaf 2017 11 27 09:33

FÖRESKRIFTER

BROTYP: PLATTRAM 0-LEDS (1410)
MATERIAL: ARMERAD BETONG (120)
HÖJDSYSTEM: RH2000
KOORDINATSYSTEM: SWEREF 99 15 00

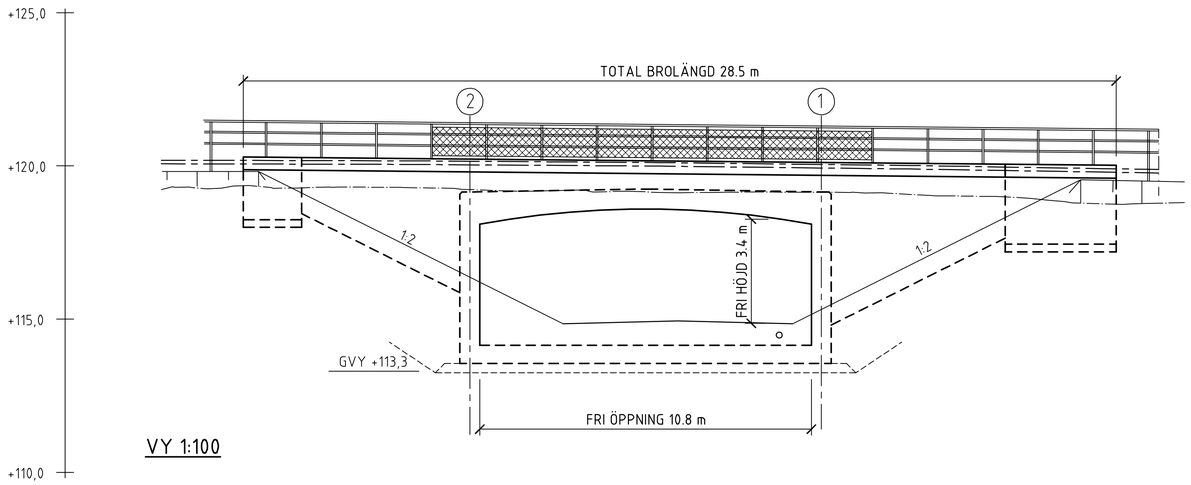

VY 1:100

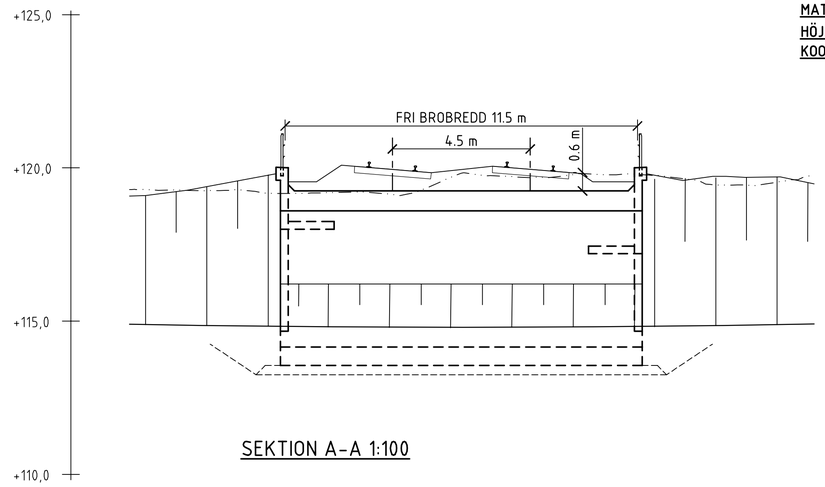

SEKTION A-A 1:100

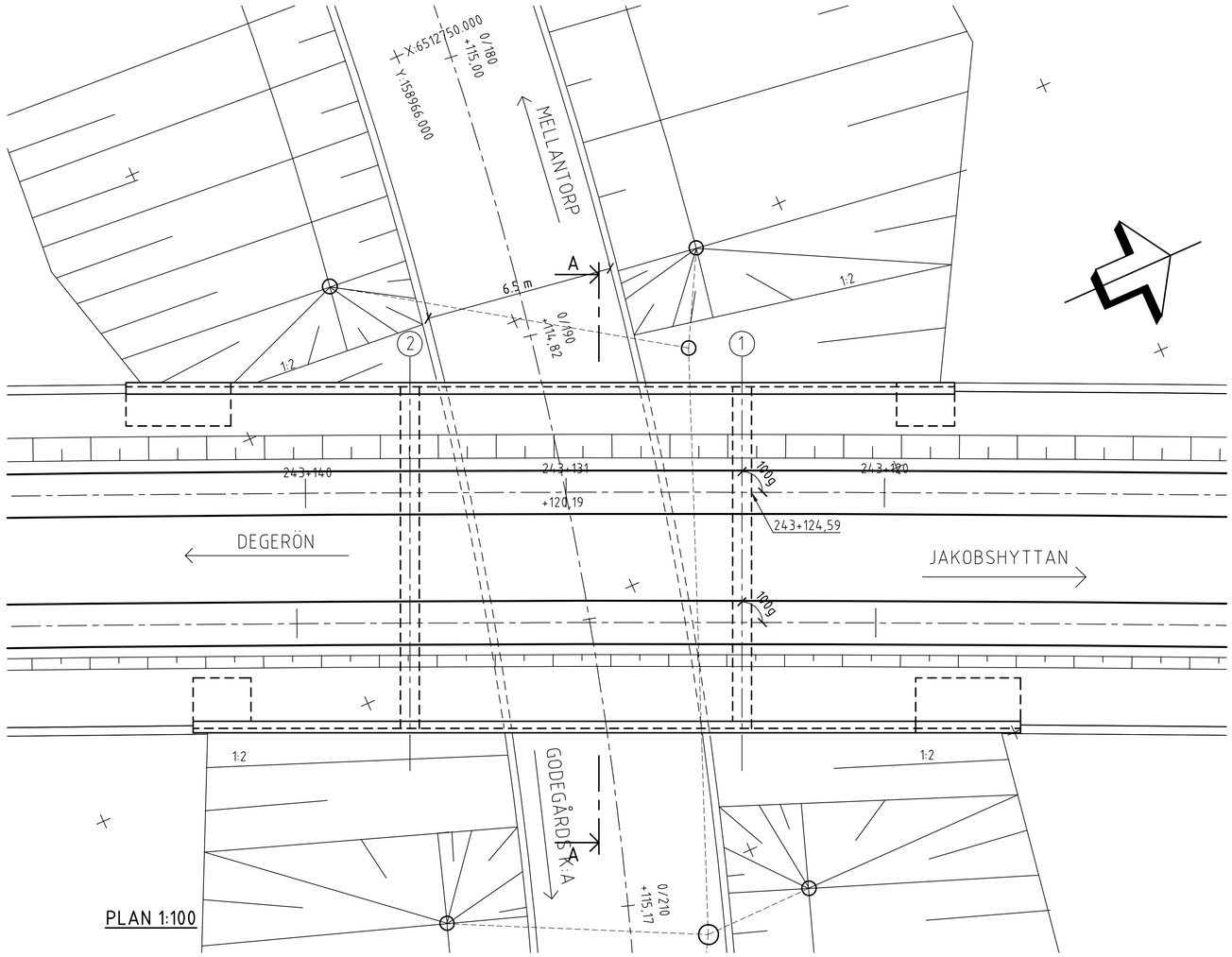

PLAN 1:100

0 1 2 3 4 5 6 7 8 9 10 m
1:100

TYP AV PLAN: JÄRNVÄGSPLAN			
LEVERANTÖR: TYRÉNS	AVDELNING: REGION MITT NORRA MA	LEVERANS/ÄNDRINGS-PM: –	TEKNIKOMRÅDE: BYGGNADSVERK
	UPPDRAGSNUMMER: 261770	KONSTRUKTIONSNUMMER: 100-673-1	GRANSKNINGSSTATUS / SYFTE: FÖR GRANSKNING
TRAFIKVERKET	JAKOBSHYTTAN-DEGERÖN BRO ÖVER VÄG T1 VID GODEGÅRDS K:A = ALTERNATIV 1 = FÖRSLAGSSKISS		HANDLINGSTYP: GRANSKNINGSHANDLING
			ANLÄGGNINGSTYP: BRO
SKAPAD AV: TYRÉNS/ GUSTAF BOLINDER			KILOMETER+METER: 243+110 - 243+150 / BANDEL: 522
GRANSKAD AV: TYRÉNS/ HENRIK GABRIELSSON			RITNINGSNUMMER PROJEKT: 7040-21-400-111
GODKÄND AV: TYRÉNS/ A.B / DATUM: 2017-11-27	SKALA: 1:100 / FORMAT: A1	RITNINGSNUMMER FÖRVALTNING: –	BLAD: 111 / NÄSTA BLAD: 112 / ÄNDR.

XREF: D:\GAV\261770_VP\Byggnadsverk\Vägbro_VP\7040-21-105-2k3110-2k3150-0011

Ritning: D:\GAV\261770_VP\Byggnadsverk\Vägbro_VP\7040-21-400-111.dwg Skapad av: Bolinder, Gustaf 2017-11-21 8:51

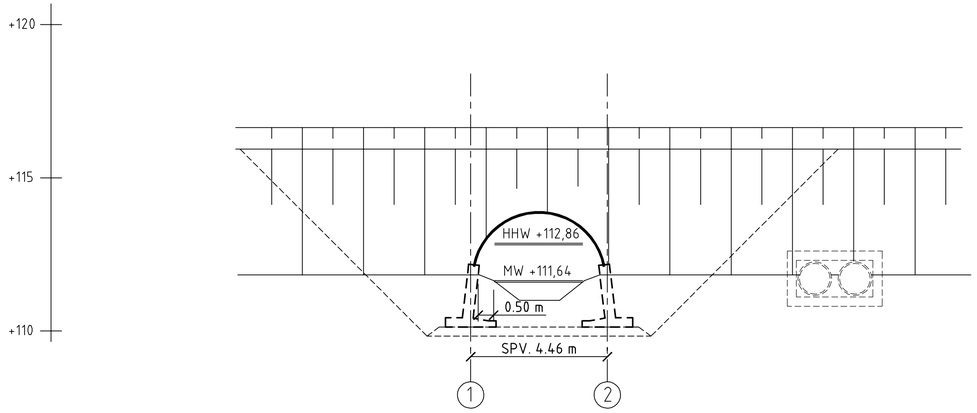

VY 1:100

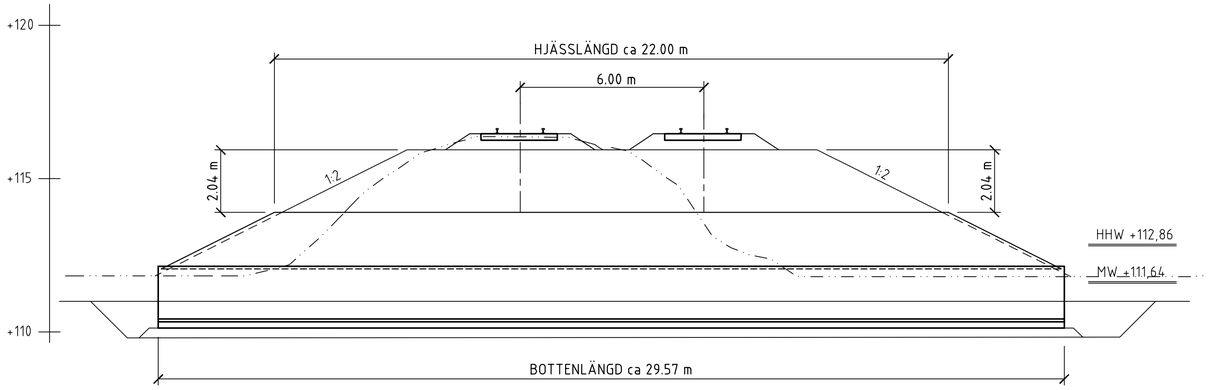

SEKTION A-A 1:100

FÖRESKRIFTER

BROTYP: RÖRBRO VALVBÅGE (1650)
MATERIAL: VALV I STÅL (200) STÖD I ARMERAD BETONG (120)
HÖJDSYSTEM: RH2000
KOORDINATSYSTEM: SWEREF 99 15 00

VATTENFÖRING

	FLÖDE	VATTENNIVÅ	VATTENHASTIGHET
MQ	0,22 m^3/s	+111,64	0,16m/s
MHQ	2,87 m^3/s	+112,19	0,78 m/s
HQ50	6,96 m^3/s	+112,59	1,26 m/s
HQ100	7,66 m^3/s	+112,66	1,32 m/s
HQ100- KLIMAT	9,95 m^3/s	+112,86	1,49 m/s

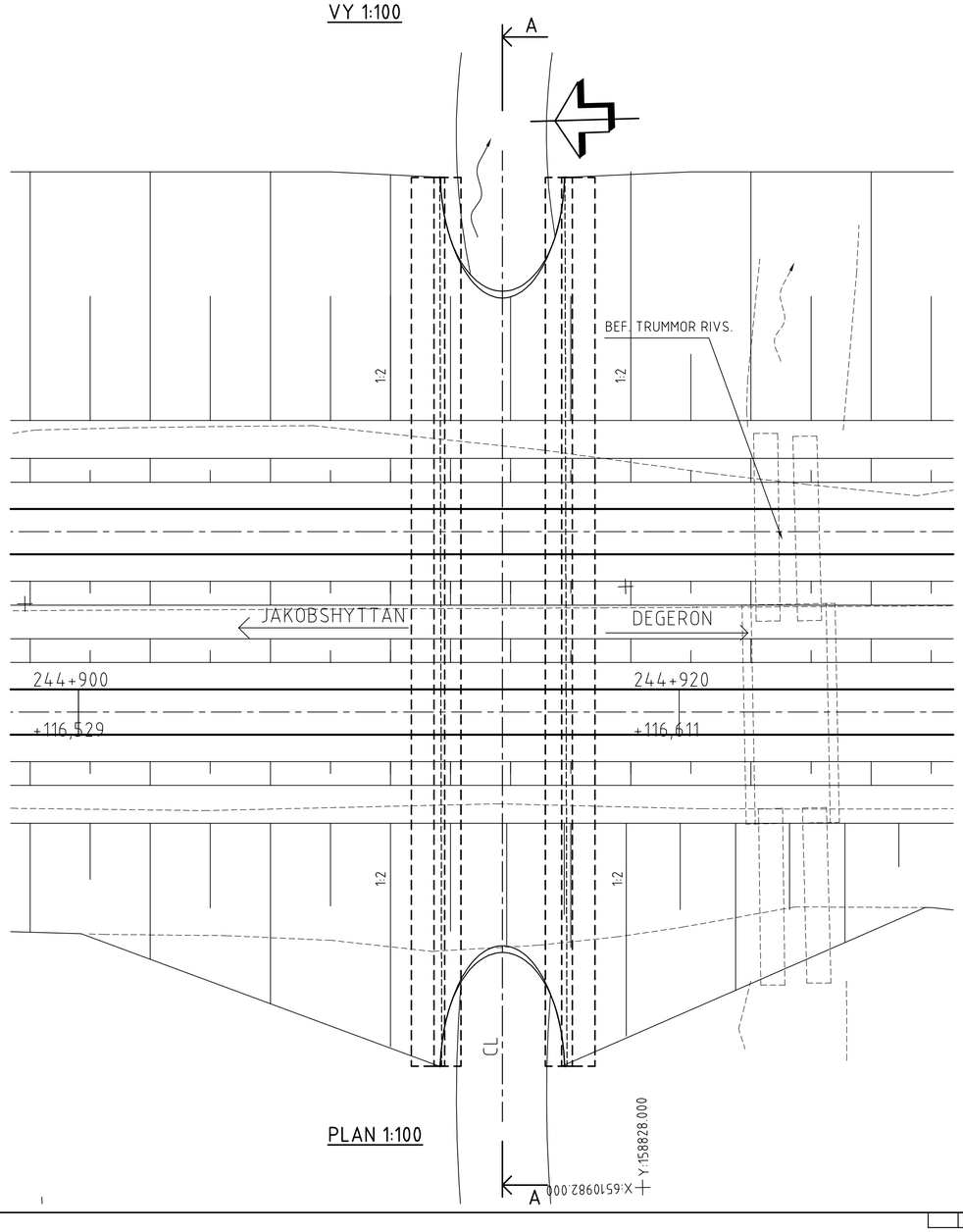

PLAN 1:100

0 1 2 3 4 5 6 7 8 9 10 m
1:100

TYP AV PLAN: JÄRNVÄGSPLAN						
LEVERANTÖR: TYRÉNS	AVDELNING: REGION MITT NORRA MA	LEVERANS/ÄNDRINGS-PM: –		TEKNIKOMRÅDE: BYGGNADSVERK		
	UPPDRAGSNUMMER: 261770	KONSTRUKTIONSNUMMER: 100-781-1		GRANSKNINGSSTATUS / SYFTE: FÖR GRANSKNING		
TRAFIKVERKET	JAKOBSHYTTAN-DEGERÖN			HANDLINGSTYP: GRANSKNINGSHANDLING		
	BRO ÖVER VATTENDRAG 1,6 KM S GODEGÅRDS K:A = ALTERNATIV 1 = FÖRSLAGSSKISS			ANLÄGGNINGSTYP: BRO		
SKAPAD AV: TYRÉNS/ GUSTAF BOLINDER				FLÖDETER-METER: 244+920-244+925	BANDEL: 522	
GRANSKAD AV: TYRÉNS/ HENRIK GABRIELSSON				RITNINGSNUMMER PROJEKT: 7040-21-400-113		
GODKÄND AV: TYRÉNS/ A.B	DATUM: 2017-11-27	SKALA: 1:100	FORMAT: A1	RITNINGSNUMMER FÖRVALTNING: –	BLAD: 113	NÄSTA BLAD: 114	ÄNDR.:

VIBE: D:\GAX\26177\0\JPcGallerie\Vägar\Bro\704-21-113-113.dwg 2017-11-09-09:29, 24.7.0000=A1 D:\GAX\26177\0\JPcGallerie\Vägar\Vägar.kvar LIA551, SweREF99500 D:\GAX\26177\0\JPcVägar\Vägar\Vägar.dwn D:\GAX\26177\0\JPcVägar\Vägar\Vägar.dwn\Vägar.dwn D:\GAX\26177\0\JPcBygnader\Vägar\JP\704-21-105-24.098-24.092-001

Ritning G:\GAX\26177\0\JPcBygnader\Vägar\JP\704-21-113-113.dwg Skapat av Bolinder, Gustaf 2017-11-21, 13:56