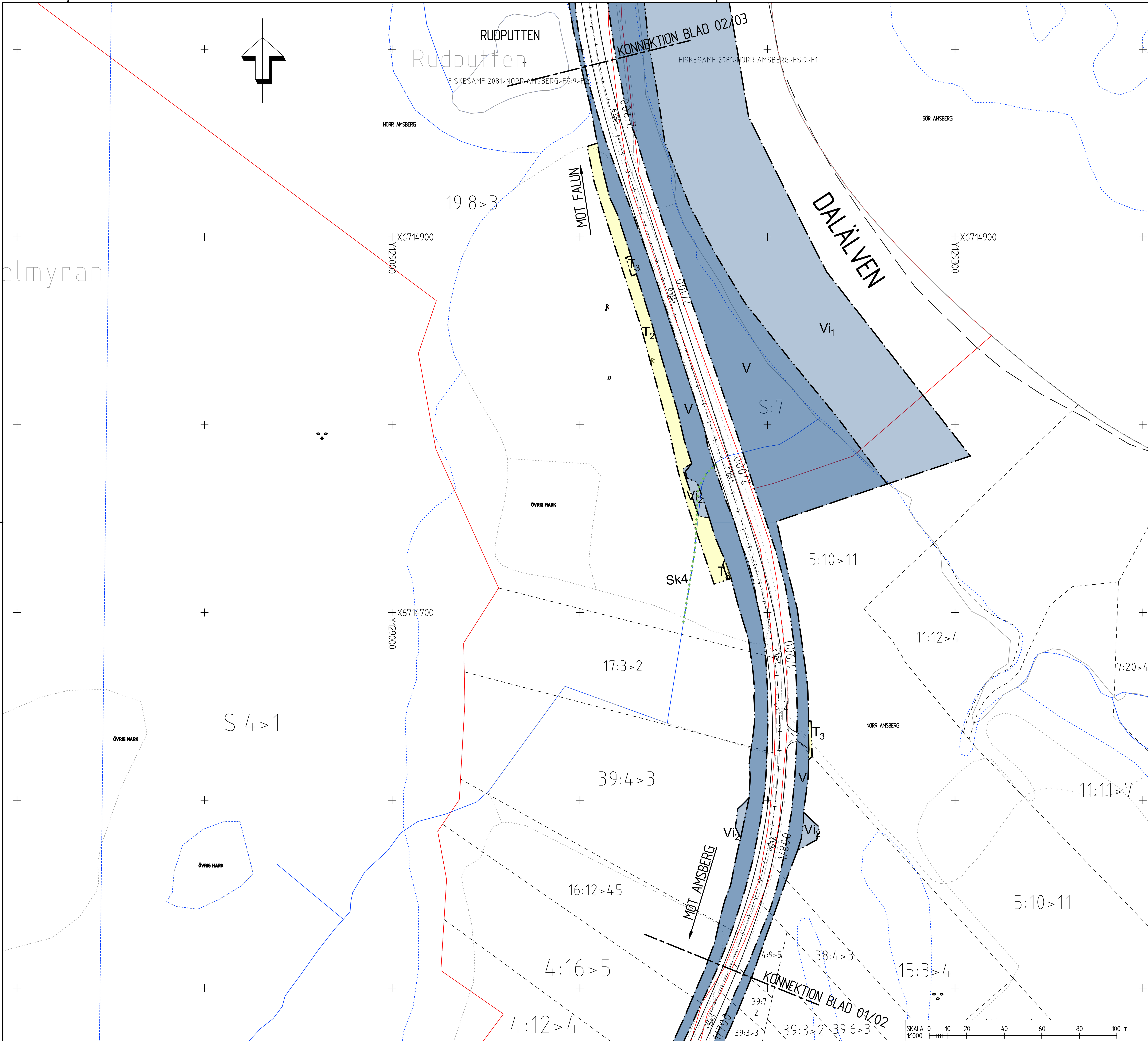


# TECKENFÖRKLARING

| KOORDINATSYSTEM |
|---|
| PLAN: SWEREF 99 15:45 |
| HÖJD: RH2000 |

MARKANSPRÅK

- GRÄNS FÖR VÄGOMRÅDE
- AVGRÄNSNING MELLAN OLIKA TYPER AV MARKANSPRÅK
- V — NYTT VÄGOMRÅDE MED VÄGRÄTT
- $Vi_1$ — NYTT VÄGOMRÅDE MED INSKRÄNKT VÄGRÄTT- FÖR GEOTEKNISK ÅTGÄRD I ÄLVEN
- $Vi_2$ — NYTT VÄGOMRÅDE MED INSKRÄNKT VÄGRÄTT- FÖR BRO/TRUMMOR UTLOPPSDIKE RENSAS OCH JUSTERAS
- $T_1$ — TILLFÄLLIG NYTTJANDERÄTT - FRÅN BYGGSTART TILL SLUTBESIKTNING FÖR UPPLAG, ETABLERING OCH TILLFÄLLIGA VÄGAR
- $T_2$ — TILLFÄLLIG NYTTJANDERÄTT - FRÅN BYGGSTART TILL SLUTBESIKTNING FÖR GEOTEKNISK ÅTGÄRD, ÖVERLAST SAMT ENLIGT $T_1$
- $T_3$ — TILLFÄLLIG NYTTJANDERÄTT - FRÅN BYGGSTART TILL SLUTBESIKTNING FÖR ATT ÅTGÄRDA/ANLÄGGA BRO/TRUMMA/DIKE SAMT ENLIGT $T_1$

VERKSAMHETER/ÅTGÄRDER SOM UNDANTAS FRÅN FÖRBUD ENLIGT MILJÖBALKEN

UNDANTAGEN GÄLLER HELA PLANEN:

- FÖRBUDEN SOM AVSER VERKSAMHET ELLER ÅTGÄRD INOM GENERELLT BIOTOPSSKYDDADEOMRÅDEN (7:11 2 ST. MB) GÄLLER INTE BYGGANDET AV ALLMÄN VÄG
- FÖRBUDEN MOT ÅTGÄRDER INOM STRANDSKYDDSOMRÅDE (7:15) GÄLLER INTE BYGGANDET AV ALLMÄN VÄG
- SKYLDIGHETEN ATT GÖRA ANMÄLAN FÖR SAMRÅD ENLIGT 12:6 GÄLLER INTE FÖR DE VERKSAMHETER OCH ÅTGÄRDER SOM BEHÖVS FÖR ATT BYGGA VÄGEN OCH SOM FASTSTÄLLS OCH INGÅR I VÄGOMRÅDET FÖR ALLMÄN VÄG ELLER OMRÅDE FÖR TILLFÄLLIGT NYTTJANDERÄTT

SKYDDSÅTGÄRDER OCH FÖRSIKTIGHETSMÅTT

- MARKERING ELLER AVGRÄNSNING AV SKYDDSÅTGÄRDER/FÖRSIKTIGHETSMÅTT

Sk1 - BULLERSKYDD GENOM FASADÅTGÄRD
Sk2 - BULLERSKYDD GENOM ÅTGÄRD FÖR UTEPLATS
Sk3 - BULLERSKYDD GENOM FASADÅTGÄRD OCH ÅTGÄRD FÖR UTEPLATS
Sk4 - BIOTOPSKYDDAT DIKE
Sk5 - BIOTOPSKYDDAD ALLE

SÄRSKILDA BESLUT SOM TAS I SAMBAND MED FASTSTÄLLELSE

- INDRAGNING AV VÄG FRÅN ALLMÄNT UNDERHÅLL

ÖVRIGA BETECKNINGAR PÅ PLANKARTAN

- TRAKTGRÄNS
- FASTIGHETSGRÄNS
- 21:13 FASTIGHETSBETECKNING
- KOMMUNGRÄNS
- STRANDLINJE, VATTENDRAG, VÅTMARK ELLER DIKE
- SAMFÄLLIGHETSOMRÅDE
- SERVITUT, GEMENSAMHETSANLÄGGNING, LEDNINGSRÄTT
- +0,0 0/100 NY VÄG, VÄGBANEKANTER MED LÄNGDMÄTNING OCH HÖJDSÄTTNING

STRANDSKYDD BERÖR DELAR AV STRÄCKAN

FASTIGHETSKARTA ERHÅLLEN FRÅN LANTMÄTERIET 2018-03-16

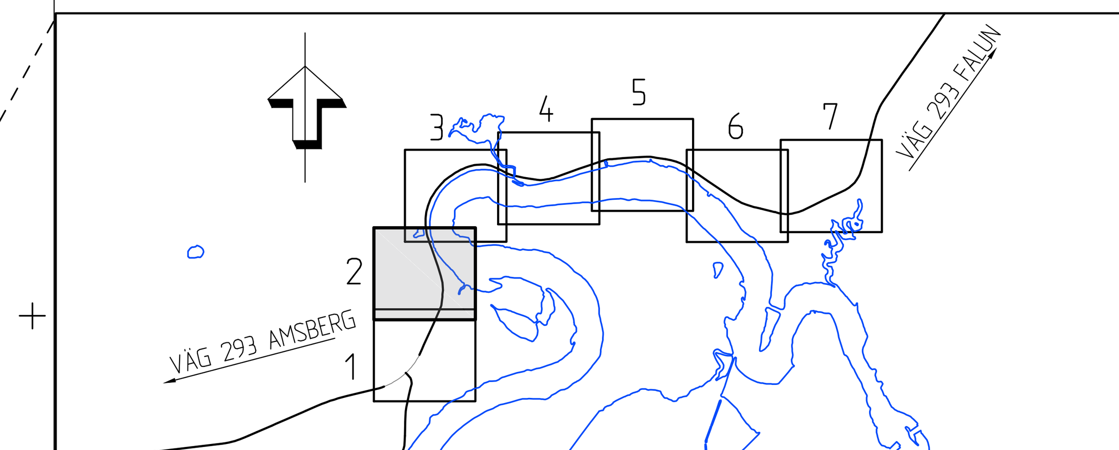


| | |
|---|---|
| TYP AV PLAN: VÄGPLAN | |
| GRANSKNINGSSTATUS / SYFTE: FÖR GRANSKNING | |
| HANDLINGSTYP: SAMRÅDSHANDLING | |
| DATUM: 2018-04-23 | LEVERANS / ÄNDRINGS-PM: |
| OBJEKT: VÄG 293 HOLBACKEN-ÄNGESGÅRDARNA | |
| DELOMRÅDE / BANDEL: VÄG 293 | |
| ANLÄGGNINGSDEL: GEMENSAMT | |
| OBJEKTNUMMER / KM: 152083 | KONSTRUKTIONSNUMMER: |
| BESTÄLLARE: TRAFIKVERKET | LEVERANTÖR: SWECO |
| SKAPAD AV: K.LARSSON | UPPDRAGSNUMMER: 2412683 |
| GODKÄND AV: H.ANGANTYR | AVDELNING: CIVIL |
| RITNINGSTYP: PLANKARTA | |
| TEKNIKOMRÅDE / INNEHÅLL: VÄGUTFORMNING OCH TRAFIK | |
| BESKRIVNING: KM 1/730-2/230 | |
| SKALA: 1:1000 | FORMAT: A1 |
| FÖRVALTNINGSNUMMER: | |
| RITNINGSNUMMER: 1 00 T 02 02 | BLAD: 2 |
| NÄSTA BLAD: | BET: |

Ritning: P:\2413\2412683\000\15_CAD\T\RitDef\100T0202.dwg Skapad av: Larsson Karolina 2018-04-17 11:27

XREF: MODELL\X0009708 MODELL\C0009507 MODELL\X0009501 MODELL\X0009701 MODELL\X0009702 MODELL\X0009703 MODELL\X0009704 MODELL\X0009707 MODELL\T1009302 MODELL\T1000203 2017-12-20 10:28 2018-01-23 10:32 2018-01-23 14:14 2017-12-20 11:06 2017-12-20 11:07 2017-12-20 11:07 2017-12-20 11:07 2017-08-30 10:00 MODELL\T1009301 MODELL\C0009502 MODELL\T1000208 2018-01-26 13:13 2018-01-23 08:52

VM152083VP, ankomst 2018-04-24, ver 1, jobb 27