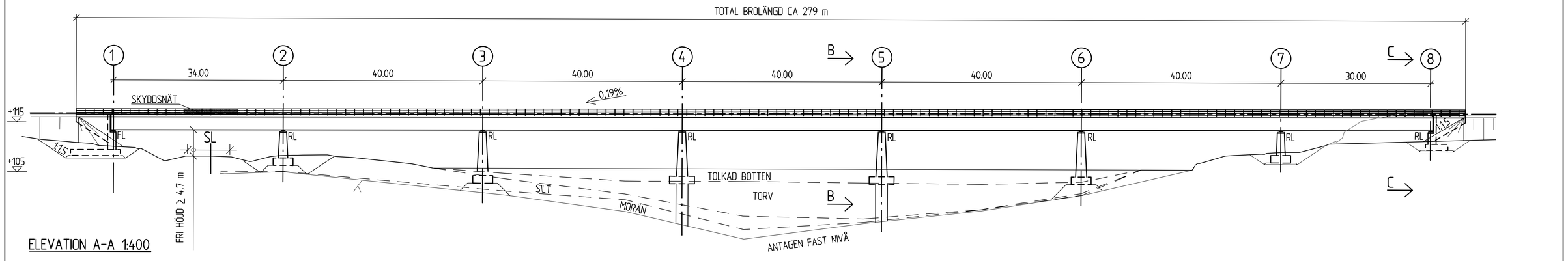

ELEVATION A-A 1:400

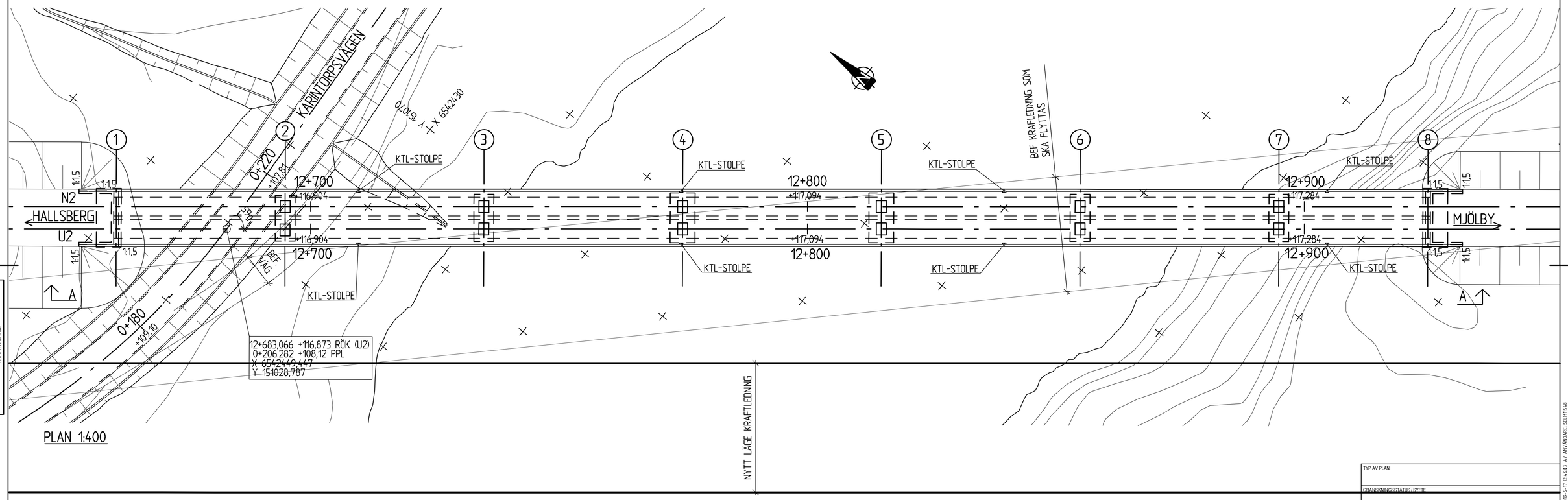

PLAN 1:400

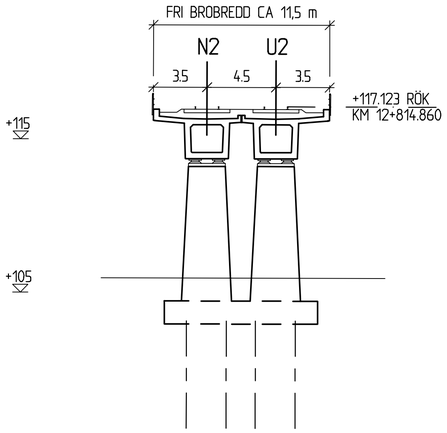

SEKTION B-B 1:200

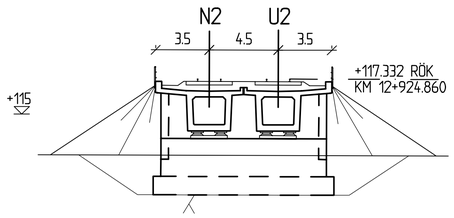

SEKTION C-C 1:200

ALLMÄNNA HÄNVISNINGAR

KOORDINATSYSTEM: SWEREF 99 15 00
HÖJDSYSTEM: RH 2000

BRON SKA DIMENSIONERAS OCH UTFÖRAS ENLIGT KRAV BROBYGGANDE 2.0 (TDOK 2016:0204) OCH TRVK GEO 13 SAMT TEKNISK PM BYGGNADSVERK, DOK.NR 7045-142-025.

GRUNDLÄGGNING:
BROSTÖD NR 1-3 OCH 6-7 FÖRESLÅS GRUNDLÄGGAS PÅ PACKAD FYLLNING.
BROSTÖD 4 OCH 5 FÖRSLÅS GRUNDLÄGGAS MED BORRADE STÅLRÖRSPÅLAR.

SKALA 1:400
0 5 10 15 20 30 40
METER

TYP AV PLAN	
GRANSKNINGSSTATUS / SYFTE	
HANDLINGSTYP	
DATUM	LEVERANS / ÄNDRINGS-PM
OBJEKT	HALLSBERG - STENKUMLA NYTT DUBBELSPÅR
DELOMRÅDE / BANDEL	
ANLÄGGNINGSDEL	
OBJEKTNUMMER / KM	KONSTRUKTIONSNUMMER
BESTÄLLARE: TRAFIKVERKET	LEVERANTÖR: WSP
SKAPAD AV	UPPDRAGSNUMMER: 10259870
GODKÄND AV	AVDELNING
RITNINGSTYP	
TEKNIKOMRÅDE / INNEHÅLL	
BESKRIVNING	
SKALA / FORMAT	FÖRVALTNINGSNUMMER
RITNINGSNUMMER	BLAD / NÄSTA BLAD / BET

Denna ritning är Trafikverkets egendom. Allt obehörigt begagnande av ritningen bevras enligt lag.
TRAFIKVERKET

Fil: \\corp.pbwan.net\SE\Projects\SSTN\10259813__Teknikområde\Vk_Sth\42_Byggnadsverk_bro\Utfört\7045-142-025_149.dwg PLOTTAD: 2019-4-17 12:44:03 AV ANVÄNDARE SELMI5K8