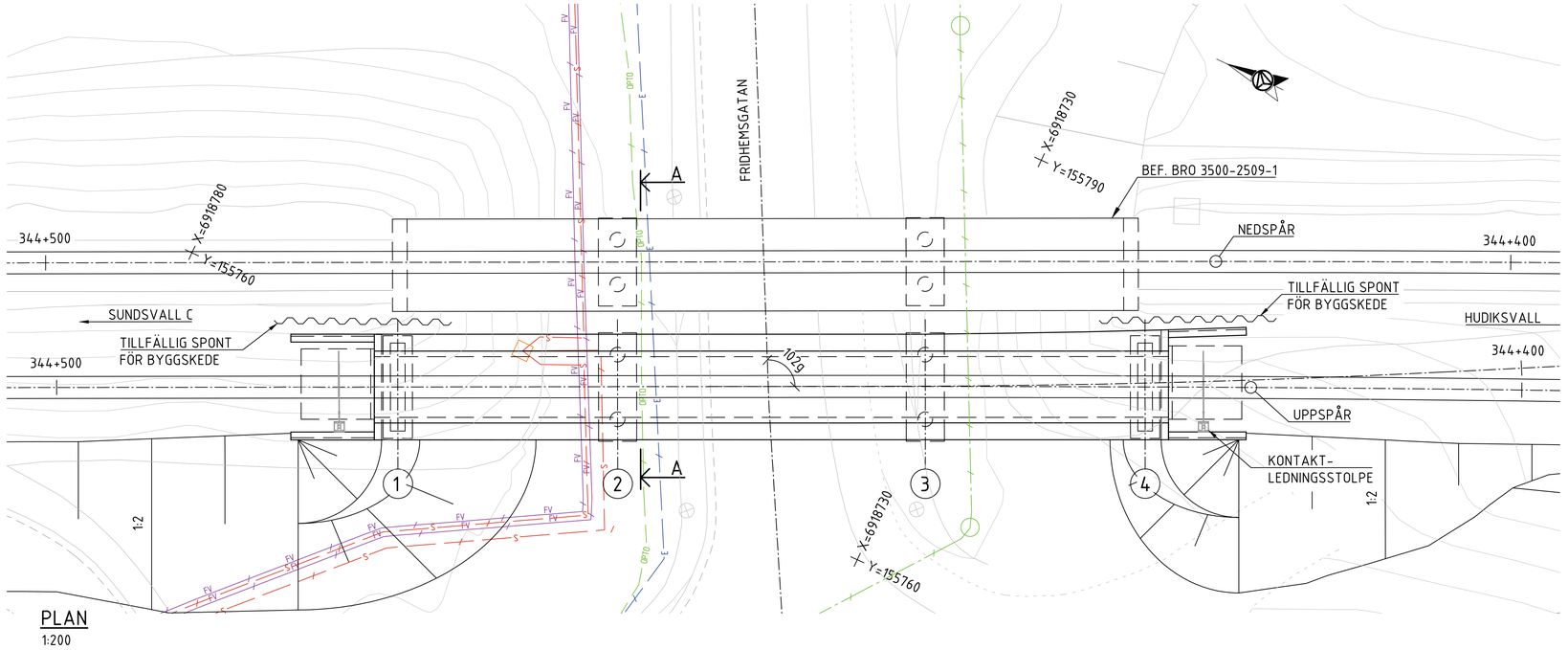

PLAN
1:200

TECKENFÖRKLARING

- BELYSNING
- BRUNN
- TELESKÅP
- SIGNALKABEL
- ELKABEL MARK
- FJÄRRVÄRMELEDNING
- TELE OPTOKABEL
- DAGVATTENLEDNING

ALLMÄNNA ANVISNINGAR

FÖRESKRIFTER:
BRON UTFÖRS OCH DIMENSIONERAS ENLIGT KRAV BROBYGGANDE TDOK 2016:0204 VER. 3

KOORDINATSYSTEM:
KOORDINATSYSTEM: SWEREF 99 17 15
HÖJDSYSTEM: RH 2000

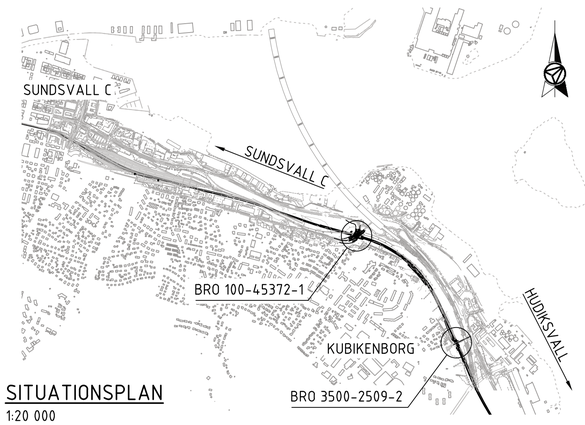

SITUATIONSPLAN
1:20 000

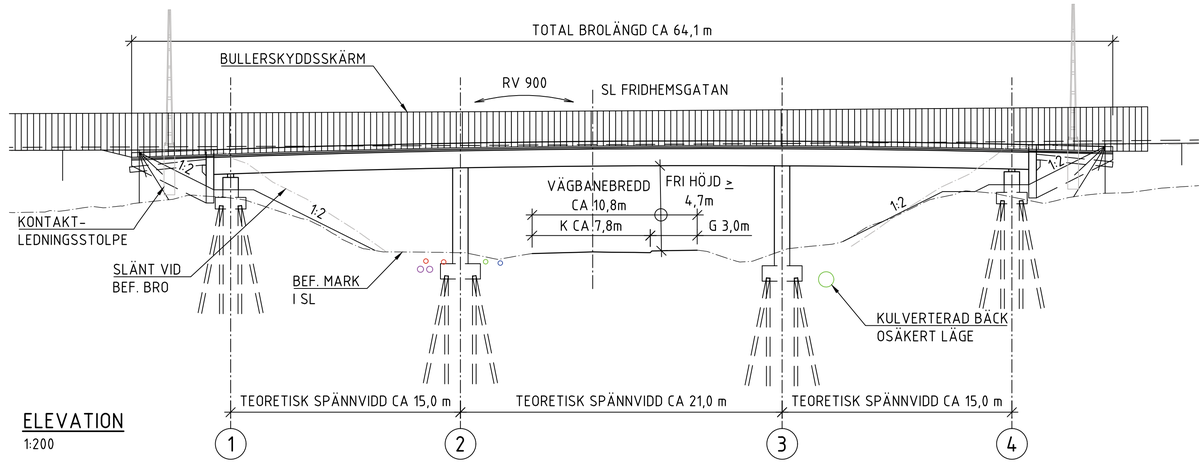

ELEVATION
1:200

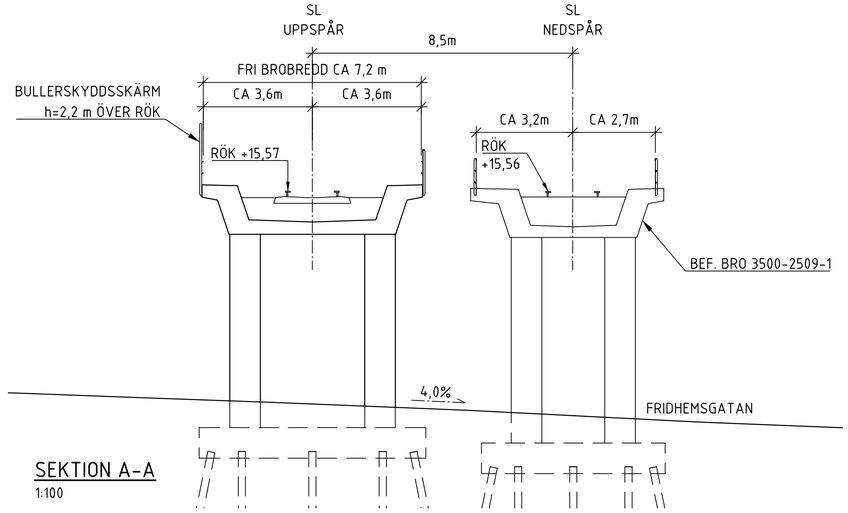

SEKTION A-A
1:100

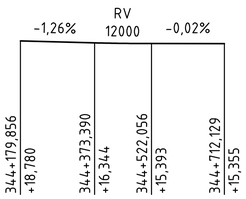

PROFIL UPPSPÅR

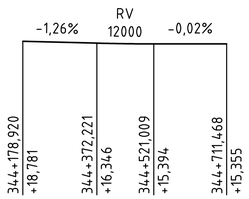

PROFIL NEDSPÅR

0 5 10 15 20
Skala: 1:200

ÄNDR. ÄNDRINGEN AVSER		GODKÄND AV	ÄNDR. DATUM
TYP AV PLAN	JÄRNVÄGSPLAN		
LEVERANTÖR: AFRY	AVDELNING: AFRY	LEVERANS/ÄNDRINGS-PM	TEKNIKOMRÅDE: BYGGNADSVERK
	UPPDRAGSNUMMER: 792399	KONSTRUKTIONSNUMMER: 3500-2509-2	GRANSKNINGSSTATUS / SYFTE
TRAFIKVERKET	KUBIKENBORG–SUNDSVALL BRO ÖVER VÄG FRIDHEMSGATAN (VÄSTRA BRON) I SUNDSVALL		HANDLINGSTYP
			ANLÄGGNINGSTYP: BRO
SKAPAD AV: M.V. RIOS			KILOMETER+METER: 344+400–344+500 / BANDEL: 234
GRANSKAD AV: S. STÅL	FÖRSLAGSRITNING KONSTBYGGNAD		RITNINGSNUMMER PROJEKT: 156842–14A–400–0344–1001
GODKÄND AV: P. TÖRNKVIST	DATUM: 2022–04–04 / SKALA: 1:200	FORMAT: A1 / RITNINGSNUMMER FÖRVALTNING	BLAD: 001 / NÄSTA BLAD / ÄNDR.

Denna ritning är Trafikverkets egendom. Allt obehörigt begagnande av ritningen beivras enligt lag.
TRAFIKVERKET

XREF:156842-08-P1-344_353-0001.dwg _6
156842-14A-QO-0344_0353-1001.dwg _12
156842-14A-PO-0344_0353-1001.dwg _12
156842-08-P1-0007.dwg _8

PLO: 2022-02-18 11:07 C:\PROJECTWISEWD\AFRY_INVEST\AF_A561058\DMS24381\156842-14A-400-0344-1001.DWG RIOS, VICTOR MANUEL