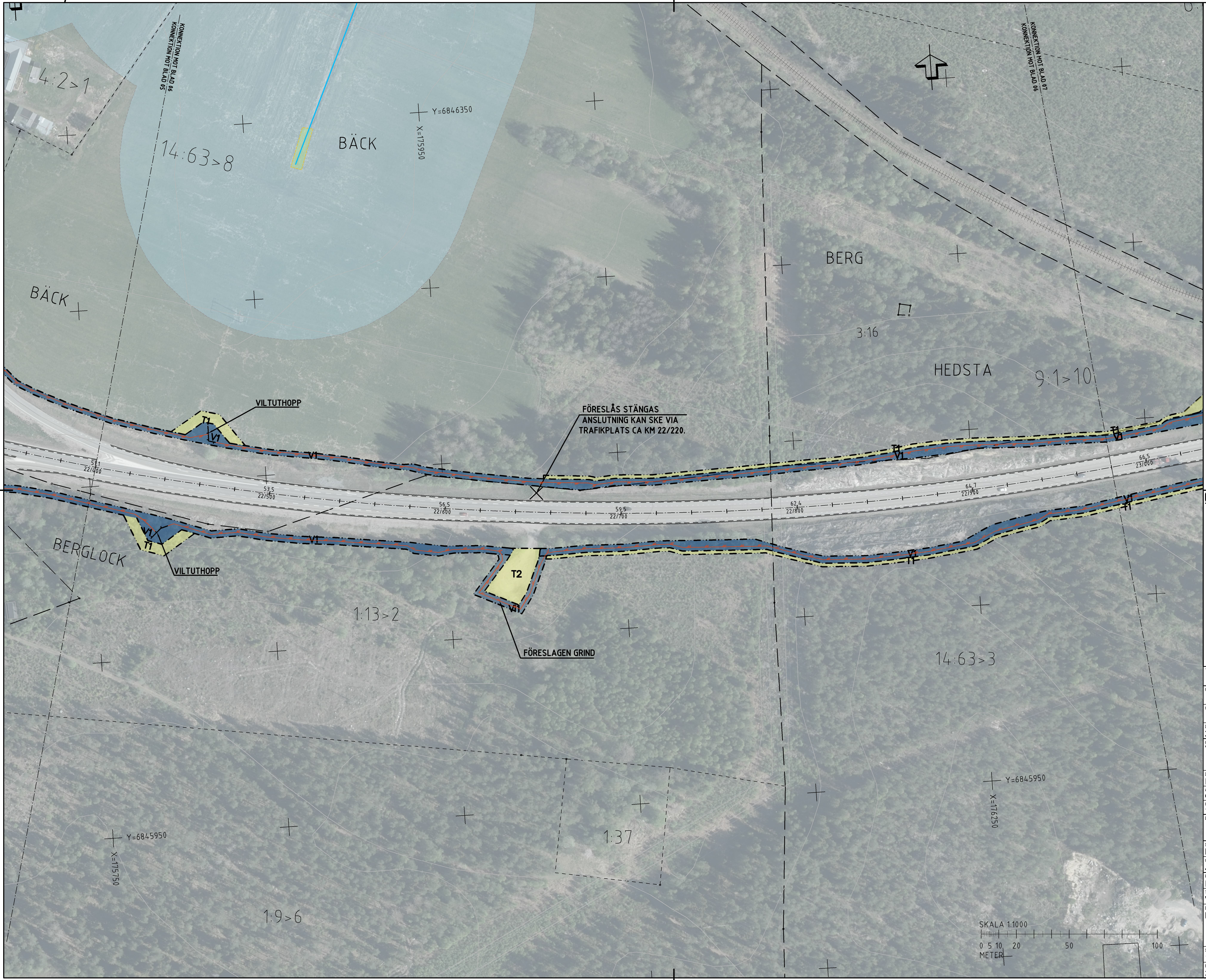
KONNEKTION MOT BLAD 06
KONNEKTION MOT BLAD 05
4:2>1
14:63>8
BÄCK
Y=6846350
X=175950
BÄCK
KONNEKTION MOT BLAD 07
KONNEKTION MOT BLAD 06
BERG
3:16
HEDSTA
9:1>10
VILTUTHOPP
T1
V1
FÖRESLÅS STÄNGAS
ANSLUTNING KAN SKE VIA
TRAFIKPLATS CA KM 22/220.
51,1
22/400
53,5
22/500
56,5
22/600
59,5
22/700
62,4
22/800
64,7
22/900
66,5
23/000
V1
T1
BERGLOCK
VILTUTHOPP
T2
FÖRESLAGEN GRIND
1:13>2
14:63>3
Y=6845950
X=175750
1:9>6
1:37
Y=6845950
X=176250
SKALA 1:1000
0 5 10 20 50 100
METER

TECKENFÖRKLARING

KOORDINATSYSTEM
SYSTEM I PLAN: SWEREF99 16 30
SYSTEM I HÖJD: RH2000

FASTIGHETSKARTANS AKTUALITET: 2023-12-22

—·—·—·— KONNEKTIONSLINJE RITINGAR

MARKANSPRÅK

—·—·—	GRÄNS FÖR VÄGOMRÅDE
—··—··—	AVGRÄNSNING MELLAN OLIKA TYPER AV MARKANSPRÅK
V1	NYTT VÄGOMRÅDE MED VÄGRÄTT
V2	NYTT VÄGOMRÅDE INOM DETALJPLAN DÄR KOMMUNEN ÄR HUVUDMAN FÖR ALLMÄNNA PLATSER.
Vi1—Vi7	NYTT VÄGOMRÅDE MED INSKRÄNKT VÄGRÄTT

Vi1 — VILTSTÄNGSEL INVID ENSKILDA VÄGAR
Vi2 — VILTSTÄNGSEL INVID SPÅRANLÄGGNING
Vi3 — SIKTRÖJNING
Vi4 — VILTSTÄNGSEL INVID BOSTADSFASTIGHETER
Vi5 — VILTSTÄNGSEL INVID GATOR, NYTT VÄGOMRÅDE INOM DETALJPLAN DÄR KOMMUNEN ÄR HUVUDMAN FÖR ALLMÄNNA PLATSER
Vi6 — VILTSTÄNGSEL INVID MARKAVVATTNINGSFÖRETAG
Vi7 — VILTSTÄNGSEL INVID DAMMVALL, FÖR UNDERHÅLL OCH SLYRÖJNING

T1—T2	TILLFÄLLIG NYTTJANDERÄTT

T1 —TILLFÄLLIG NYTTJANDERÄTT FÖR ARBETSOMRÅDE. GÄLLER UNDER BYGGTIDEN. DOCK LÄNGST TILL OCH MED GODKÄND SLUTBESIKTNING.

T2 —TILLFÄLLIG NYTTJANDERÄTT FÖR UPPLAG AV MASSOR, MATERIAL OCH FÖR ETABLERINGSOMRÅDE.GÄLLER UNDER BYGGTIDEN. DOCK LÄNGST TILL OCH MED GODKÄND SLUTBESIKTNING.

SKYDDSÅTGÄRDER OCH FÖRSIKTIGHETSMÅTT

●●●●●●●●●●●● Sk—MARKERING ELLER AVGRÄNSNING AV SKYDDSÅTGÄRD/FÖRSIKTIGHETSMÅTT

SK1 — FAUNASKÄRM

VERKSAMHETER/ÅTGÄRDER SOM UNDANTAS FRÅN FÖRBUD ENLIGT MILJÖBALKEN

▭	FÖRBUDEN MOT ÅTGÄRDER INOM STRANDSKYDDSOMRÅDE(7:15 MB) GÄLLER INTE BYGGANDE AV ALLMÄN VÄG
🟩	FÖRBUDEN SOM AVSER VERKSAMHET ELLER ÅTGÄRD INOM GENERELLT BIOTOPSKYDDSOMRÅDE (7:11 2 ST. MB) GÄLLER INTE BYGGANDE AV ALLMÄN VÄG

-SKYLDIGHETEN ATT GÖRA ANMÄLAN FÖR SAMRÅD ENLIGT 12:6 MB GÄLLER INTE FÖR DE VERKSAMHETER OCH ÅTGÄRDER SOM BEHÖVS FÖR ATT BYGGA VÄGEN OCH SOM FASTSTÄLLS OCH INGÅR I VÄGOMRÅDE FÖR ALLMÄN VÄG ELLER OMRÅDE FÖR TILLFÄLLIG NYTTJANDERÄTT

ÖVRIGA BETECKNINGAR PÅ ILLUSTRATIONSRITNING

00,0 0/000	ALLMÄN VÄG, VÄGMITT MED LÄNGDMÄTNING SAMT HÖJDSÄTTNING
—//—//—	NYTT VILTSTÄNGSEL
┬┬┬┬	STÖDMUR
- - - -	FASTIGHETSGRÄNS
— — —	TRAKTGRÄNS
— — —	OMRÅDESBESTÄMMELSE OCH DETALJPLAN
✕	ENSKILD VÄGANSLUTNING TILL ALLMÄN VÄG SOM FÖRESLÅS ATT STÄNGAS ELLER ÄNDRAS.

ORIENTERINGSFIGUR

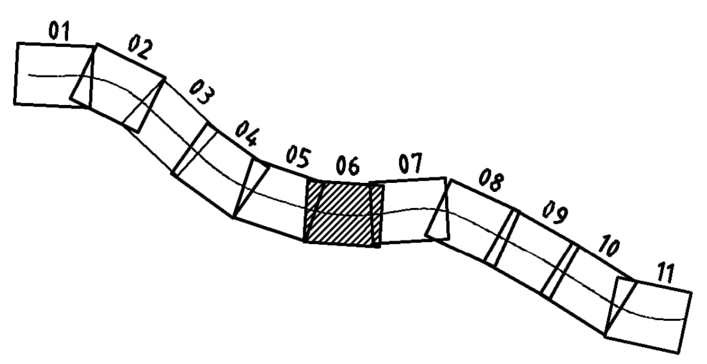
01
02
03
04
05
06
07
08
09
10
11

TYP AV PLAN
VÄGPLAN

GRANSKNINGSSTATUS / SYFTE
FÖR GRANSKNING

HANDLINGSTYP
FASTSTÄLLELSEHANDLING

DATUM 2024-09-09	LEVERANS / ÄNDRINGS-PM

OBJEKT
VILTÅTGÄRDER RV84
FORSA-TPL HUDIKSVALL S

DELOMRÅDE / BANDEL
FORSA-TPL HUDIKSVALL S

ANLÄGGNINGSDEL
GEMENSAMT

OBJEKTNUMMER / KM 171176	KONSTRUKTIONSNUMMER
BESTÄLLARE TRAFIKVERKET	LEVERANTÖR wsp
SKAPAD AV PREETI KUMARI	UPPDRAGSNUMMER 10328007
GODKÄND AV JAN VALLIN	AVDELNING VÄG & ANL.

RITNINGSTYP
ILLUSTRATIONSRITNING

TEKNIKOMRÅDE / INNEHÅLL
VÄGUTFORMNING OCH TRAFIK

BESKRIVNING
KM 22/400-22/980

SKALA 1:1000	FORMAT A1	FÖRVALTNINGSNUMMER		
RITNINGSNUMMER 300T0206		BLAD	NÄSTA BLAD	BET

Fil: \\corp.pbwan.net\SE\Projects\5528\10328007\4_CAD\3\T\Ritdef\300T0206.dwg PLOTTAD: 2024-8-15 12:05:49 AV ANVÄNDARE: SEPK91737