KOORDINATSYSTEM
PLAN: SWEREF 99 16:30
HÖJD: RH2000

TECKENFÖRKLARING

MARKANSPRÅK

GRÄNS FÖR VÄGOMRÅDE
AVGRÄNSNING MELLAN OLIKA TYPER AV MARKANSPRÅK

ÖVRIGA BETECKNINGAR

+00,0 0/000 NY GÅNG- OCH CYKELVÄG, VÄGBANEKANTER MED LÄNGDMÄTNING OCH HÖJDSÄTTNING VARJE 50 M
ÖVRIGA HÅRDGJORDA YTOR
TRAKTGRÄNS
FASTIGHETSGRÄNS
9:2 FASTIGHETSBETECKNING
LEDNINGSRÄTT
SERVITUT
GEMENSAMHETSANLÄGGNING
PLANOMRÅDESGRÄNS
NYTT VÄGRÄCKE
NYTT GC-RÄCKE
MARKAVVATTNINGSFÖRETAG
NYTT UTLOPP DAGVETTENLEDNING
NY DAGVATTENLEDNING, SJÄLVFALL
NY DAGVATTENLEDNING, TRYCKSATT
NY DAGVATTENBRUNN MED KUPOLBETECKNING
NY PUMPSATION
NY DRÄNERINGSLEDNING
DRÄNERINGSBRUNN
NY TRUMMA
FÖRLÄNGNING AV BEFINTLIG TRUMMA
NYA SLÄNTER
BEFINTLIGT VÄGOMRÅDE

BEFINTLIGT

TRUMMA
DAGVATTENBRUNN, NEDSTIGNINGSBRUNN
DAGVATTENBRUNN, RENSBRUNN

FASTIGHETSKARTA ERHÅLLEN FRÅN LANTMÄTERIET 2020-09-07
PROJEKTERINGSKARTA FLYGET/KARTERAT 2018,

RITNINGSINDELNING

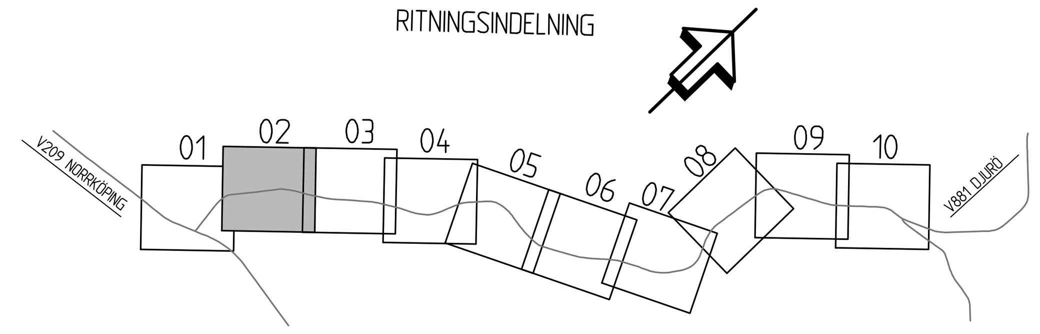

TYP AV PLAN: VÄGPLAN	
GRANSKNINGSSTATUS / SYFTE	
HANDLINGSTYP: GRANSKNINGSHANDLING	
DATUM: 2020-11-18	LEVERANS / ÄNDRINGS-PM
OBJEKT: E-LÄN VÄG 881 GC-VÄG DJURÖVÄGEN	
DELOMRÅDE / BANDEL: ARKÖSUNDSVÄGEN-STORA SIDUS	
ANLÄGGNINGSDEL: NY GC-VÄG	
OBJEKTNUMMER / KM: 159643	KONSTRUKTIONSNUMMER
BESTÄLLARE: TRAFIKVERKET	LEVERANTÖR: SWECO
SKAPAD AV: SEGJAK	UPPDRAGSNUMMER: 12702934
GODKÄND AV: J.SJÖSTRÖM	AVDELNING: CIVIL
RITNINGSTYP: ILLUSTRATIONSKARTA	
TEKNIKOMRÅDE / INNEHÅLL: VÄGUTFORMNING OCH TRAFIK	
BESKRIVNING: KM 0/550-1/100 PLAN	
SKALA: 1:1000 · FORMAT: A1	FÖRVALTNINGSNUMMER
RITNINGSNUMMER: 1 01 T 05 02	BLAD: 02 · NÄSTA BLAD: 03 · BET

Ritning: \\Sestofs010\Projekt\22413\12702934_väg881_GC-väg_Djurövägen\000\15_CAD\T\RitDef\101T0502.dwg Skapad av: Jakobsson, Gustav 2020-11-13 14:59

XREF: MODELL\C1009301 MODELL\C1009502 MODELL\T1010201 MODELL\Z1009701 MODELL\X0009701 MODELL\D0009501 MODELL\T1010202 MODELL\X0009407 MODELL\Z1009702 MODELL\X0009705 MODELL\C0009501 MODELL\X0009710 MODELL\X0009711 MODELL\X0009710 2018-10-23 10:39

VSO159643VP, ankomst 2020-11-18, ver 6, jobb 52