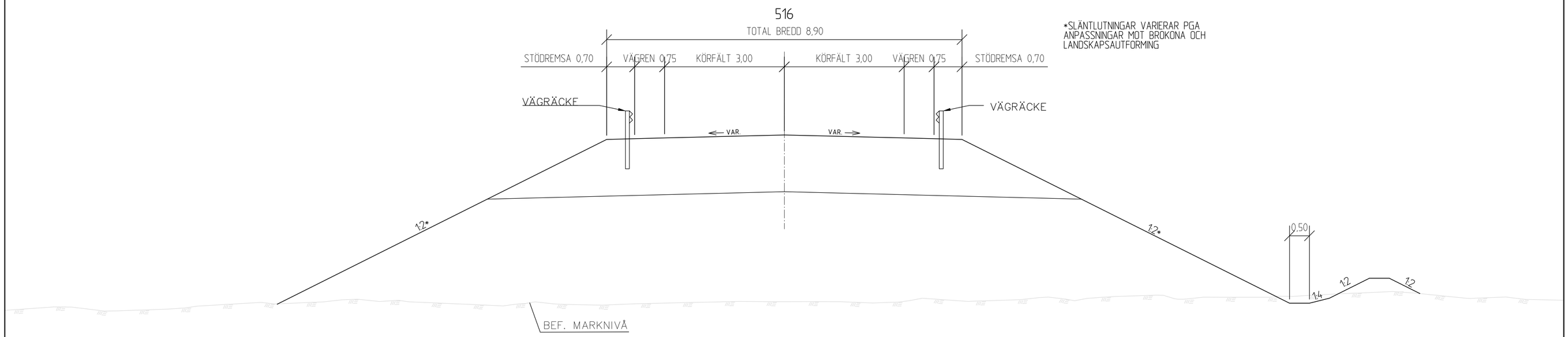

*SLÄNTLUTNINGAR VARIERAR PGA ANPASSNINGAR MOT BROKONA OCH LANDSKAPSAUTFORMING

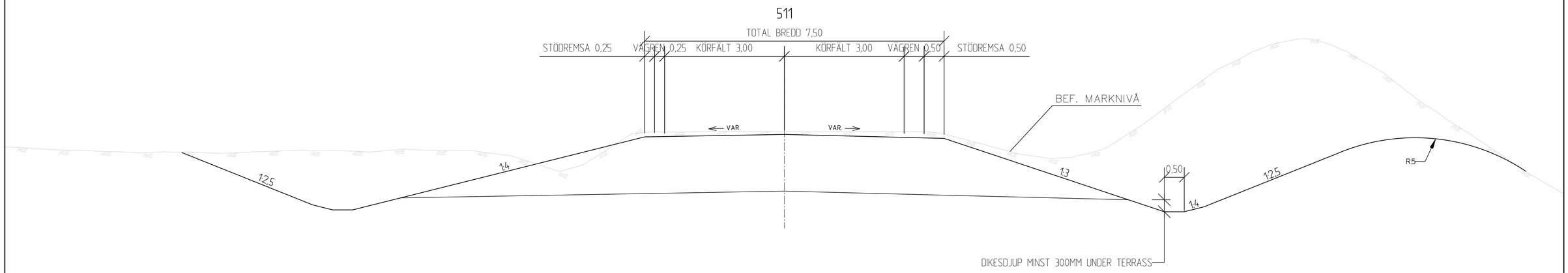

TYP AV PLAN: JÄRNVÄGSPLAN			
LEVERANTÖR: SWECO, Tel 08-695 60 00, www.sweco.se	AVDELNING: SWECO	LEVERANS/ÄNDRINGS-PM	TEKNIKOMRÅDE: VÄGUTFORMNING OCH TRAFIK
	UPPDRAGSNUMMER: 30077228	KONSTRUKTIONSNUMMER	GRANSKNINGSSTATUS / SYFTE
TRAFIKVERKET	ERIKSLUND Erikslund linjerätning, brobyte		HANDLINGSTYP
			ANLÄGGNINGSTYP
SKAPAD AV: SWECO/SEINCH			KILOMETER+METER: + – + / BANDEL
GRANSKAD AV: SWECO/SEHJOR	Typsektion väg 511 och 516		RITNINGSNUMMER PROJEKT: 184550-31-370-SV
GODKÄND AV: SWECO/SE1M2P / DATUM: 2026-04-27	SKALA: 1:50 / FORMAT: A1	RITNINGSNUMMER FÖRVALTNING	BLAD: 0001 / NÄSTA BLAD / ÄNDR.

FIL: C:\TEMP\PW-SWECO\SWECO\SEINCH\D1HSEN4T\184550-31-370-SV-0_0-0001.DWG PLOTTAD: 2026-04-22 15:14 AV ANVÄNDARE: SEINCH