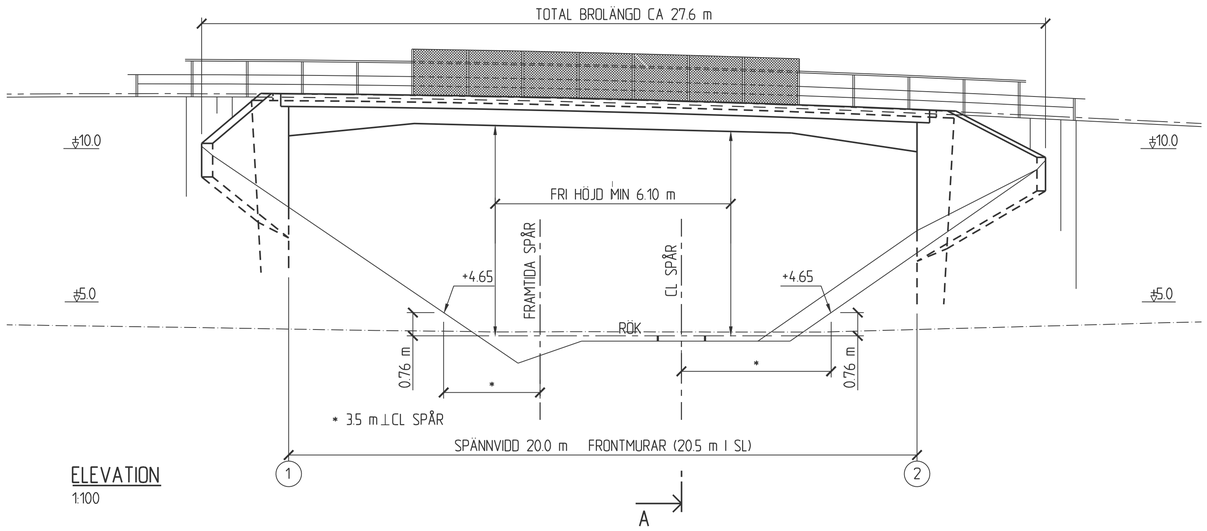

ELEVATION
1:100

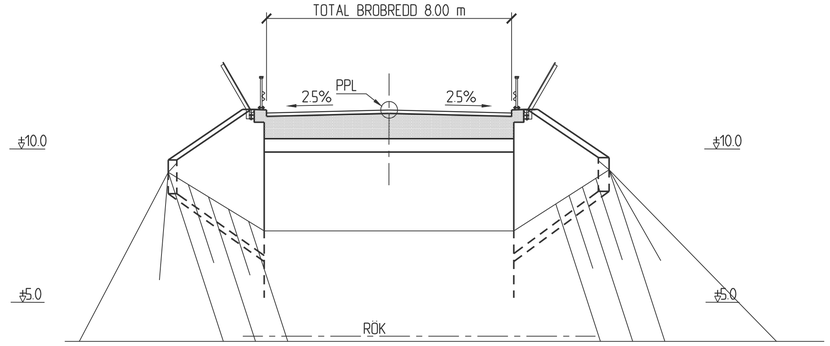

SEKTION A-A
1:100

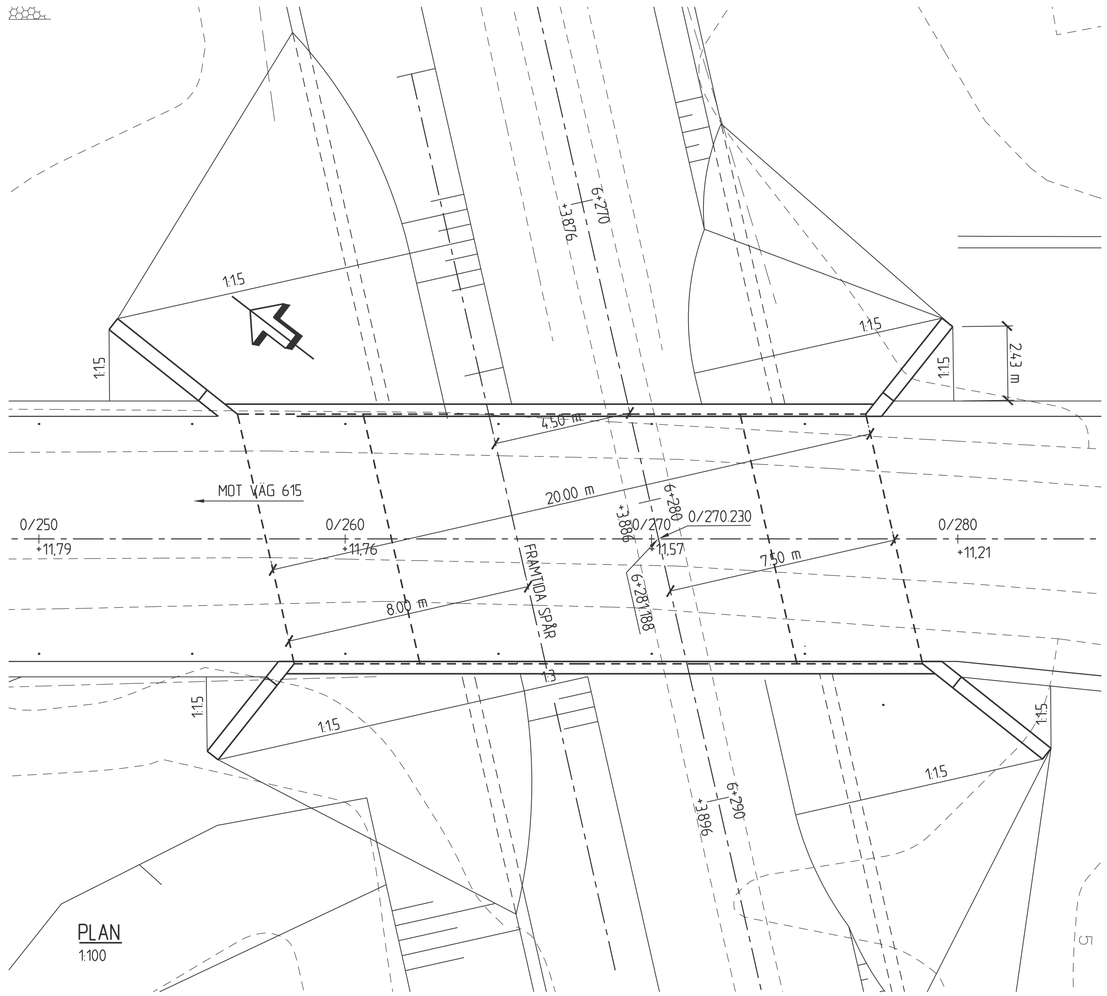

PLAN
1:100

ALLMÄNNA ANVISNINGAR

PLANSYSTEM: SWEREF 99 17 15
HÖJDSYSTEM: RH 2000
FIXPUNKT: FRÅN BESTÄLLAREN I BYGGSKEDET

BRON FÖRESLÅS UTFÖRD SOM EN ENSPANNS BRO I BETONG.

BRON BERÄKNAS OCH UTFÖRS ENLIGT KRAV BROBYGGANDE (TDOK 2016:0204).

BET	ÄNDRINGEN AVSER	GODKÄND	DATUM

TYP AV PLAN
JÄRNVÄGSPLAN TUNADAL

GRANSKNINGSSTATUS / SYFTE

HANDLINGSTYP
GRANSKNINGSHANDLING

DATUM
2017-09-12

LEVERANS / ÄNDRINGS-PM

OBJEKT
MALAND OCH TUNADALSSPÅRET

DELOMRÅDE / BANDEL

ANLÄGGNINGDEL
41 BRO

OBJEKTNUMMER / KM

KONSTRUKTIONSNUMMER
100-

BESTÄLLARE
TRAFIKVERKET

LEVERANTÖR
ÅF INFRASTRUCTURE

SKAPAD AV
PÅR-ERIC NILSSON

UPPDRAGSNUMMER
70722702

GODKÄND AV
M. BERGLIN

AVDELNING
BRO

RITNINGSTYP
SKISS

TEKNIKOMRÅDE / INNEHÅLL
BRO

BESKRIVNING
BRO ÖVER TUNADALSSPÅRET
EKENÄSVÄGEN.

SKALA	FORMAT	FÖRVALTNINGSNUMMER	
1:100			
RITNINGSNUMMER	BLAD	NÄSTA BLAD	BET
SH-TUD-14-300			

Ritning: B:\Investering_Mtl_Gave\70722702_Trangsundet_Maland_Tunadalsspåret\Pr\4 Byggnadsverk\CAD\DEF\SH-TUD-14-300.dwg Skapat av: Bergh Markus, 2017-9-11 14:29

A3SEF - Version 14 % \2001