HJÄLMEN
BRAND-MANNEN
BRAND-BILEN
ÖNISTAN
SLÄCK-BILEN
N=6476000
E=172200
SKÖVDE
VÄGHYVELN
VÄLTEN
GENERATORN
KYLAREN
MOTORBLOCKET
MARIESJÖ
SKÖVDE
RAMP
VÄG 26
VENTILEN
CYLINDERN
HASSUNSVÄGEN
VEVSTAKEN
JÄRNVÄG (NEDLAGD)
KAMAXELN
VEVAXELN
ASKETORP
STORÄNGEN
MINKFARMEN
NORRegÅRDEN
ASPELUNDA
SJÖDALEN
SÖDERGÅRDEN
KÅSATORPET
ASPELUNDSVÄGEN
BORREN
DEPÅN
TÅNGEN
MEJSELN
SKIFTNYCKELN
STADSKVARN
TIMBOHOLM
ÖM
SKALA 0 30 75 150 300 m
1:3000

TECKENFÖRKLARING

GRÄNSER
- TRAKTGRÄNS
- FASTIGHETSGRÄNS

MARKSLAG
- LÅG BEBYGGELSE
- INDUSTRI
- VATTEN
- ÅKER
- ÖPPEN MARK
- BARR- OCH BLANDSKOG
- LÖVSKOG

FÖRESLAGNA ÅTGÄRDER
- VÄG 49 OCH CIRKULATIONSPLATS
- GC-VÄG

KOORDINATSYSTEM
SYSTEM I PLAN: SWEREF 99 13 30
SYSTEM I HÖJD: RH 2000

TYP AV PLAN
VÄGPLAN

GRANSKNINGSSTATUS / SYFTE

HANDLINGSTYP
GRANSKNINGSHANDLING

DATUM	LEVERANS / ÄNDRINGS-PM
2021-03-15	

OBJEKT
VÄG 49 VÄSTER OM ÖSAN NY CPL OCH BUSSKÖRFÄLT

DELOMRÅDE / BANDEL
1

ANLÄGGNINGSDEL
00 GEMENSAMT

OBJEKTNUMMER / KM	KONSTRUKTIONSNUMMER
165 146	

BESTÄLLARE	LEVERANTÖR
TRAFIKVERKET	SWECO

SKAPAD AV	UPPDRAGSNUMMER
SEBERF	12707265
GODKÄND AV	AVDELNING
SEENIC	JKPG

RITNINGSTYP
ÖVERSIKTSRITNING

TEKNIKOMRÅDE / INNEHÅLL
VÄGUTFORMNING OCH TRAFIK

BESKRIVNING
KM 0/000-1/817
SCHEMATISK REDOVISNING
FÖRESLAGNA ÅTGÄRDER

SKALA	FORMAT	FÖRVALTNINGSNUMMER
1:3000	A1	

RITNINGSNUMMER	BLAD	NÄSTA BLAD	BET
1 00 T 01 01			

XREF: MODELL:\1000507 2020-05-27 10:57
MODELL:\1000506 2020-05-27 10:56
MODELL:\1000702 2019-10-01 11:33
MODELL:\1000705 2020-05-27 13:27
MODELL:\1000706 2020-05-27 13:26
MODELL:\1000703 2019-10-01 11:33
MODELL:\1000001 2020-05-27 21:20

Ritning: S:\SE\Uddevalla\JKG\Vägplan\12220x\12707265\1000\3_Genererande_handlingar\CAD\1_PPV Vägplan\1001001dwg Skapad av: Bergkvist, Martin 2021-03-02 09:15

SEKTION BUSSKÖRFÄLT PÅ BREDDAD VÄG 49
SAMT OMBYGGD GC KM CA 0/260-0/350

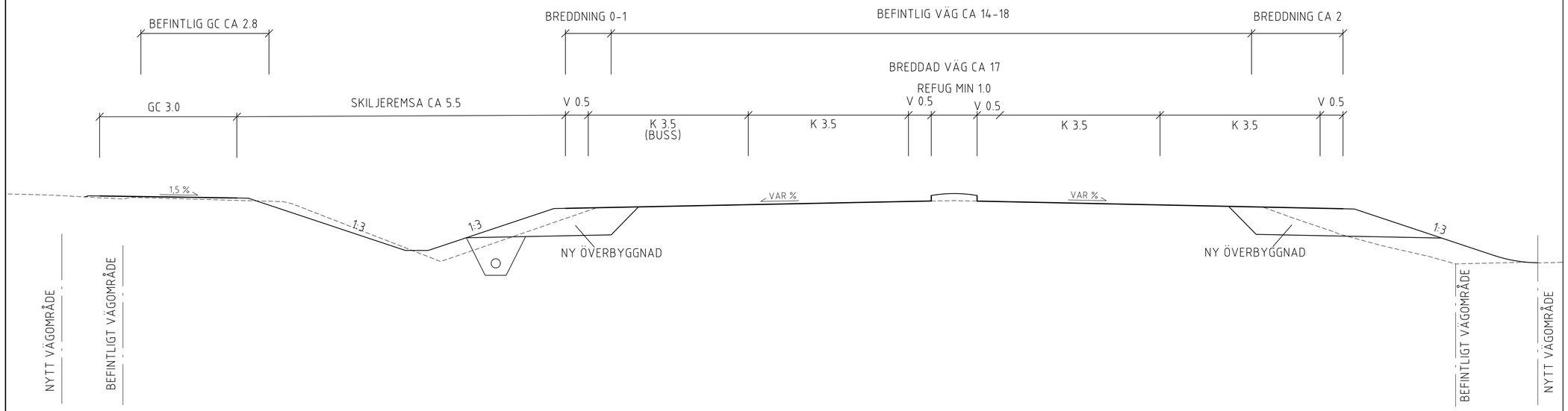

SEKTION BUSSKÖRFÄLT PÅ BREDDAD VÄG 49
SAMT NY GC KM 0/650-0-900 OCH 1/230-1/400

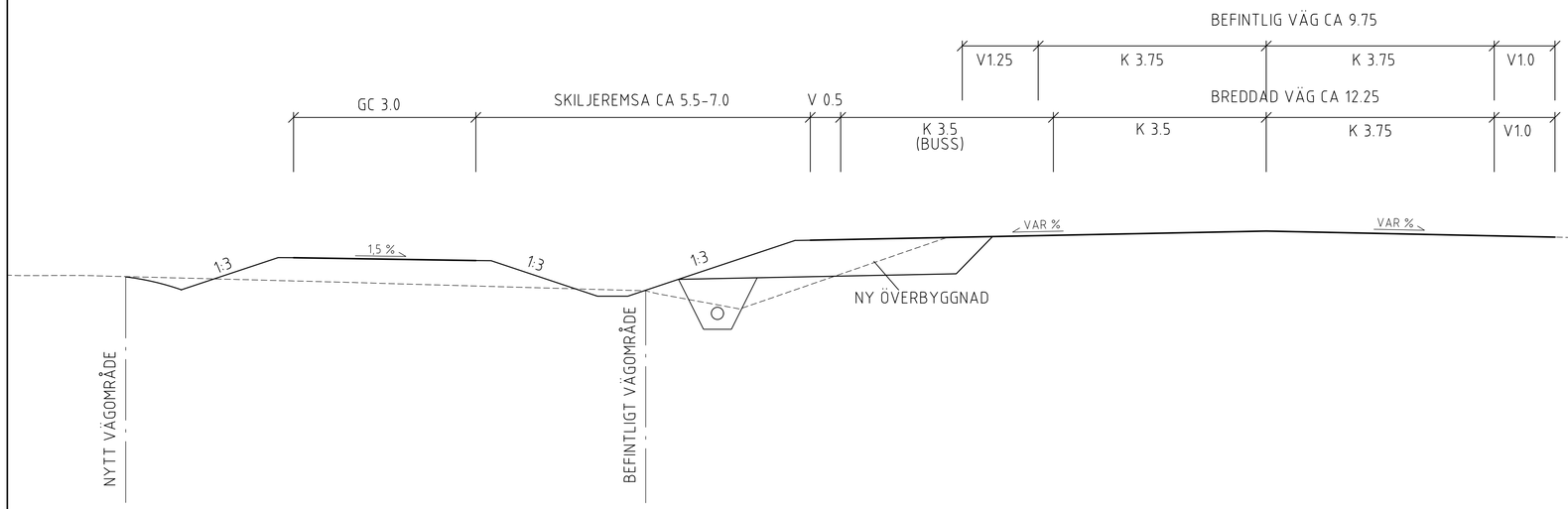

TECKENFÖRKLARING

- BEFINTLIG MARK
- NY VÄGYTA
- NYTT SIDOOMRÅDE

TYP AV PLAN: VÄGPLAN

GRANSKNINGSSTATUS / SYFTE:

HANDLINGSTYP: GRANSKNINGSHANDLING

DATUM: 2021-03-15

LEVERANS / ÄNDRINGS-PM:

OBJEKT: VÄG 49 VÄSTER OM ÖSAN NY CPL OCH BUSSKÖRFÄLT

DELOMRÅDE / BANDEL: 1

ANLÄGGNINGSDEL: 00 GEMENSAMT

OBJEKTNUMMER / KM: 165 146

KONSTRUKTIONSNUMMER:

BESTÄLLARE: TRAFIKVERKET

LEVERANTÖR: SWECO

SKAPAD AV: SERICM

UPPDRAGSNUMMER: 12707265

GODKÄND AV: SEENIC

AVDELNING: JKPG

RITNINGSTYP: SEKTIONSRITNING

TEKNIKOMRÅDE / INNEHÅLL: VÄGUTFORMNING OCH TRAFIK

BESKRIVNING: TYPSEKTIONER BUSSKÖRFÄLT PÅ BREDDAD VÄG 49 SAMT OMBYGGD OCH NY GC-VÄG KM 0/260-0/350, 0/650-0/900, 1/230-1/400

SKALA: 1:50

FORMAT: A1

FÖRVALTNINGSNUMMER:

RITNINGSNUMMER: 1 00 T 04 01

BLAD:

NÄSTA BLAD:

BET:

XREF: MODELL\T00X401 2020-05-28 12:25

Ritning: S:\SE\Lidcoping\Uppdrag\12222\12707265\100\3.Genomforande\3b...\Utv\PM\Vägar\100\Vägplan_Sektioner_Bussk_mm 2021-03-02 09:24

TYPSEKTION KORSNING VÄG 49/HASSLUMSVÄGEN OCH NY GC KM 0/500 VID VÄNSTERSVÄNGFÄLT

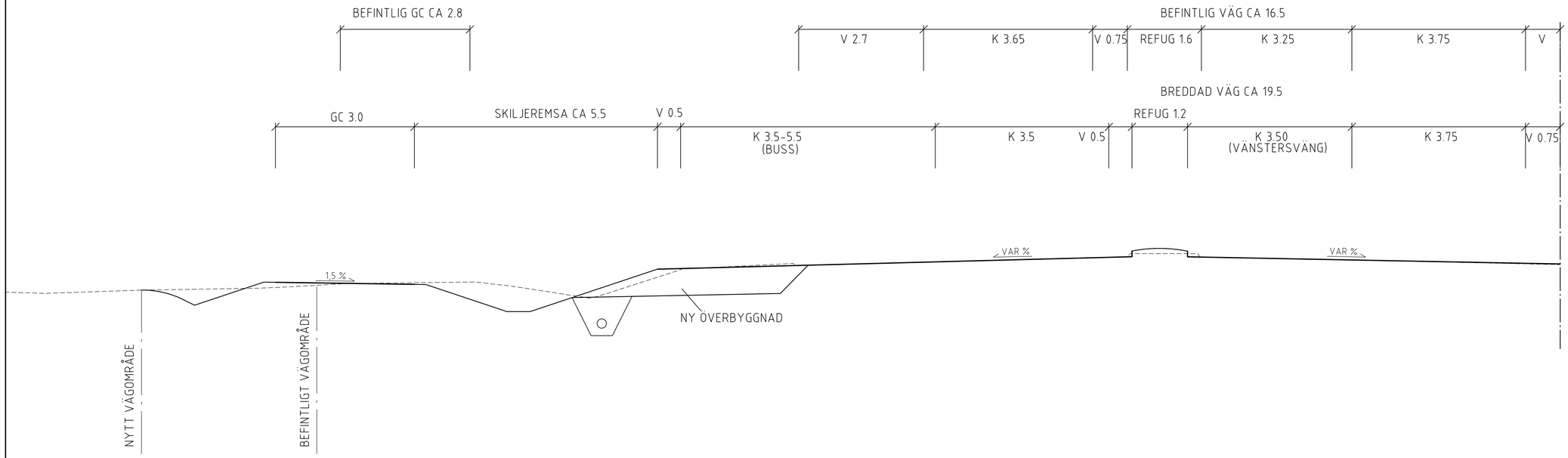

SEKTION KORSNING VÄG 49/STORÄNGSVÄGEN OCH NY GC KM 1/110 VID VÄNSTERSVÄNGFÄLT

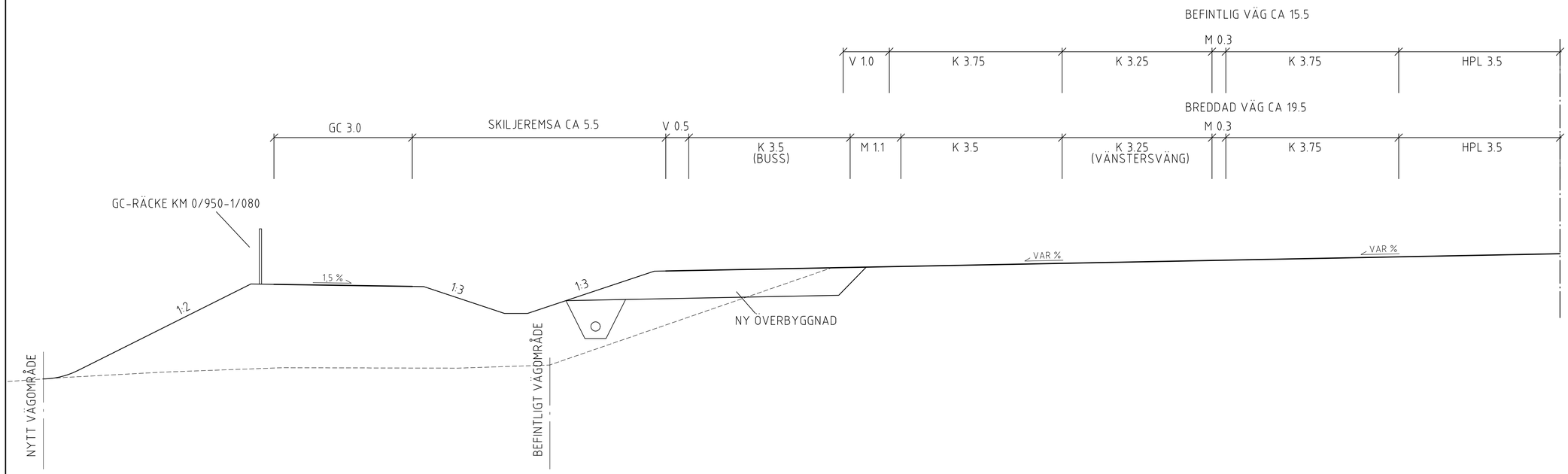

TECKENFÖRKLARING

- BEFINTLIG MARK
- NY VÄGYTA
- NYTT SIDOOMRÅDE

TYP AV PLAN: VÄGPLAN

GRANSKNINGSSTATUS / SYFTE:

HANDLINGSTYP: GRANSKNINGSHANDLING

DATUM: 2021-03-15

LEVERANS / ÄNDRINGS-PM:

OBJEKT: VÄG 49 VÄSTER OM ÖSAN NY CPL OCH BUSSKÖRFÄLT

DELOMRÅDE / BANDEL: 1

ANLÄGGNINGSDEL: 00 GEMENSAMT

OBJEKTNUMMER / KM: 165 146

KONSTRUKTIONSNUMMER:

BESTÄLLARE: TRAFIKVERKET

LEVERANTÖR: SWECO

SKAPAD AV: SERICM

UPPDRAGSNUMMER: 12707265

GODKÄND AV: SEENIC

AVDELNING: JKPG

RITNINGSTYP: SEKTIONSRITNING

TEKNIKOMRÅDE / INNEHÅLL: VÄGUTFORMNING OCH TRAFIK

BESKRIVNING: TYPSEKTIONER
KORSNING VÄG 49/HASSLUMSVÄGEN
KORSNING VÄG 49/STORÄNGSVÄGEN
KM 0/500 OCH 1/110

SKALA: 1:50

FORMAT: A1

FÖRVALTNINGSNUMMER:

RITNINGSNUMMER: 1 00 T 04 02

BLAD:

NÄSTA BLAD:

BET:

XREF: MODELL\T00X401 2020-05-28 12:25

Ritning: S:\SE\Uddevalla\605\Working\12707265\00\3_Genomforande\3b_CAD\1_PW\Ritfiler\00T04022.dwg Skapad av: Bergkvist, Hanna 2021-03-02 09:25

TYPSEKTION VÄG 49 2+2 KÖRFÄLT
KM 0/030-0/050 UNDER BEFINTLIG BRO

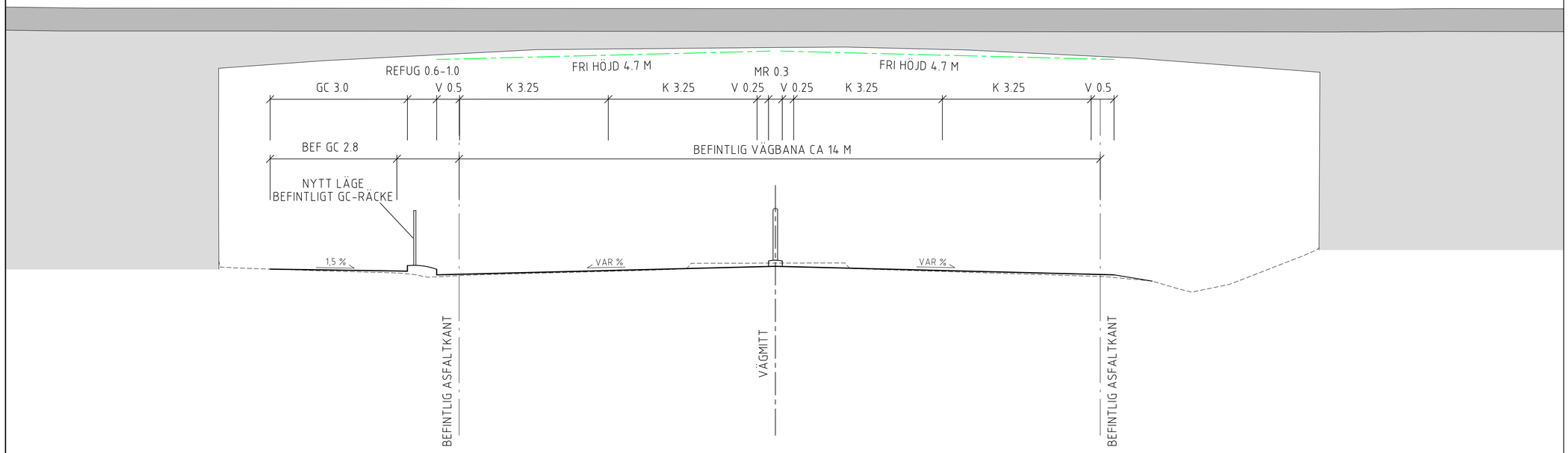

SEKTION BUSSKÖRFÄLT PÅ BREDDAD VÄG 49 KM 1/400-1/785
OCH NY GC KM 1/400-1/695

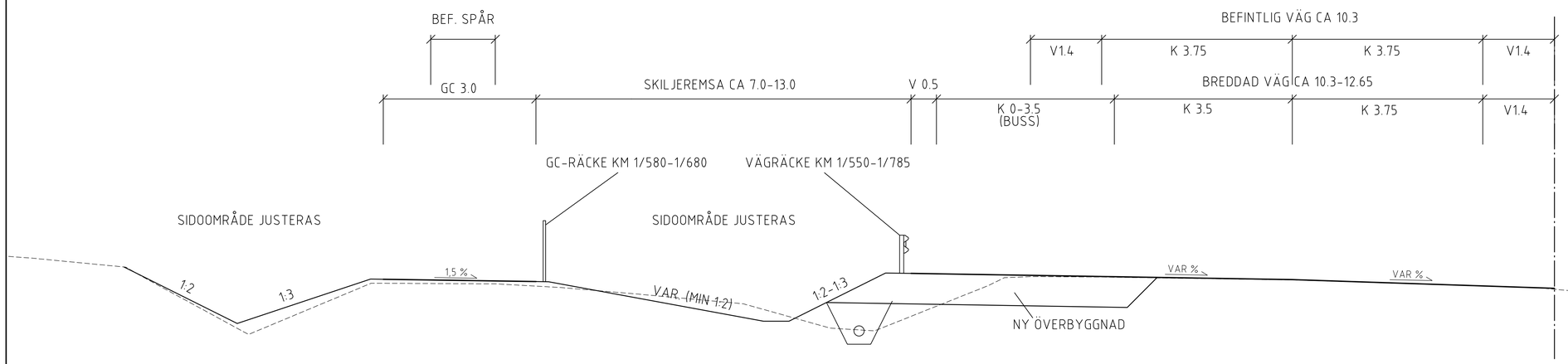

TECKENFÖRKLARING

- BEFINTLIG MARK
- NY VÄGYTA
- NYTT SIDOOMRÅDE

TYP AV PLAN: VÄGPLAN

GRANSKNINGSSTATUS / SYFTE:

HANDLINGSTYP: GRANSKNINGSHANDLING

DATUM: 2021-03-15

LEVERANS / ÄNDRINGS-PM:

OBJEKT: VÄG 49 VÄSTER OM ÖSAN
NY CPL OCH BUSSKÖRFÄLT

DELOMRÅDE / BANDEL: 1

ANLÄGGNINGSDEL: 00 GEMENSAMT

OBJEKTNUMMER / KM: 165 146

KONSTRUKTIONSNUMMER:

BESTÄLLARE: TRAFIKVERKET

LEVERANTÖR: SWECO

SKAPAD AV: SERICM

UPPDRAGSNUMMER: 12707265

GODKÄND AV: SEENIC

AVDELNING: JKPG

RITNINGSTYP: SEKTIONSRITNING

TEKNIKOMRÅDE / INNEHÅLL: VÄGUTFORMNING OCH TRAFIK

BESKRIVNING:
TYPSEKTIONER
2+2 KÖRFÄLT PÅ VÄG 49 KM 0/030-0/100
BUSSKÖRFÄLT PÅ BREDDAD VÄG 49
OCH NY GC 1/400-1/785

SKALA: 1:50

FORMAT: A1

FÖRVALTNINGSNUMMER:

RITNINGSNUMMER: 1 00 T 04 03

BLAD:

NÄSTA BLAD:

BET:

XREF: MODELL\T00X01 2020-05-28 12:25

Ritmall: S:\SE\Uddevalla\JK60\VP\RG\ENTX2222\12707265\1000\3_Genererande_ritningar\CAD\1_VP\TYP\Mall\1001x035.dwg Skapad av: Bergkvist, Martin 2021-03-02 09:26

TYPSEKTION UTFÖRANDE CIRKULATIONSPLATS
ENFÄLTIG DEL

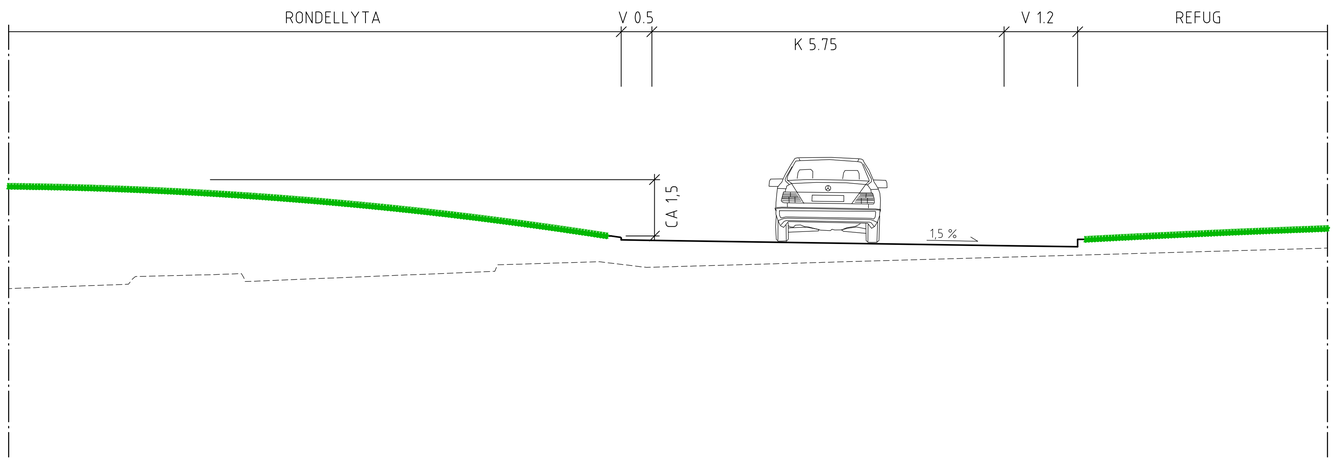

TYPSEKTION UTFÖRANDE CIRKULATIONSPLATS
TVÅFÄLTIG DEL

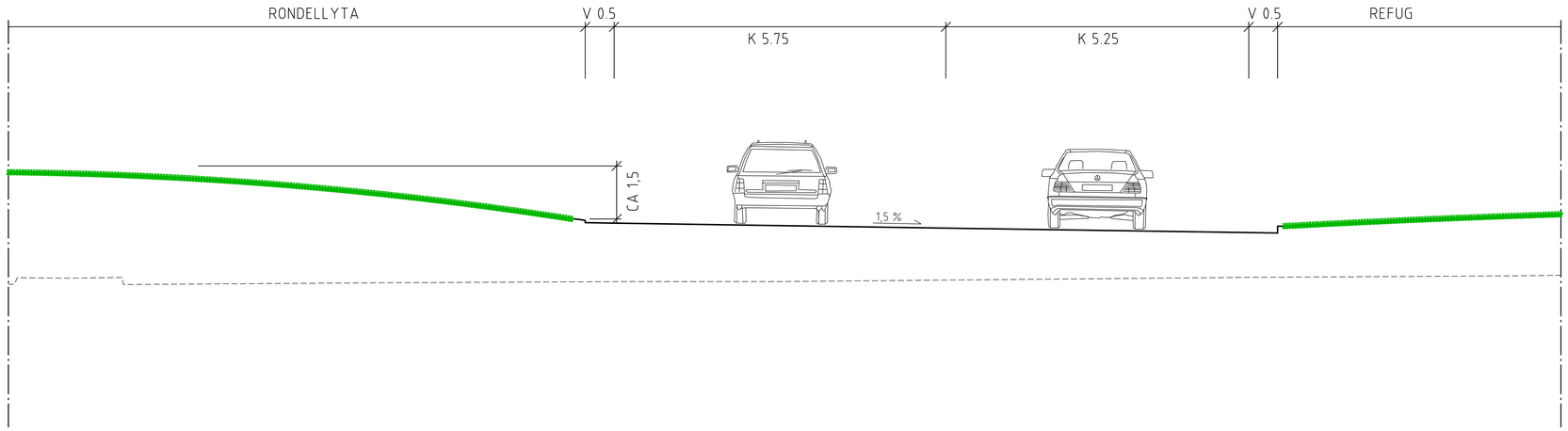

TECKENFÖRKLARING

- BEFINTLIG MARK
- NY VÄGYTA
- NYTT SIDOOMRÅDE

TYP AV PLAN: VÄGPLAN

GRANSKNINGSSTATUS / SYFTE:

HANDLINGSTYP: GRANSKNINGSHANDLING

DATUM: 2021-03-15

LEVERANS / ÄNDRINGS-PM:

OBJEKT: VÄG 49 VÄSTER OM ÖSAN
NY CPL OCH BUSSKÖRFÄLT

DELOMRÅDE / BANDEL: 1

ANLÄGGNINGSDEL: 00 GEMENSAMT

OBJEKTNUMMER / KM: 165 146

KONSTRUKTIONSNUMMER:

BESTÄLLARE: TRAFIKVERKET

LEVERANTÖR: SWECO

SKAPAD AV: SERICM

UPPDRAGSNUMMER: 12707265

GODKÄND AV: SEENIC

AVDELNING: JKPG

RITNINGSTYP: SEKTIONSRITNING

TEKNIKOMRÅDE / INNEHÅLL: VÄGUTFORMNING OCH TRAFIK

BESKRIVNING:
TYPSEKTIONER
CIRKULATIONSPLATS
EN- OCH TVÅFÄLTIG DEL

SKALA	FORMAT	FÖRVALTNINGSNUMMER
1:50	A1	

RITNINGSNUMMER	BLAD	NÄSTA BLAD	BET
1 00 T 04 04			

Ritmeg S:\SE\Uddevalla\Projekt\12220\12707265\5000\3_Genomforande\3b_CAD\1_CAD_PVT\Ritfiler\5001640.dwg Skapad av: Bergkvist, Hanna 2021-03-02 09:26
XREF: M2DELL\T5000401 2020-05-28 12:25

TYPSEKTION OMBYGGD GÅNG- OCH CYKELVÄG
KM 0/050-0/140

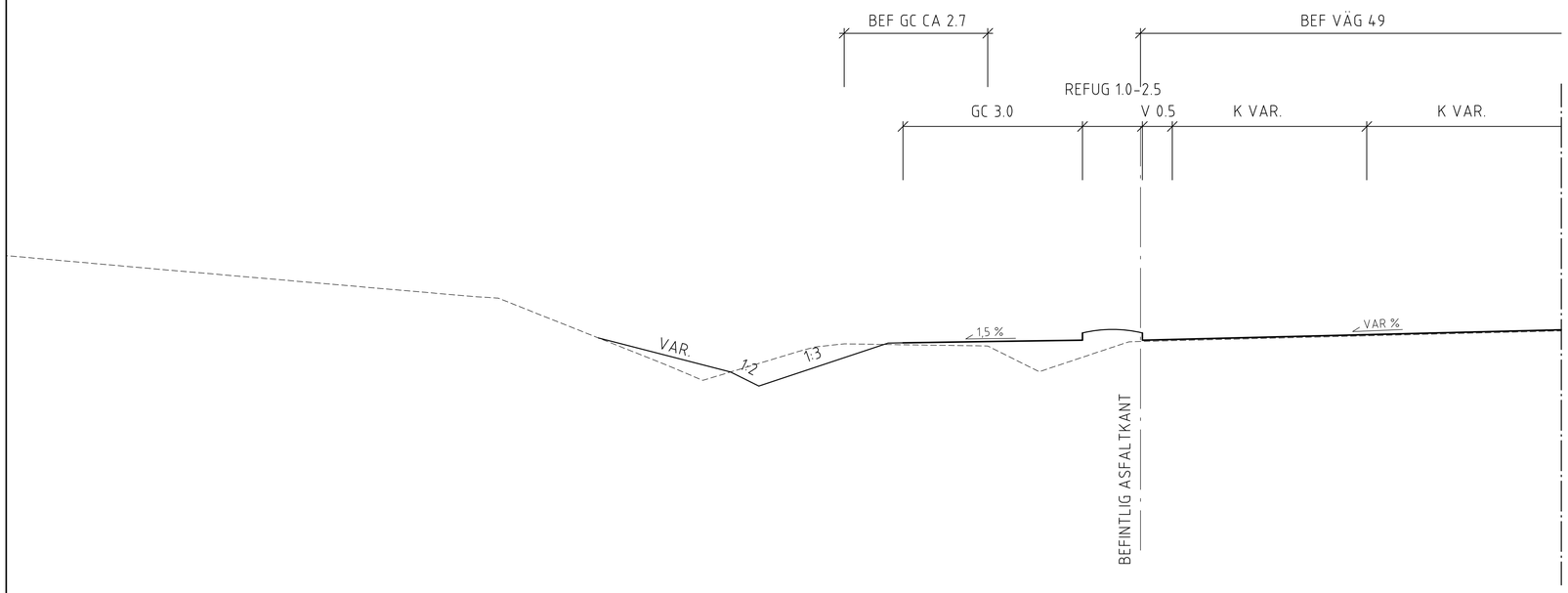

TYPSEKTION OMBYGGD GÅNG- OCH CYKELVÄG
KM 0/140-0/160

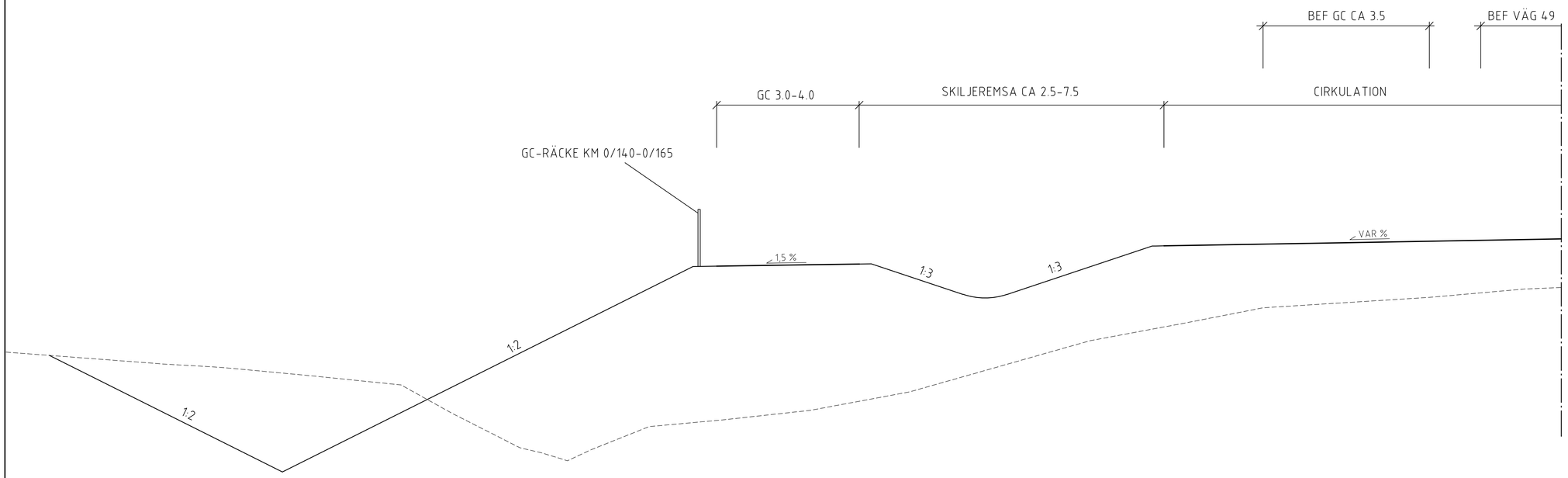

TECKENFÖRKLARING

- BEFINTLIG MARK
- NY VÄGYTA
- NYTT SIDOOMRÅDE

TYP AV PLAN
VÄGPLAN

GRANSKNINGSSTATUS / SYFTE

HANDLINGSTYP
GRANSKNINGSHANDLING

DATUM
2021-03-15

LEVERANS / ÄNDRINGS-PM

OBJEKT
VÄG 49 VÄSTER OM ÖSAN
NY CPL OCH BUSSKÖRFÄLT

DELOMRÅDE / BANDEL
1

ANLÄGGNINGSDEL
00 GEMENSAMT

OBJEKTNUMMER / KM
165 146

KONSTRUKTIONSNUMMER

BESTÄLLARE
TRAFIKVERKET

LEVERANTÖR
SWECO

SKAPAD AV
SERICM

UPPDRAGSNUMMER
12707265

GODKÄND AV
SEENIC

AVDELNING
JKPG

RITNINGSTYP
SEKTIONSRITNING

TEKNIKOMRÅDE / INNEHÅLL
VÄGUTFORMNING OCH TRAFIK

BESKRIVNING
TYPSEKTIONER
OMBYGGD GÅNG- OCH CYKELVÄG
KM 0/050-0/140 OCH 0/140-0/160

SKALA
1:50

FORMAT
A1

FÖRVALTNINGSNUMMER

RITNINGSNUMMER
1 00 T 04 05

BLAD

NÄSTA BLAD

BET

Ritning S:\SE\Location\JKGO\PROJEKT\22232\12707265\000\3_Genomforande\36_CAD_LVP\1\RIDet\100104O5.dwg Skapad av Bergkvist, Martin 2021-03-02 09:27

XREF: MODELL\T1000401 2020-05-28 12:25

SKÖVDE
5:250

1683K-
ST257

N=6475350

E=17800

300

GRÄNS FÖR VÄGPLAN

VÄG 26

1496K-DP608

SKÖVDE
5:177

RAMP

1683K-ST242

SKÖVDE
5:177

VÄG 49 SKÖVDE

1683K-ST198

VÄG 49

0/100

0/000

0/200

0/300

KAMAXELN
8

KAMAXELN
6

N=6475400

E=17850

SKÖVDE
5:177

VÄG 49 TIBRO

1683K-ST242

1496K-
DP623

KONNEKTION RITNING -02
KONNEKTION RITNING -01

ASPELUNDA
1

GRÄNS FÖR VÄGPLAN

1496K-DP514

GRÄNS FÖR VÄGPLAN

1496K-DP524

ASPELUNDA
2

N=6475150

E=17850

SKÖVDE
5:250

SERVITUT
1496K-
3214.2

GAANLÄGGN 1496-ASPELUNDA-LN1

NORRA ASPELUNDSVÄGEN

SKÖVDE
5:177

1683K-ST271

SKÖVDE
5:217

1683K-ST271

MINKFARMEN
4

1683K-DP325

LR 1683K-2158

LR 1496K-2967

BORREN

1496K-DP480

1683K-DP377

SKALA 1:500 0 10 20 30 40 50 m

TECKENFÖRKLARING

GRÄNSER
- NYTT VÄGOMRÅDE
- TILLFÄLLIGT NYTTJANDE
- BEFINTLIGT VÄGOMRÅDE
- TRAKTGRÄNS
- FASTIGHETSGRÄNS
- DETALJPLANEGRÄNS

BEFINTLIG ANLÄGGNING
- FJÄRRVÄRME
- GAS
- BELYSNING
- EL
- LÅGSPÄNNING
- MELLANSPÄNNING
- HÖGSPÄNNING
- SIGNAL
- DAGVATTEN
- VATTEN
- SPILLVATTEN
- SPILLVATTEN, TRYCK
- OPTO
- TELE I LUFT
- TELE I MARK
- BELYSNINGSSTOLPE/MAST
- FARTKAMERA/TRAFIKSIGNAL
- ELSKÅP

NY ANLÄGGNING
- BELAGD YTA
- GRUS YTA
- REFUG INKL. KANSTEN
- REFUG(GRÄS) INKL. KANSTEN
- HÄLLPLATS, PERRONG
- SLÄNT
- VÄGRÄCKE
- SEKTIONSRÄCKE GC-VÄG

KOORDINATSYSTEM
SYSTEM I PLAN: SWEREF 99 13 30
SYSTEM I HÖJD: RH 2000

01 02 03 04 05 06

TYP AV PLAN
VÄGPLAN

GRANSKNINGSSTATUS / SYFTE

HANDLINGSTYP
GRANSKNINGSHANDLING

DATUM
2021-03-15

LEVERANS / ÄNDRINGS-PM

OBJEKT
VÄG 49 VÄSTER OM ÖSAN
NY CPL OCH BUSSKÖRFÄLT

DELOMRÅDE / BANDEL
1

ANLÄGGNINGSDEL
00 GEMENSAMT

OBJEKTNUMMER / KM
165 146

KONSTRUKTIONSNUMMER

BESTÄLLARE
TRAFIKVERKET

LEVERANTÖR
SWECO

SKAPAD AV
SERICM

UPPDRAGSNUMMER
12707265

GODKÄND AV
SEENIC

AVDELNING

RITNINGSTYP
SAMORDNINGSRITNING

TEKNIKOMRÅDE / INNEHÅLL
ANLÄGGNINGSKOMPLETTERINGAR

BESKRIVNING
KM 0/000-0/325

BEFINTLIGA LEDNINGAR

SKALA
1:500

FORMAT
A1

FÖRVALTNINGSNUMMER

RITNINGSNUMMER
1 00 C 90 01

BLAD

NÄSTA BLAD

BET

Ritmall: S:\SE\Uddevalla\4060\Projekt\12222\12707265\1000\3_Genomförande\36_CAD\1_CPL\Ritblad 1000\90\dwg Skapat av: Bergvist, Martin 2021-03-02 09:02

VENTILEN
1
1496K-DP572
N=6475450
E=17250
VENTILEN
2
1496K-P2018/15
KONNEKTION RITNING -02
KONNEKTION RITNING -01
KONNEKTION RITNING -03
KONNEKTION RITNING -02
CYLINDERN
1
N=6475500
E=17250
1683K-ST271
SKÖVDE
5:177
VÄG 49 SKÖVDE
VÄG 49 TIBRO
HASSLUMSVÄGEN
1683K-ST242
VEVSTAKEN
1
1683K-ST242
1496K-
DP623
1683K-DP322
VEVAXELN
5
GRÄNS FÖR VÄGPLAN
VÄG 49
0/500
0/600
1683K-ST281
SKÖVDE
5:177
SKÖVDE
5:177
1683K-ST271
MINKFARMEN
1
MINKFARMEN
5
1683K-DP325
NORREGÅRDEN
1
LR 1683K-1106:1
LR 1683K-2423:1
N=6475450
E=17250
1683K-DP377
SKALA 0
1500
10
20
30
40
50 m

TECKENFÖRKLARING

GRÄNSER
- NYTT VÄGOMRÅDE
- TILLFÄLLIGT NYTTJANDE
- BEFINTLIGT VÄGOMRÅDE
- TRAKTGRÄNS
- FASTIGHETSGRÄNS
- DETALJPLANEGRÄNS

BEFINTLIG ANLÄGGNING
- FJÄRRVÄRME
- GAS
- BELYSNING
- EL
- LÅGSPÄNNING
- MELLANSPÄNNING
- HÖGSPÄNNING
- SIGNAL
- DAGVATTEN
- VATTEN
- SPILLVATTEN
- SPILLVATTEN, TRYCK
- OPTO
- TELE I LUFT
- TELE I MARK
- BELYSNINGSSTOLPE/MAST
- FARTKAMERA/TRAFIKSIGNAL
- ELSKÅP

NY ANLÄGGNING
- BELAGD YTA
- GRUS YTA
- REFUG INKL. KANSTEN
- REFUG(GRÄS) INKL. KANSTEN
- HÅLLPLATS, PERRONG
- SLÄNT
- VÄGRÄCKE
- SEKTIONSRÄCKE GC-VÄG

KOORDINATSYSTEM
SYSTEM I PLAN: SWEREF 99 13 30
SYSTEM I HÖJD: RH 2000

-01 | 02 | 03 | 04 | 05 | 06

TYP AV PLAN
VÄGPLAN

GRANSKNINGSSTATUS / SYFTE

HANDLINGSTYP
GRANSKNINGSHANDLING

DATUM	LEVERANS / ANDRINGS-PM
2021-03-15	

OBJEKT
VÄG 49 VÄSTER OM ÖSAN
NY CPL OCH BUSSKÖRFÄLT

DELOMRÅDE / BANDEL
1

ANLÄGGNINGSDEL
00 GEMENSAMT

OBJEKTNUMMER / KM	KONSTRUKTIONSNUMMER
165 146	

BESTÄLLARE	LEVERANTÖR
TRAFIKVERKET	SWECO

SKAPAD AV	UPPDRAGSNUMMER
SERICM	12707265
GODKÄND AV	AVDELNING
SEENIC	

RITNINGSTYP
SAMORDNINGSRITNING

TEKNIKOMRÅDE / INNEHÅLL
ANLÄGGNINGSKOMPLETTERINGAR

BESKRIVNING
KM 0/325-0/645

BEFINTLIGA LEDNINGAR

SKALA	FORMAT	FÖRVALTNINGSNUMMER
1:500	A1	

RITNINGSNUMMER	BLAD	NÄSTA BLAD	BET
1 00 C 90 02			

Ritmall: S:\SE\Gemensam\MGM\PROJEKT\12223\12707265\000\03_Elementfiler enligt 06_04\01_LPC Utbildn 190619\902.dwg Skapad av: Bergkvist, Martin 2021-03-02 09:03

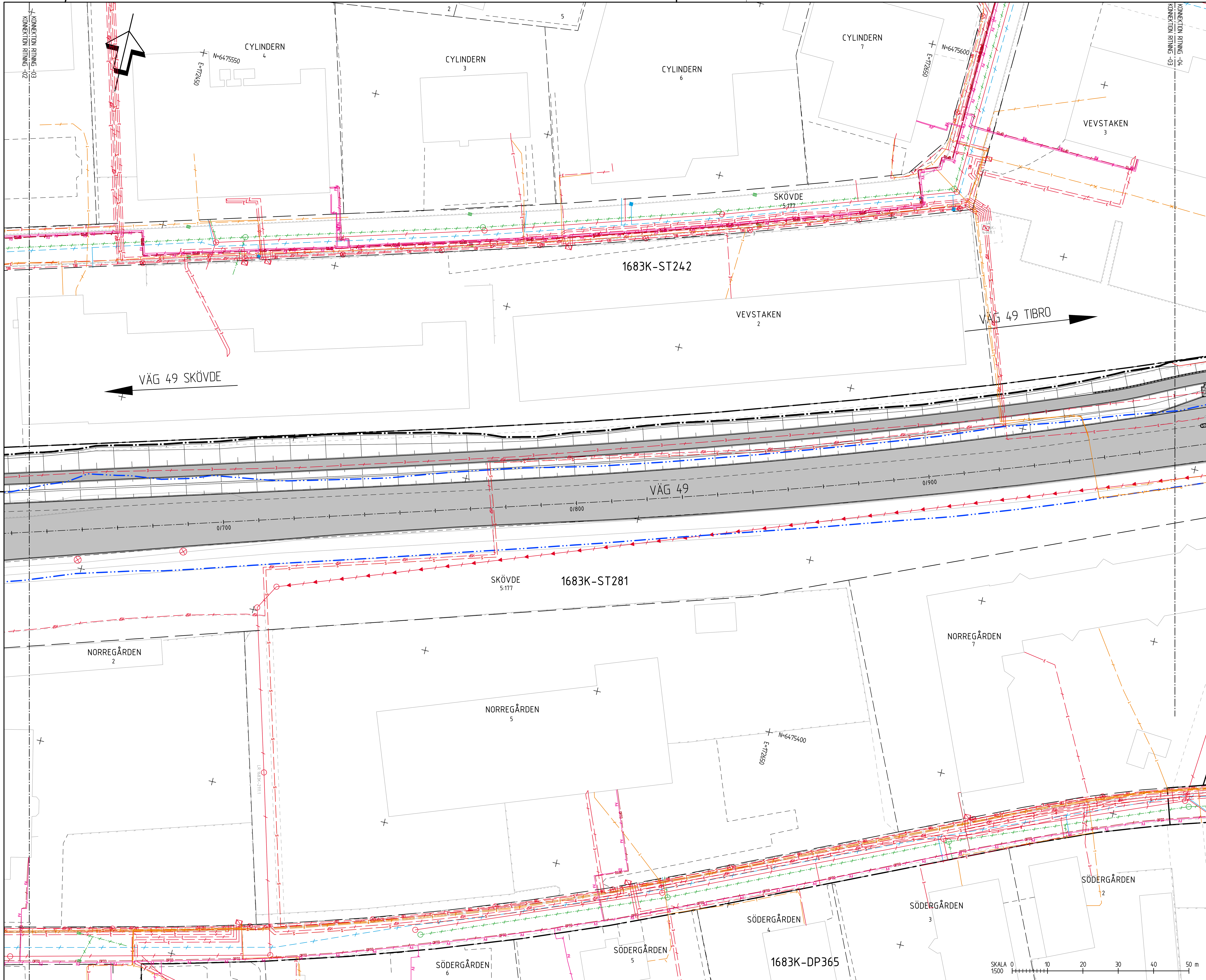

TECKENFÖRKLARING

GRÄNSER

- NYTT VÄGOMRÅDE
- TILLFÄLLIGT NYTTJANDE
- BEFINTLIGT VÄGOMRÅDE
- TRAKTGRÄNS
- FASTIGHETSGRÄNS
- DETALJPLANEGRÄNS

BEFINTLIG ANLÄGGNING

- FJÄRRVÄRME
- GAS
- BELYSNING
- EL
- LÅGSPÄNNING
- MELLANSPÄNNING
- HÖGSPÄNNING
- SIGNAL
- DAGVATTEN
- VATTEN
- SPILLVATTEN
- SPILLVATTEN, TRYCK
- OPTO
- TELE I LUFT
- TELE I MARK
- BELYSNINGSSTOLPE/MAST
- FARTKAMERA/TRAFIKSIGNAL
- ELSKÅP

NY ANLÄGGNING

- BELAGD YTA
- GRUS YTA
- REFUG INKL. KANSTEN
- REFUG(GRÄS) INKL. KANSTEN
- HÅLLPLATS, PERRONG
- SLÄNT
- VÄGRÄCKE
- SEKTIONSRÄCKE GC-VÄG

KOORDINATSYSTEM

SYSTEM I PLAN: SWEREF 99 13 30
SYSTEM I HÖJD: RH 2000

01 02 03 04 05 06

TYP AV PLAN: VÄGPLAN

GRANSKNINGSSTATUS / SYFTE:

HANDLINGSTYP: GRANSKNINGSHANDLING

DATUM: 2021-03-15

LEVERANS / ÄNDRINGS-PM:

OBJEKT: VÄG 49 VÄSTER OM ÖSAN
NY CPL OCH BUSSKÖRFÄLT

DELOMRÅDE / BANDEL: 1

ANLÄGGNINGSDEL: 00 GEMENSAMT

OBJEKTNUMMER / KM: 165 146

KONSTRUKTIONSNUMMER:

BESTÄLLARE: TRAFIKVERKET

LEVERANTÖR: SWECO

SKAPAD AV: SERICM

UPPDRAGSNUMMER: 12707265

GODKÄND AV: SEENIC

AVDELNING:

RITNINGSTYP: SAMORDNINGSRITNING

TEKNIKOMRÅDE / INNEHÅLL: ANLÄGGNINGSKOMPLETTERINGAR

BESKRIVNING: KM 0/645-0/970

BEFINTLIGA LEDNINGAR

SKALA: 1:500

FORMAT: A1

FÖRVALTNINGSNUMMER:

RITNINGSNUMMER: 1 00 C 90 03

BLAD:

NÄSTA BLAD:

BET:

Ritning: S:\SE\Location\JKG01\PROJEKT\2232\12707265\000\3_Genomforande\36_CAD\1_VP\C\RitDef\100C9003.dwg Skapad av: Bergkvist, Martin 2021-03-02 09:05

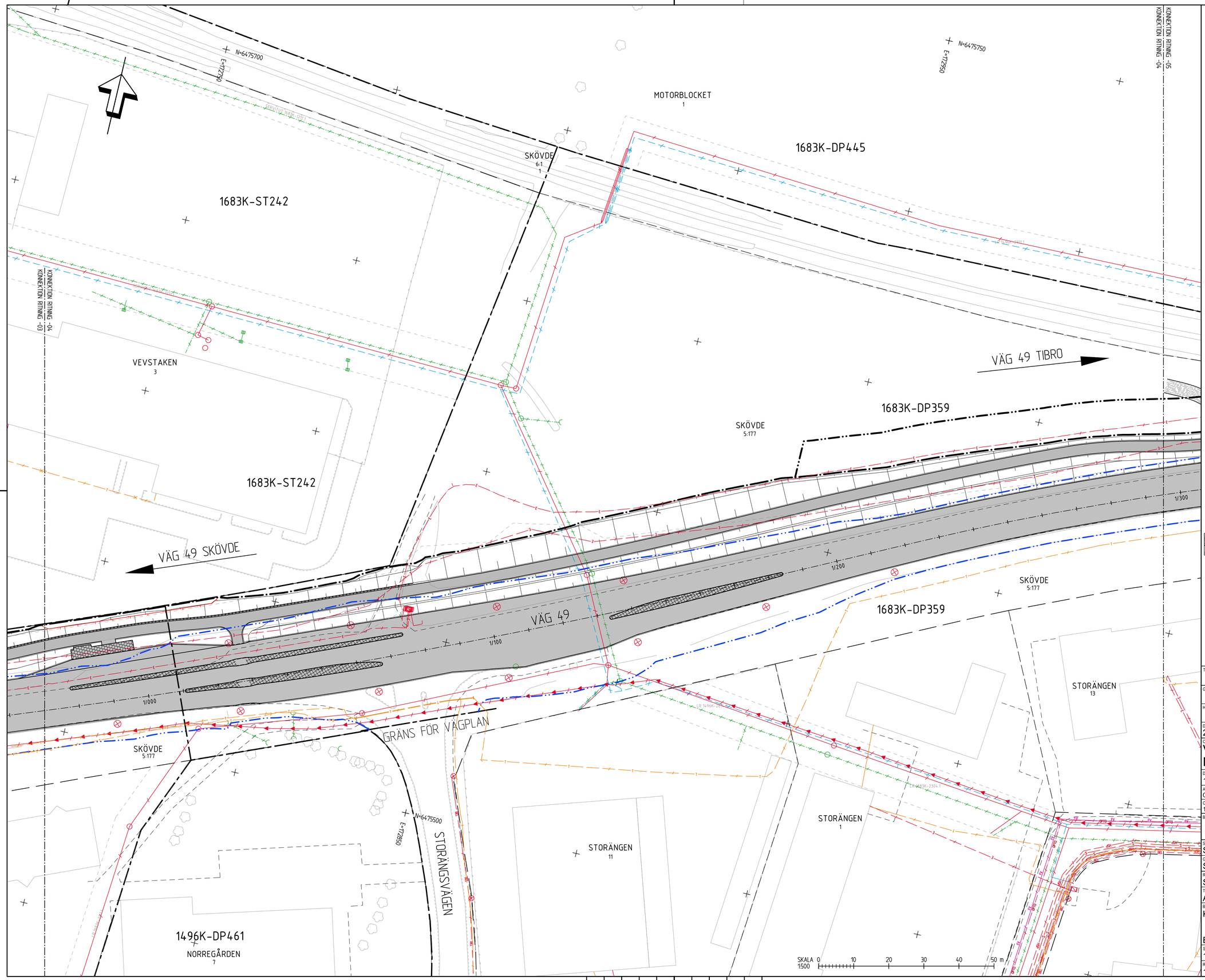

TECKENFÖRKLARING

GRÄNSER

- NYTT VÄGOMRÅDE
- TILLFÄLLIGT NYTTJANDE
- BEFINTLIGT VÄGOMRÅDE
- TRAKTGRÄNS
- FASTIGHETSGRÄNS
- DETALJPLANEGRÄNS

BEFINTLIG ANLÄGGNING

- FJÄRRVÄRME
- GAS
- BELYSNING
- EL
- LÅGSPÄNNING
- MELLANSPÄNNING
- HÖGSPÄNNING
- SIGNAL
- DAGVATTEN
- VATTEN
- SPILLVATTEN
- SPILLVATTEN, TRYCK
- OPTO
- TELE I LUFT
- TELE I MARK
- BELYSNINGSSTOLPE/MAST
- FARTKAMERA/TRAFIKSIGNAL
- ELSKÅP

NY ANLÄGGNING

- BELAGD YTA
- GRUS YTA
- REFUG INKL. KANSTEN
- REFUG(GRÄS) INKL. KANSTEN
- HÅLLPLATS, PERRONG
- SLÄNT
- VÄGRÄCKE
- SEKTIONSRÄCKE GC-VÄG

KOORDINATSYSTEM

SYSTEM I PLAN: SWEREF 99 13 30
SYSTEM I HÖJD: RH 2000

01 02 03 04 05 06

TYP AV PLAN: VÄGPLAN

GRANSKNINGSSTATUS / SYFTE

HANDLINGSTYP: GRANSKNINGSHANDLING

DATUM: 2021-03-15
LEVERANS / ÄNDRINGS-PM

OBJEKT: VÄG 49 VÄSTER OM ÖSAN
NY CPL OCH BUSSKÖRFÄLT

DELOMRÅDE / BANDEL: 1

ANLÄGGNINGSDEL: 00 GEMENSAMT

OBJEKTNUMMER / KM: 165 146
KONSTRUKTIONSNUMMER

BESTÄLLARE: TRAFIKVERKET
LEVERANTÖR: SWECO

SKAPAD AV: SERICM
UPPDRAGSNUMMER: 12707265

GODKÄND AV: SEENIC
AVDELNING

RITNINGSTYP: SAMORDNINGSRITNING

TEKNIKOMRÅDE / INNEHÅLL: ANLÄGGNINGSKOMPLETTERINGAR

BESKRIVNING: KM 0/970-1/295

BEFINTLIGA LEDNINGAR

SKALA: 1:500
FORMAT: A1
FÖRVALTNINGSNUMMER

RITNINGSNUMMER: 1 00 C 90 04
BLAD
NÄSTA BLAD
BET

Ritmall: S:\SE\Uddehom\VÄGAR\PROJEKT\12223\12707265\60000\3_Genomförande\36_LADOK_Pc-Verktyg\1900\900-Utarg Skapad av: Bergkvist, Hanna 2020-03-02 09:07

KONNEKTION RITNING -04

KONNEKTION RITNING -05

KONNEKTION RITNING -05

KONNEKTION RITNING -06

N=6475750

E=12300

N=6475800

E=12350

MOTORBLOCKET
1

1683K-DP445

VÄG 49 SKÖVDE

SKÖVDE
6:1
1

1683K-ST265

SKÖVDE
5:132>2

VÄG 49 TIBRO

VÄG 49

1/400

1/500

1/300

1/600

1683K-DP359

SKÖVDE
5:177

SKÖVDE
5:177

1683K-
DP359

STORÄNGEN
13

STORÄNGEN
12

STORÄNGEN
14

1683K-DP359

STORÄNGEN
2

KÅSATORPET
1

KÅSATORPET
4

SKALA 0 10 20 30 40 50 m
1500

TECKENFÖRKLARING

GRÄNSER

- NYTT VÄGOMRÅDE
- TILLFÄLLIGT NYTTJANDE
- BEFINTLIGT VÄGOMRÅDE
- TRAKTGRÄNS
- FASTIGHETSGRÄNS
- DETALJPLANEGRÄNS

BEFINTLIG ANLÄGGNING

- FJÄRRVÄRME
- GAS
- BELYSNING
- EL
- LÅGSPÄNNING
- MELLANSPÄNNING
- HÖGSPÄNNING
- SIGNAL
- DAGVATTEN
- VATTEN
- SPILLVATTEN
- SPILLVATTEN, TRYCK
- OPTO
- TELE I LUFT
- TELE I MARK
- BELYSNINGSSTOLPE/MAST
- FARTKAMERA/TRAFIKSIGNAL
- ELSKÅP

NY ANLÄGGNING

- BELAGD YTA
- GRUS YTA
- REFUG INKL. KANSTEN
- REFUG(GRÄS) INKL. KANSTEN
- HÅLLPLATS, PERRONG
- SLÄNT
- VÄGRÄCKE
- SEKTIONSRÄCKE GC-VÄG

KOORDINATSYSTEM
SYSTEM I PLAN: SWEREF 99 13 30
SYSTEM I HÖJD: RH 2000

01 02 03 04 05 06

TYP AV PLAN
VÄGPLAN

GRANSKNINGSSTATUS / SYFTE

HANDLINGSTYP
GRANSKNINGSHANDLING

DATUM: 2021-03-15
LEVERANS / ÄNDRINGS-PM:

OBJEKT
VÄG 49 VÄSTER OM ÖSAN
NY CPL OCH BUSSKÖRFÄLT

DELOMRÅDE / BANDEL: 1

ANLÄGGNINGSDEL: 00 GEMENSAMT

OBJEKTNUMMER / KM: 165 146
KONSTRUKTIONSNUMMER:

BESTÄLLARE: TRAFIKVERKET
LEVERANTÖR: SWECO

SKAPAD AV: SERICM
UPPDRAGSNUMMER: 12707265

GODKÄND AV: SEENIC
AVDELNING:

RITNINGSTYP
SAMORDNINGSRITNING

TEKNIKOMRÅDE / INNEHÅLL
ANLÄGGNINGSKOMPLETTERINGAR

BESKRIVNING
KM 1/295-1/620

BEFINTLIGA LEDNINGAR

SKALA: 1:500
FORMAT: A1
FÖRVALTNINGSNUMMER:

RITNINGSNUMMER: 1 00 C 90 05
BLAD:
NÄSTA BLAD:
BET:

Ritning: S:\SG\Uppdrag\165\19\PROJEKT\12707265\000\3_Genererande\3K_DAN\1_LAYOUT\Ritningar\1000905.dwg Skapad av: Bergqvist, Martin 2021-03-02 09:58

MODELLVERSION402
MODELLVERSION401
MODELLVERSION400

2019-10-11 07:16
2019-06-26 09:55
2019-06-24 09:55

MODELLVERSION402
MODELLVERSION401
MODELLVERSION400

2020-04-28 09:25
2020-04-28 09:25
2020-04-24 14:10

MODELLVERSION201
MODELLVERSION202
MODELLVERSION203
MODELLVERSION204
MODELLVERSION205
MODELLVERSION206
MODELLVERSION207
MODELLVERSION208
MODELLVERSION209
MODELLVERSION210
MODELLVERSION211
MODELLVERSION212
MODELLVERSION213
MODELLVERSION214
MODELLVERSION215
MODELLVERSION216
MODELLVERSION217
MODELLVERSION218
MODELLVERSION219
MODELLVERSION220
MODELLVERSION221
MODELLVERSION222
MODELLVERSION223
MODELLVERSION224
MODELLVERSION225
MODELLVERSION226
MODELLVERSION227
MODELLVERSION228
MODELLVERSION229
MODELLVERSION230
MODELLVERSION231
MODELLVERSION232
MODELLVERSION233
MODELLVERSION234
MODELLVERSION235
MODELLVERSION236
MODELLVERSION237
MODELLVERSION238
MODELLVERSION239
MODELLVERSION240
MODELLVERSION241
MODELLVERSION242
MODELLVERSION243
MODELLVERSION244
MODELLVERSION245
MODELLVERSION246
MODELLVERSION247
MODELLVERSION248
MODELLVERSION249
MODELLVERSION250
MODELLVERSION251
MODELLVERSION252
MODELLVERSION253
MODELLVERSION254
MODELLVERSION255
MODELLVERSION256
MODELLVERSION257
MODELLVERSION258
MODELLVERSION259
MODELLVERSION260
MODELLVERSION261
MODELLVERSION262
MODELLVERSION263
MODELLVERSION264
MODELLVERSION265
MODELLVERSION266
MODELLVERSION267
MODELLVERSION268
MODELLVERSION269
MODELLVERSION270
MODELLVERSION271
MODELLVERSION272
MODELLVERSION273
MODELLVERSION274
MODELLVERSION275
MODELLVERSION276
MODELLVERSION277
MODELLVERSION278
MODELLVERSION279
MODELLVERSION280
MODELLVERSION281
MODELLVERSION282
MODELLVERSION283
MODELLVERSION284
MODELLVERSION285
MODELLVERSION286
MODELLVERSION287
MODELLVERSION288
MODELLVERSION289
MODELLVERSION290
MODELLVERSION291
MODELLVERSION292
MODELLVERSION293
MODELLVERSION294
MODELLVERSION295
MODELLVERSION296
MODELLVERSION297
MODELLVERSION298
MODELLVERSION299
MODELLVERSION300
MODELLVERSION301
MODELLVERSION302
MODELLVERSION303
MODELLVERSION304
MODELLVERSION305
MODELLVERSION306
MODELLVERSION307
MODELLVERSION308
MODELLVERSION309
MODELLVERSION310
MODELLVERSION311
MODELLVERSION312
MODELLVERSION313
MODELLVERSION314
MODELLVERSION315
MODELLVERSION316
MODELLVERSION317
MODELLVERSION318
MODELLVERSION319
MODELLVERSION320
MODELLVERSION321
MODELLVERSION322
MODELLVERSION323
MODELLVERSION324
MODELLVERSION325
MODELLVERSION326
MODELLVERSION327
MODELLVERSION328
MODELLVERSION329
MODELLVERSION330
MODELLVERSION331
MODELLVERSION332
MODELLVERSION333
MODELLVERSION334
MODELLVERSION335
MODELLVERSION336
MODELLVERSION337
MODELLVERSION338
MODELLVERSION339
MODELLVERSION340
MODELLVERSION341
MODELLVERSION342
MODELLVERSION343
MODELLVERSION344
MODELLVERSION345
MODELLVERSION346
MODELLVERSION347
MODELLVERSION348
MODELLVERSION349
MODELLVERSION350
MODELLVERSION351
MODELLVERSION352
MODELLVERSION353
MODELLVERSION354
MODELLVERSION355
MODELLVERSION356
MODELLVERSION357
MODELLVERSION358
MODELLVERSION359
MODELLVERSION360
MODELLVERSION361
MODELLVERSION362
MODELLVERSION363
MODELLVERSION364
MODELLVERSION365
MODELLVERSION366
MODELLVERSION367
MODELLVERSION368
MODELLVERSION369
MODELLVERSION370
MODELLVERSION371
MODELLVERSION372
MODELLVERSION373
MODELLVERSION374
MODELLVERSION375
MODELLVERSION376
MODELLVERSION377
MODELLVERSION378
MODELLVERSION379
MODELLVERSION380
MODELLVERSION381
MODELLVERSION382
MODELLVERSION383
MODELLVERSION384
MODELLVERSION385
MODELLVERSION386
MODELLVERSION387
MODELLVERSION388
MODELLVERSION389
MODELLVERSION390
MODELLVERSION391
MODELLVERSION392
MODELLVERSION393
MODELLVERSION394
MODELLVERSION395
MODELLVERSION396
MODELLVERSION397
MODELLVERSION398
MODELLVERSION399
MODELLVERSION400
MODELLVERSION401
MODELLVERSION402

2020-05-29 09:25
2019-10-11 15:27
2019-10-01 15:31
2020-04-28 09:25
2020-04-28 09:25
2019-10-01 15:31
2019-10-11 15:22

XREF

KONNEKTION RITNING -06
KONNEKTION RITNING -05

N=6475850
E=17400

1683K-ST265
SKÖVDE
5:132-2

RÄDDNINGSVÄGEN

VÄG 49 SKÖVDE

GRÄNS FÖR VÄGPLAN

SKÖVDE
6:1
1

VÄG 49

1/700

1683K-
DP359

14

SKÖVDE
5:177

N=6475650
E=17350

GRÄNS FÖR VÄGPLAN

SKÖVDE
6:1
4

ASKETORP
7:1

1/800

ASKETORP
7:1

ASKETORP
2:15

ASKETORP
2:16

ASKETORP
2:10

ASKETORP
2:9

ASKETORP
4:1>4

ASKETORP
5:1

ASKETORP
6:1

ASKETORP
2:13

ASKETORP
4:1>4

ASKETORP
2:17

ASKETORP
4:1

N=6475850
E=17450

ASKETORP
7:2>1

VÄG 49 TIBRO

SKALA 1500 0 10 20 30 40 50 m

TECKENFÖRKLARING

GRÄNSER

- NYTT VÄGOMRÅDE
- TILLFÄLLIGT NYTTJANDE
- BEFINTLIGT VÄGOMRÅDE
- TRAKTGRÄNS
- FASTIGHETSGRÄNS
- DETALJPLANEGRÄNS

BEFINTLIG ANLÄGGNING

- FJÄRRVÄRME
- GAS
- BELYSNING
- EL
- LÅGSPÄNNING
- MELLANSPÄNNING
- HÖGSPÄNNING
- SIGNAL
- DAGVATTEN
- VATTEN
- SPILLVATTEN
- SPILLVATTEN, TRYCK
- OPTO
- TELE I LUFT
- TELE I MARK
- BELYSNINGSSTOLPE/MAST
- FARTKAMERA/TRAFIKSIGNAL
- ELSKÅP

NY ANLÄGGNING

- BELAGD YTA
- GRUS YTA
- REFUG INKL. KANSTEN
- REFUG(GRÄS) INKL. KANSTEN
- HÅLLPLATS, PERRONG
- SLÄNT
- VÄGRÄCKE
- SEKTIONSRÄCKE GC-VÄG

KOORDINATSYSTEM

SYSTEM I PLAN: SWEREF 99 13 30
SYSTEM I HÖJD: RH 2000

01 02 03 04 05 06

TYP AV PLAN
VÄGPLAN

GRANSKNINGSSTATUS / SYFTE

HANDLINGSTYP
GRANSKNINGSHANDLING

DATUM
2021-03-15

LEVERANS / ÄNDRINGS-PM

OBJEKT
VÄG 49 VÄSTER OM ÖSAN
NY CPL OCH BUSSKÖRFÄLT

DELOMRÅDE / BANDEL
1

ANLÄGGNINGSDEL
00 GEMENSAMT

OBJEKTNUMMER / KM
165 146

KONSTRUKTIONSNUMMER

BESTÄLLARE
TRAFIKVERKET

LEVERANTÖR
SWECO

SKAPAD AV
SERICM

UPPDRAGSNUMMER
12707265

GODKÄND AV
SEENIC

AVDELNING

RITNINGSTYP
SAMORDNINGSRITNING

TEKNIKOMRÅDE / INNEHÅLL
ANLÄGGNINGSKOMPLETTERINGAR

BESKRIVNING
KM 1/620-1/817

BEFINTLIGA LEDNINGAR

SKALA
1:500

FORMAT
A1

FÖRVALTNINGSNUMMER

RITNINGSNUMMER
1 00 C 90 06

BLAD

NÄSTA BLAD

BET

Ritning: S:\SG\Uddevalla\Projekt\12707265\1000\3.Genomförande\3k-LADA\1.LHV\C.Bilder\1000906.dwg Skapad av: Bergkvist, Martin 2021-03-02 09:59