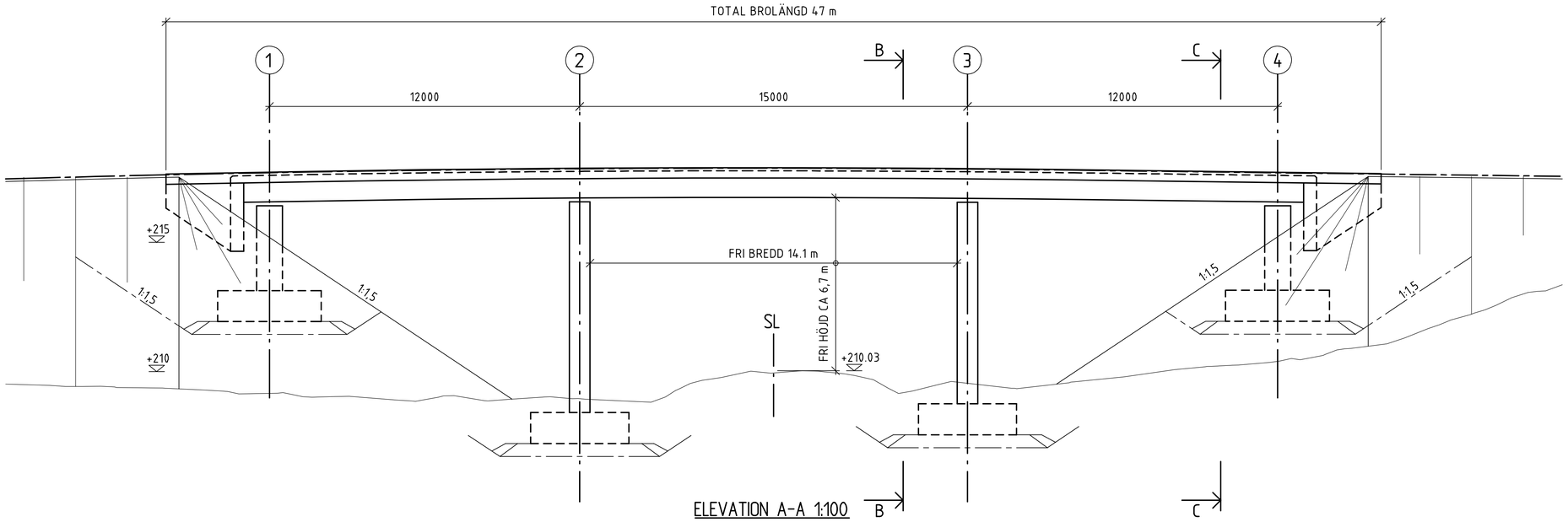

ELEVATION A-A 1:100

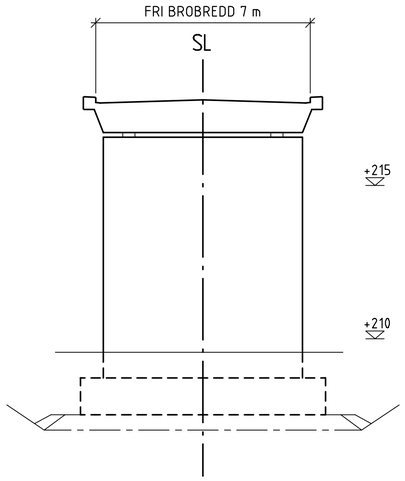

SEKTION B-B 1:100

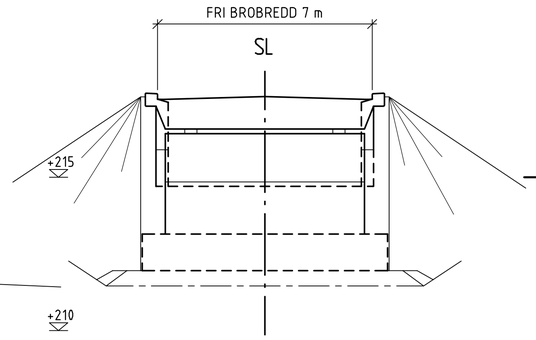

SEKTION C-C 1:100

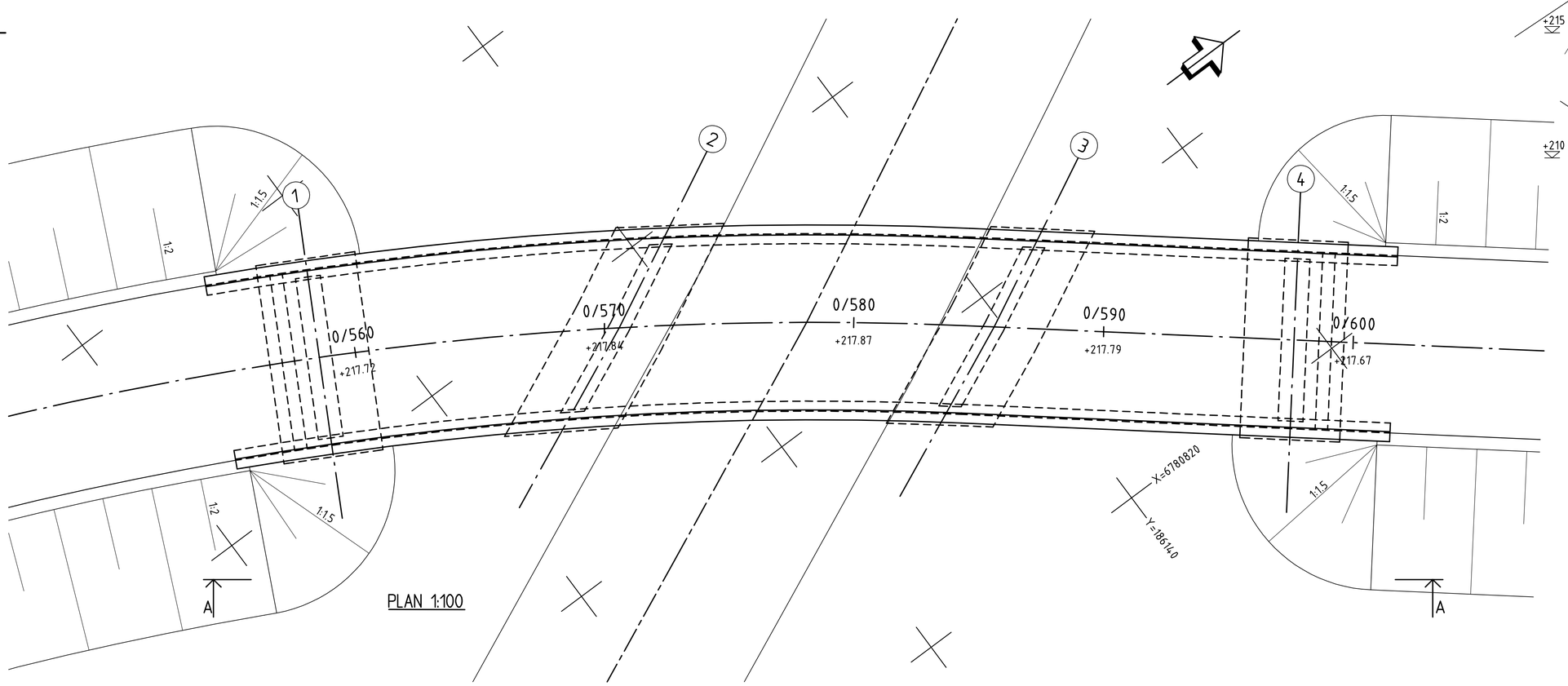

PLAN 1:100

SAMRÅDSHANDLING
VAL AV LOKALISERINGSALTERNATIV
2017-09-04

SKISS ÖVER BROALTERNATIV C ÖVER JÄRNVÄG
140K2004

FIL: R:\SSI201\12345714_CAD\KSRITDEF\140K2004.DWG RITTAD: 2017-09-04 12:54 AV ANVÄNDARE SEAS9338