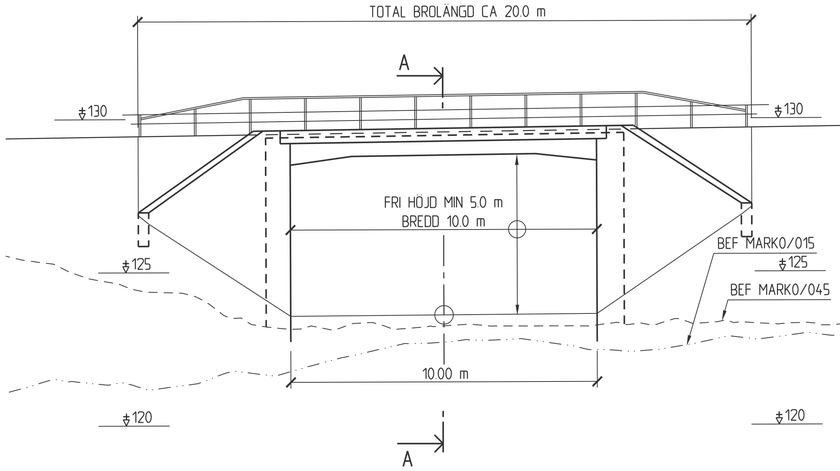

ELEVATION
1:100

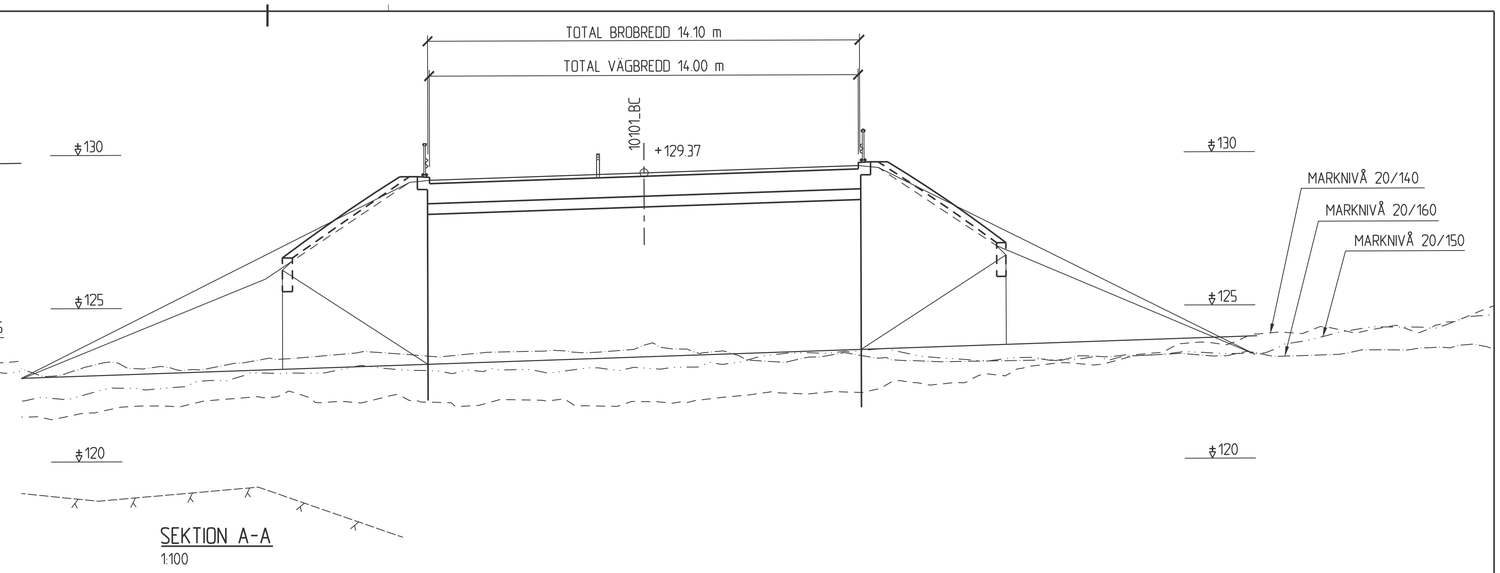

SEKTION A-A
1:100

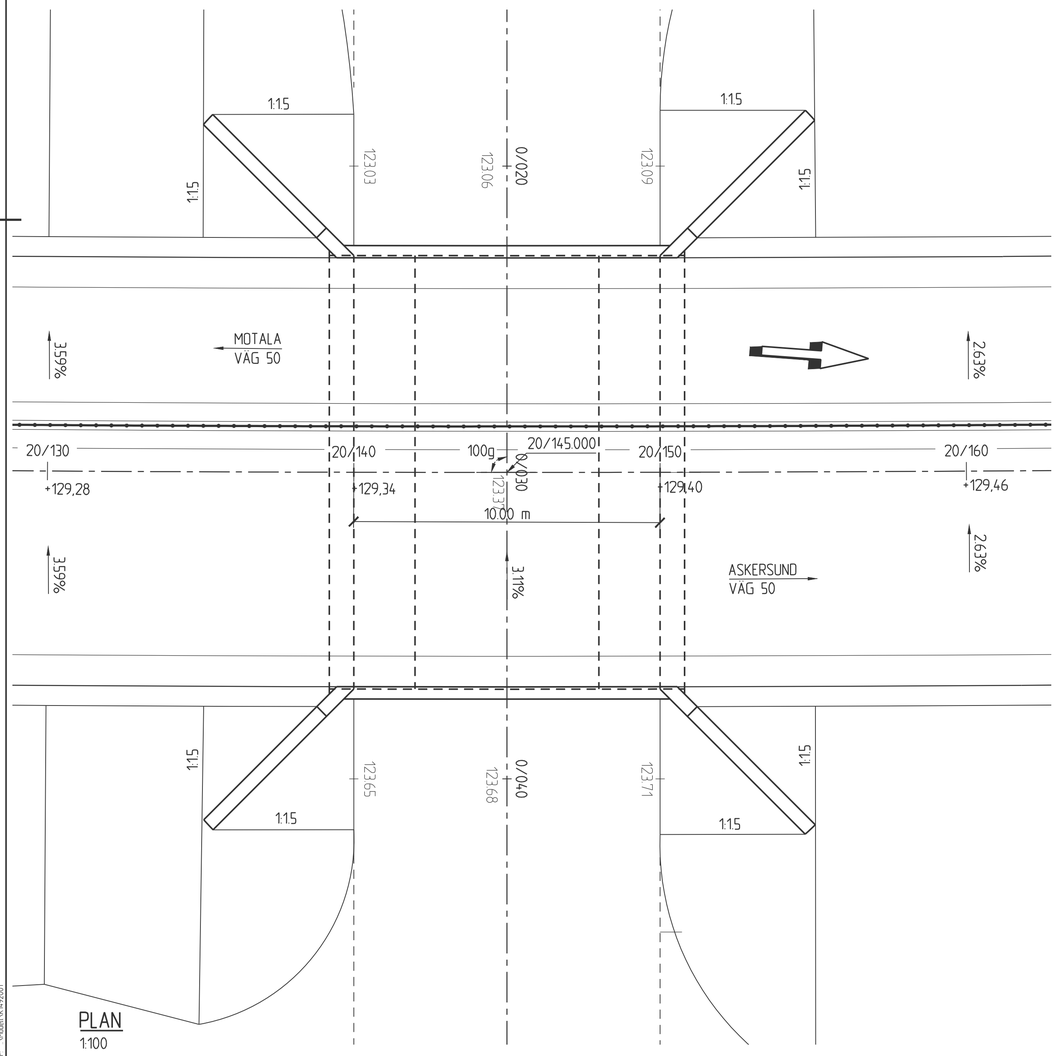

PLAN
1:100

ALLMÄNNA ANVISNINGAR

PLANSYSTEM: SWEREF 99 13 30
HÖJDSYSTEM: RH 2000
FIXPUNKT: FRÅN BESTÄLLAREN I BYGGSKEDET

BRON FÖRESLÅS UTFÖRD SOM EN ENSPANNS BRO I BETONG.

BRON BERÄKNAS OCH UTFÖRS ENLIGT KRAV BROBYGGNAD (TDOCK 2016:0204)

BET	ÄNDRINGEN AVSER	GODKÄND	DATUM

TYP AV PLAN: VÄGPLAN

GRANSKNINGSSTATUS / SYFTE:

HANDLINGSTYP: FASTSTÄLLELSEHANDLING

DATUM: 2021-06-11
LEVERANS / ÄNDRINGS-PM:

OBJEKT: VÄG 50
NYKYRKA-BRATTEBRO BACKE

DELOMRÅDE / BANDEL: 1 VÄG 50, NYKYRKA-BRATTEBRO BACKE

ANLÄGGNINGSDEL: 49 BRO ÖVER PASSAGE 2,0 KM N SÖDRA KÄRRA

OBJEKTNUMMER / KM: 138 382
KONSTRUKTIONSNUMMER: 100-1448-1

BESTÄLLARE: TRAFIKVERKET
LEVERANTÖR: ÅF INFRASTRUCTURE

SKAPAD AV: PÄR-ERIC NILSSON
UPPDRAGSNUMMER: 716954

GODKÄND AV: MIKAEL EDSTRÖM
AVDELNING: ÅF

RITNINGSTYP: FÖRSLAGSSKISS

TEKNIKOMRÅDE / INNEHÅLL: BYGGNADSVERK

BESKRIVNING: BRO ÖVER PASSAGE 2,0 KM N SÖDRA KÄRRA

KM 20/145

SKALA: 1:100
FORMAT:
FÖRVALTNINGSNUMMER:

RITNINGSNUMMER: 1 49 K 20 01
BLAD:
NÄSTA BLAD:
BET:

Ritning: X:\Centrum File Server\716954 - Vägplan Nr. 50 Nykyrka-Brattebracke - 5\1037-CAD\PP\K\R\BGK\K\K20010wg Skapat av: Andersson, Per 2021-6-15 21:11

XREF: VAGMN\K\K92001

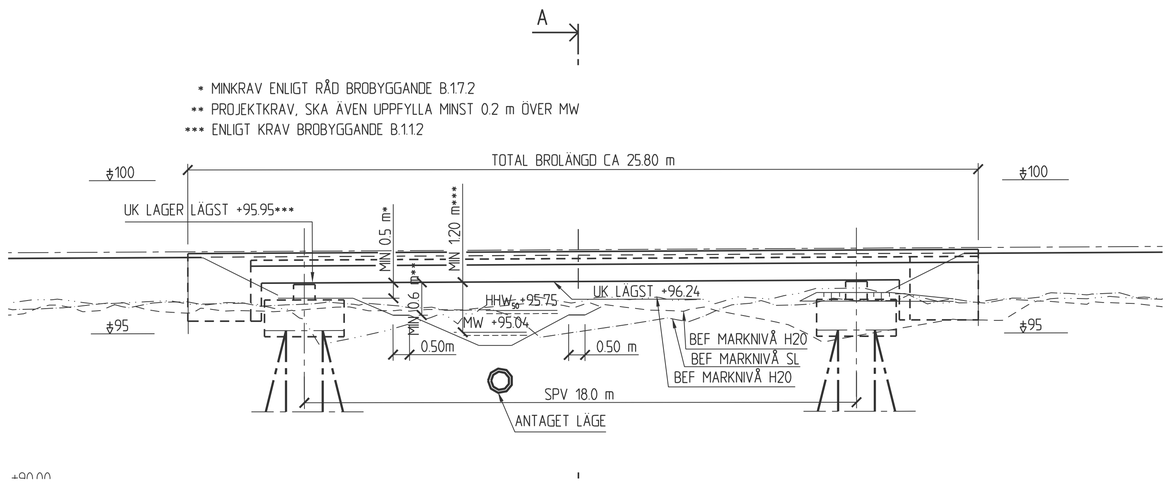

ELEVATION
1:100

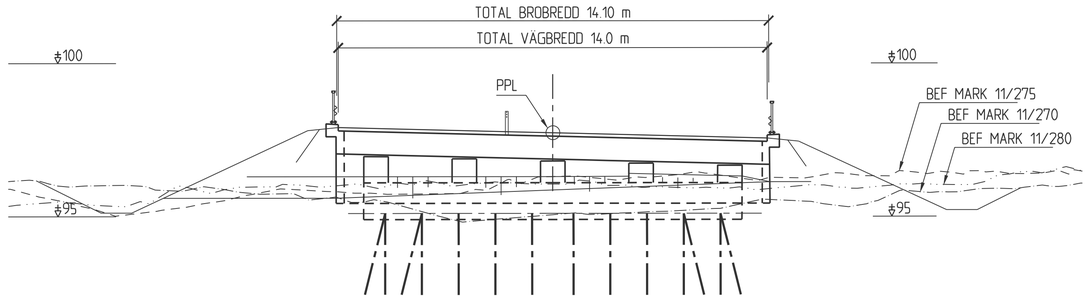

SEKTION A-A
1:100

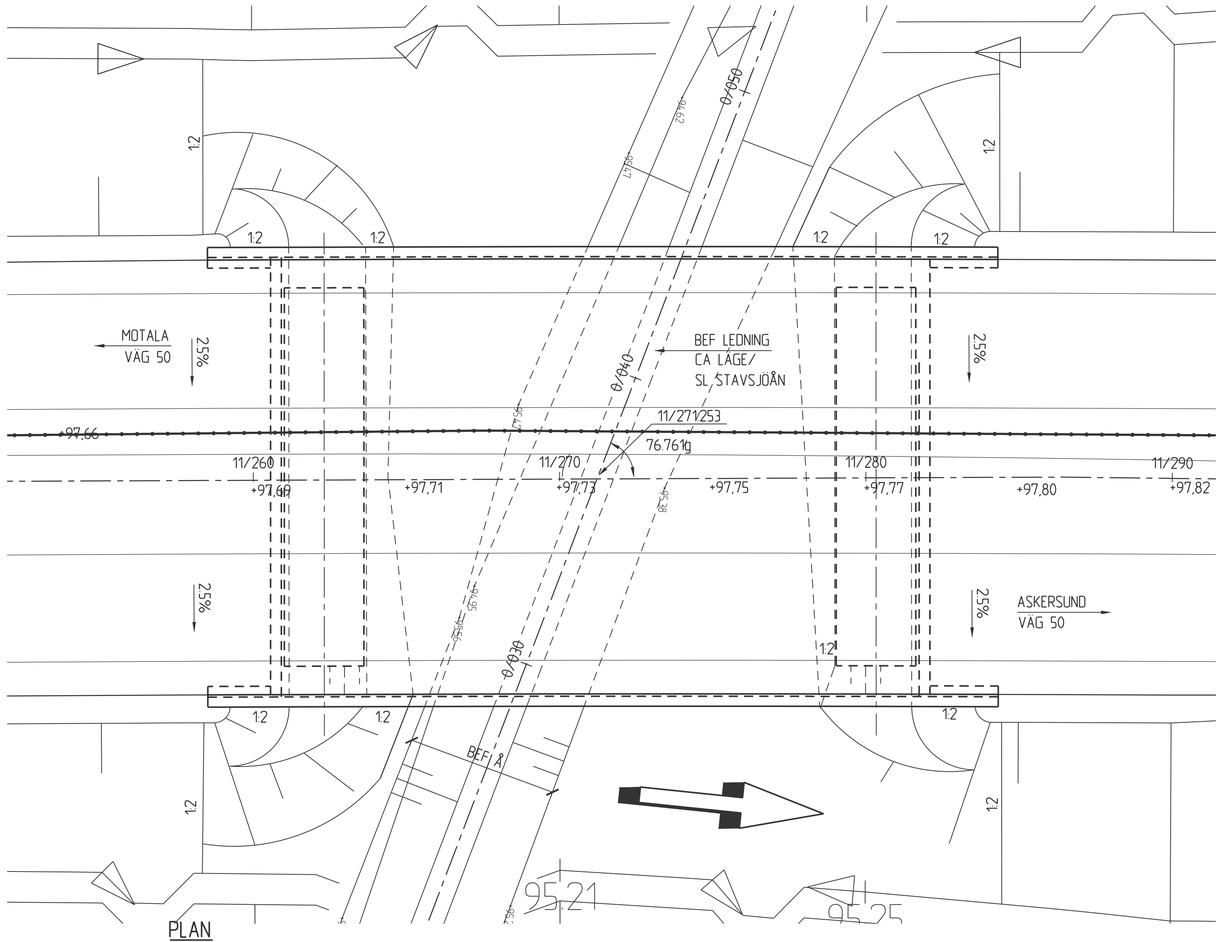

PLAN
1:100

ALLMÄNNA ANVISNINGAR

PLANSYSTEM: SWEREF 99 15 00
HÖJDSYSTEM: RH 2000
FIXPUNKT: FRÅN BESTÄLLAREN I BYGGSKEDET

BRON FÖRESLÅS UTFÖRD SOM EN ENSPANNS BRO I BETONG.

BRON BERÄKNAS OCH UTFÖRS ENLIGT KRAV BROBYGGNAD (TDOCK 2016:0204)

BET	ÄNDRINGEN AVSER	GODKÄND	DATUM

TYP AV PLAN: VÄGPLAN

GRANSKNINGSSTATUS / SYFTE:

HANDLINGSTYP: FASTSTÄLLELSEHANDLING

DATUM: 2021-06-11
LEVERANS / ÄNDRINGS-PM:

OBJEKT: VÄG 50
NYKYRKA-BRATTEBRO BACKE

DELOMRÅDE / BANDEL: 1 VÄG 50, NYKYRKA-BRATTEBRO BACKE

ANLÄGGNINGSDEL: 4A BRO ÖVER STAVSJÖÅN 1,4 KM N MEDEVI KYRKA

OBJEKTNUMMER / KM: 138 382
KONSTRUKTIONSNUMMER: 100-1931-1

BESTÄLLARE: TRAFIKVERKET
LEVERANTÖR: ÅF INFRASTRUCTURE

SKAPAD AV: PÅR-ERIC NILSSON
UPPDRAGSNUMMER: 716954

GODKÄND AV: MIKAEL EDSTRÖM
AVDELNING: ÅF

RITNINGSTYP: FÖRSLAGSSKISS

TEKNIKOMRÅDE / INNEHÅLL: BYGGNADSVERK

BESKRIVNING: BRO ÖVER STAVSJÖÅN
KM11/270

SKALA: 1:100
FORMAT:
FÖRVALTNINGSNUMMER:

RITNINGSNUMMER: 1 4A K 20 01
BLAD:
NÄSTA BLAD:
BET:

Ritning: X:\Cinra ai File Server\716954 - Vägplan Rv 50 Nykyrka-Brattebacke - 5\137-CAD\VP-1\K Vägar\14A K20\1.dwg Skapat av Andersson, Per 2021-5-6 21:12

A3REF - VModel: K14-A2001

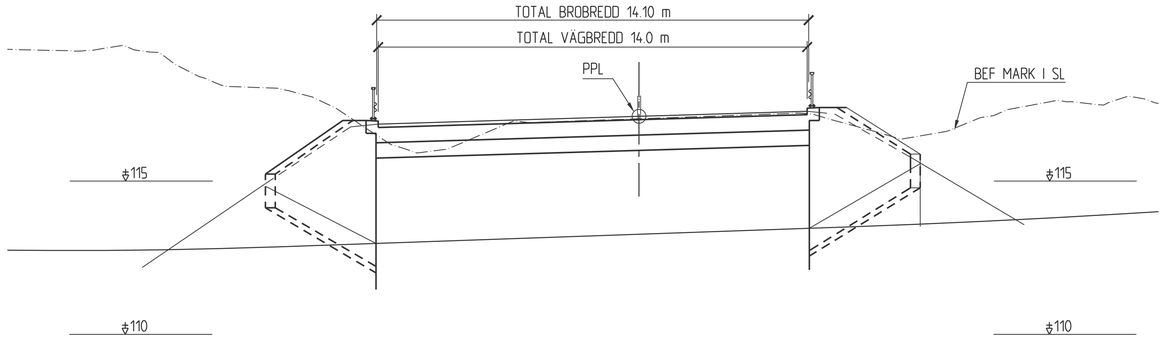

SEKTION A-A
1:100

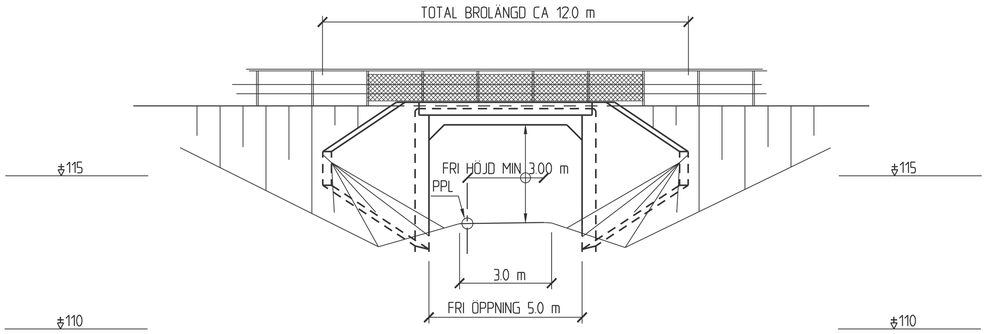

VY B-B
1:100

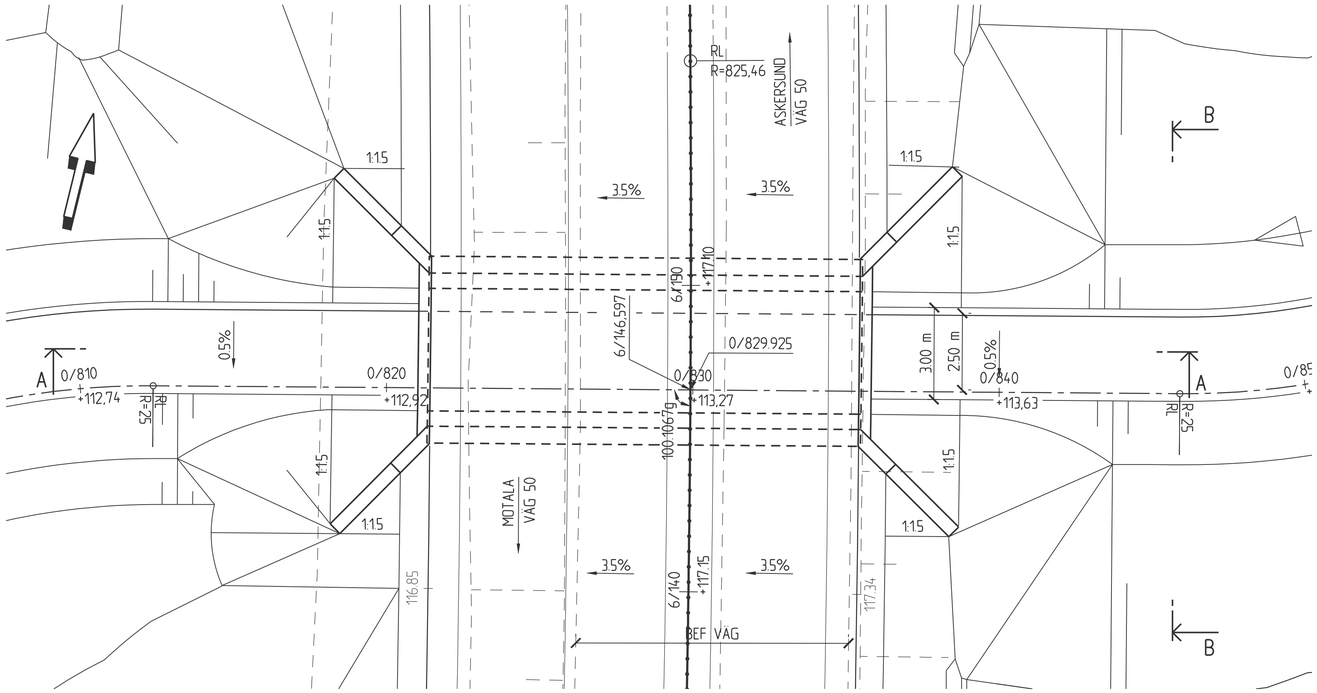

PLAN
1:100

ALLMÄNNA ANVISNINGAR

PLANSYSTEM: SWEREF 99 15 00
HÖJDSYSTEM: RH 2000
FIXPUNKT: FRÅN BESTÄLLAREN I BYGGSKEDET

BRON FÖRESLÅS UTFÖRD SOM EN ENSPANNS BRO I BETONG.

BRON BERÄKNAS OCH UTFÖRS ENLIGT KRAV BROBYGGNAD (TDOCK 2016:0204)

BET	ÄNDRINGEN AVSER	GODKÄND	DATUM

TYP AV PLAN: VÄGPLAN

GRANSKNINGSSTATUS / SYFTE:

HANDLINGSTYP: FASTSTÄLLELSEHANDLING

DATUM: 2021-06-11
LEVERANS / ÄNDRINGS-PM:

OBJEKT: VÄG 50
NYKYRKA-BRATTEBRO BACKE

DELOMRÅDE / BANDEL: 1 VÄG 50, NYKYRKA-BRATTEBRO BACKE

ANLÄGGNINGSDEL: 41 BRO ÖVER GC-VÄG 2,5 KM N NYKYRKA KYRKA

OBJEKTNUMMER / KM: 138 382
KONSTRUKTIONSNUMMER: 100-1440-1

BESTÄLLARE: TRAFIKVERKET
LEVERANTÖR: ÅF INFRASTRUCTURE

SKAPAD AV: PÅR-ERIC NILSSON
UPPDRAGSNUMMER: 716954

GODKÄND AV: MIKAEL EDSTRÖM
AVDELNING: ÅF

RITNINGSTYP: FÖRSLAGSSKISS

TEKNIKOMRÅDE / INNEHÅLL: BYGGNADSVERK

BESKRIVNING: BRO ÖVER GC-VÄG 2,5 KM N NYKYRKA KYRKA

KM 6/146

SKALA: 1:100
FORMAT:
FÖRVALTNINGSNUMMER:

RITNINGSNUMMER: 1 41 K 20 01
BLAD:
NÄSTA BLAD:
BET:

Ritning: X:\Centra file Server\716954 - Vägnät Rv 50 Nykyrka-Brattebacke - 5\1\37-1-C40\VP-1\K\Bilder\1-K20\01.dwg Skapat av: Andersson, Per 2021-6-15 21:07
ÅSEP - VModell V14.0/2022
VSO138382VP, ankomst 2021-06-18, ver 4, jobb 39

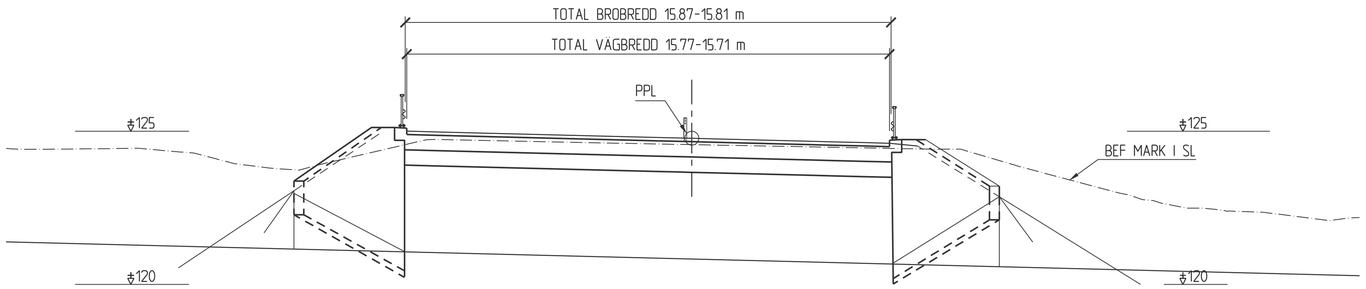

SEKTION A-A
1:100

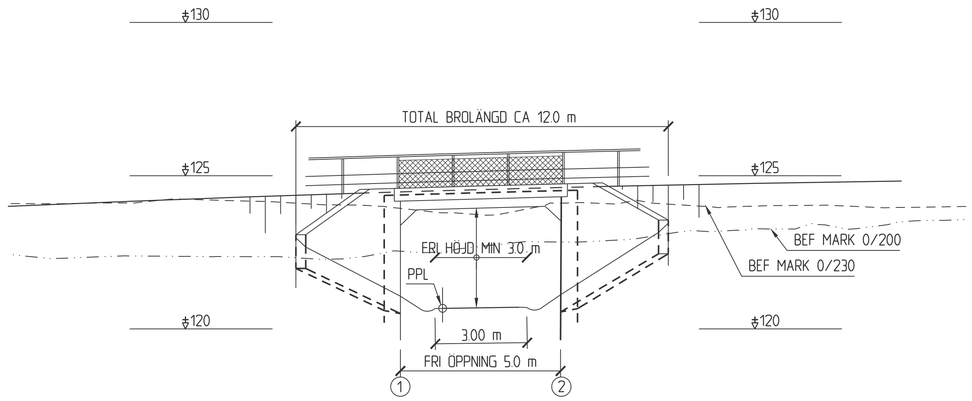

VY B-B
1:100

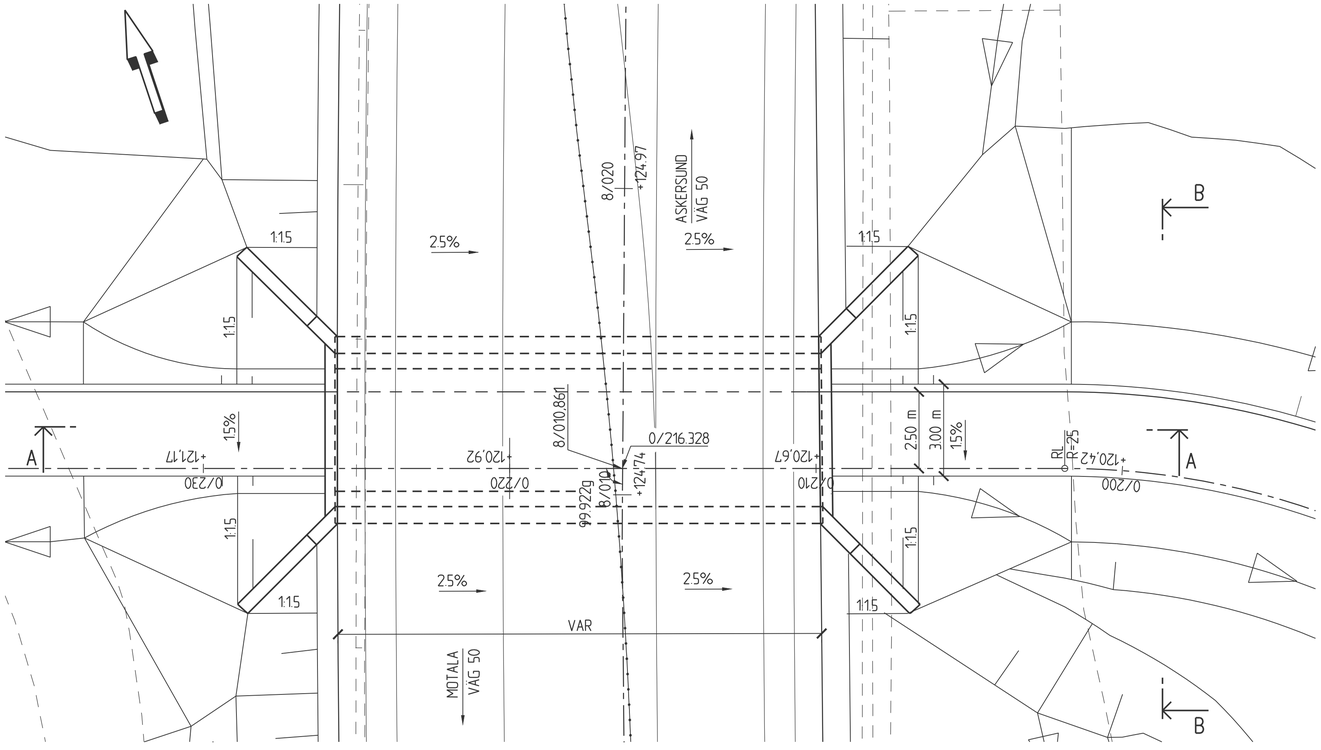

PLAN
1:100

ALLMÄNNA ANVISNINGAR

PLANSYSTEM: SWEREF 99 15 00
HÖJDSYSTEM: RH 2000
FIXPUNKT: FRÅN BESTÄLLAREN I BYGGSKEDET

BRON FÖRESLÅS UTFÖRD SOM EN ENSPANNS BRO I BETONG.

BRON BERÄKNAS OCH UTFÖRS ENLIGT KRAV BROBYGGNAD (TDOCK 2016:0204)

BET	ÄNDRINGEN AVSER	GODKÄND	DATUM

TYP AV PLAN: VÄGPLAN

GRANSKNINGSSTATUS / SYFTE:

HANDLINGSTYP: FASTSTÄLLELSEHANDLING

DATUM: 2021-06-11
LEVERANS / ÄNDRINGS-PM:

OBJEKT: VÄG 50
NYKYRKA-BRATTEBRO BACKE

DELOMRÅDE / BANDEL: 1 VÄG 50, NYKYRKA-BRATTEBRO BACKE

ANLÄGGNINGDEL: 42 BRO ÖVER GC-VÄG 1,7 KM S MEDEVI KYRKA

OBJEKTNUMMER / KM: 138 382
KONSTRUKTIONSNUMMER: 100-1441-1

BESTÄLLARE: TRAFIKVERKET
LEVERANTÖR: ÅF INFRASTRUCTURE

SKAPAD AV: PÅR-ERIC NILSSON
UPPDRAGSNUMMER: 716954

GODKÄND AV: MIKAEL EDSTRÖM
AVDELNING: ÅF

RITNINGSTYP: FÖRSLAGSSKISS

TEKNIKOMRÅDE / INNEHÅLL: BYGGNADSVERK

BESKRIVNING:
BRO ÖVER GC-VÄG 1,7 KM S MEDEVI KYRKA

KM 8/010

SKALA: 1:100
FORMAT:
FÖRVALTNINGSNUMMER:

RITNINGSNUMMER: 1 42 K 20 01
BLAD:
NÄSTA BLAD:
BET:

Ritning: X:\Centrit Filer Server\716954\ - Vägplan Nr 50 Nykyrka-Brattebacke 5\15371-\CAD\VP\K\Bilder\VA2x2001dwg Skapad av: Andersson Per 2021-6-15 7:07

XREF: VAnsikt\VA02/2002

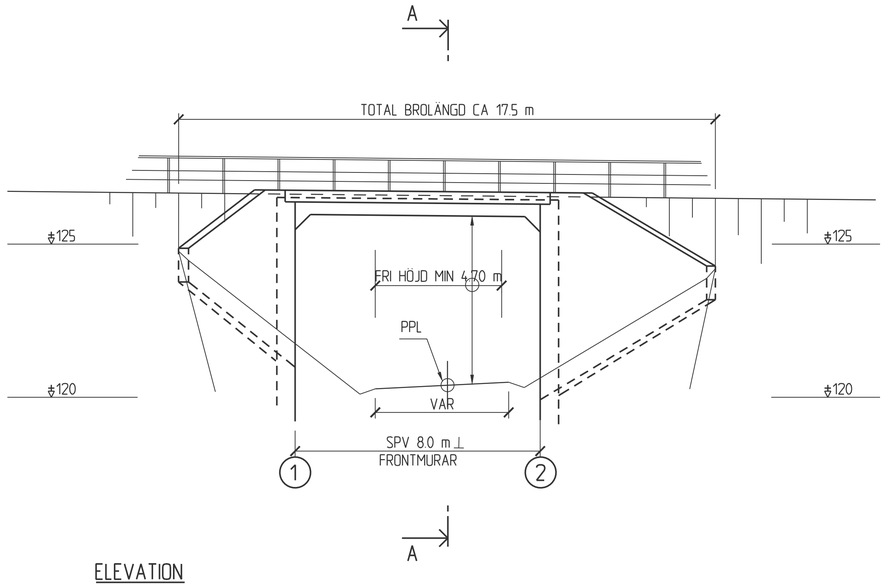

ELEVATION
1:100

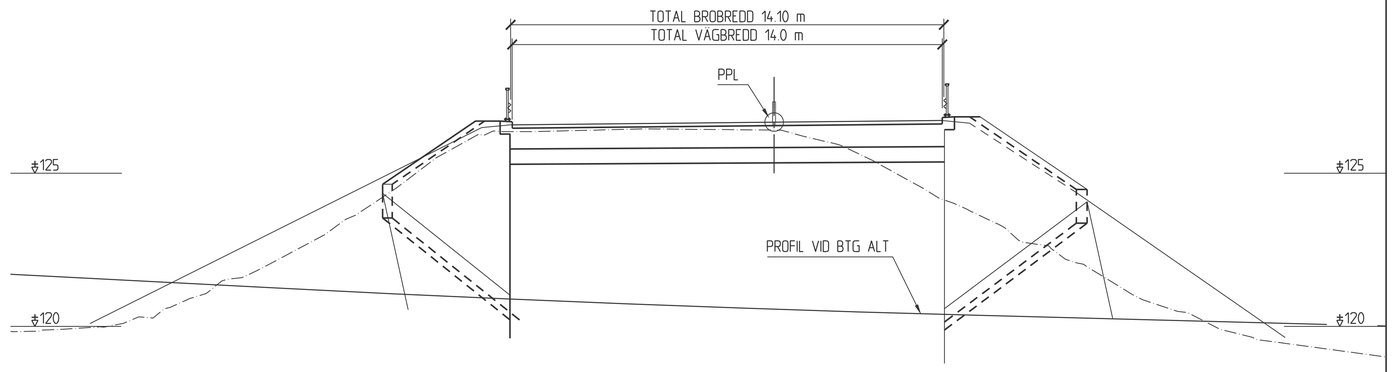

SEKTION A-A
1:100

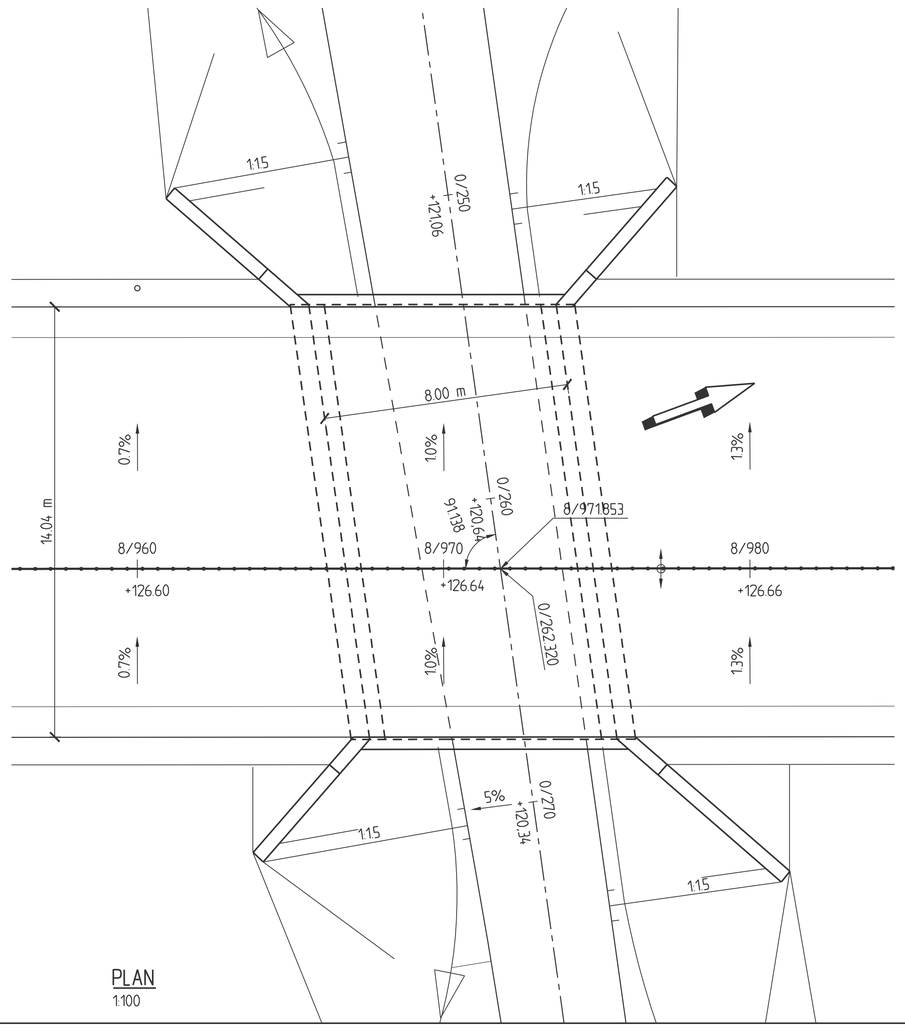

PLAN
1:100

ALLMÄNNA ANVISNINGAR

PLANSYSTEM: SWEREF 99 13 30
HÖJDSYSTEM: RH 2000
FIXPUNKT: FRÅN BESTÄLLAREN I BYGGSKEDET

BRON FÖRESLÅS UTFÖRD SOM EN ENSPANNS BRO I BETONG.

BRON BERÄKNAS OCH UTFÖRS ENLIGT KRAV BROBYGGNAD (TDOCK 2016:0204)

BET	ÄNDRINGEN AVSER	GODKÄND	DATUM

TYP AV PLAN: VÄGPLAN

GRANSKNINGSSTATUS / SYFTE:

HANDLINGSTYP: FASTSTÄLLELSEHANDLING

DATUM: 2021-06-11
LEVERANS / ÄNDRINGS-PM:

OBJEKT: VÄG 50
NYKYRKA-BRATTEBRO BACKE

DELOMRÅDE / BANDEL: 1 VÄG 50, NYKYRKA-BRATTEBRO BACKE

ANLÄGGNINGSDEL: 43 BRO ÖVER VÄG 0,9 KM SSO MEDEVI KYRKA

OBJEKTNUMMER / KM: 138 382
KONSTRUKTIONSNUMMER: 100-1442-1

BESTÄLLARE: TRAFIKVERKET
LEVERANTÖR: ÅF INFRASTRUCTURE

SKAPAD AV: PÅR-ERIC NILSSON
UPPDRAGSNUMMER: 716954

GODKÄND AV: MIKAEL EDSTRÖM
AVDELNING: ÅF

RITNINGSTYP: FÖRSLAGSSKISS

TEKNIKOMRÅDE / INNEHÅLL: BYGGNADSVERK

BESKRIVNING:
BRO ÖVER VÄG 0,9 KM SSO MEDEVI KYRKA

KM 8/972

SKALA: 1:100
FORMAT:
FÖRVALTNINGSNUMMER:

RITNINGSNUMMER: 1 43 K 20 01
BLAD:
NÄSTA BLAD:
BET:

Ritning: N:\Central File Server\716954 - Vägbar Ny 50 Nykyrka-Brattebacke - 5%\01-\4.CAD\VP-\N-K\20\dwg Skapat av: Andersson Per 2021-6-15 7:08

XREF: \Model\x\4x\2002

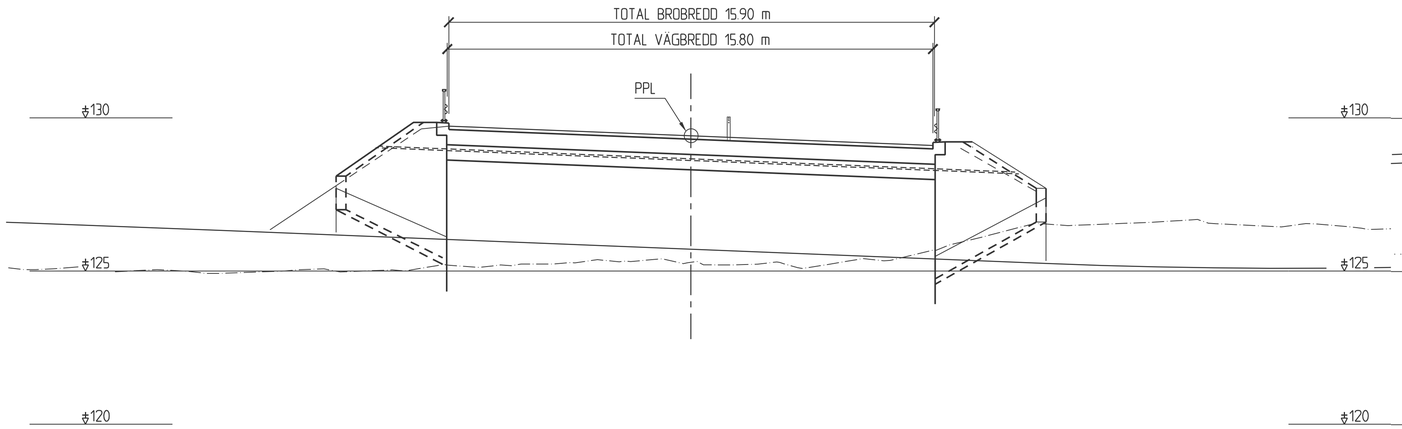

SEKTION A-A
1:100

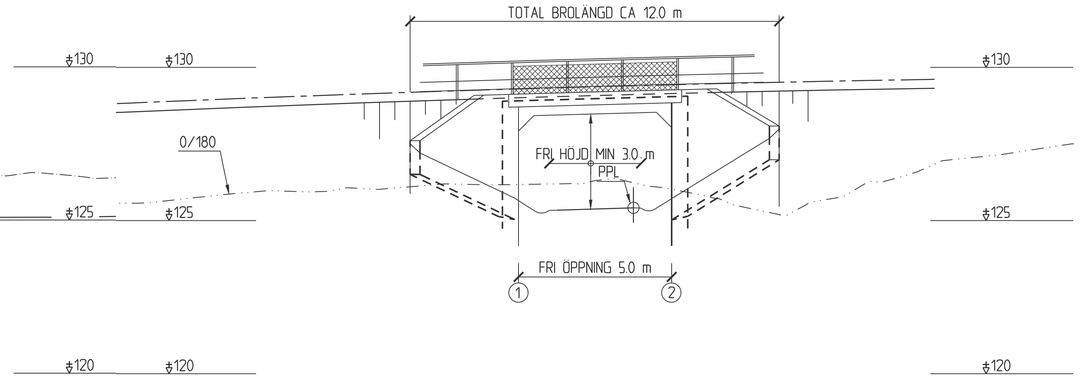

VY B-B
1:100

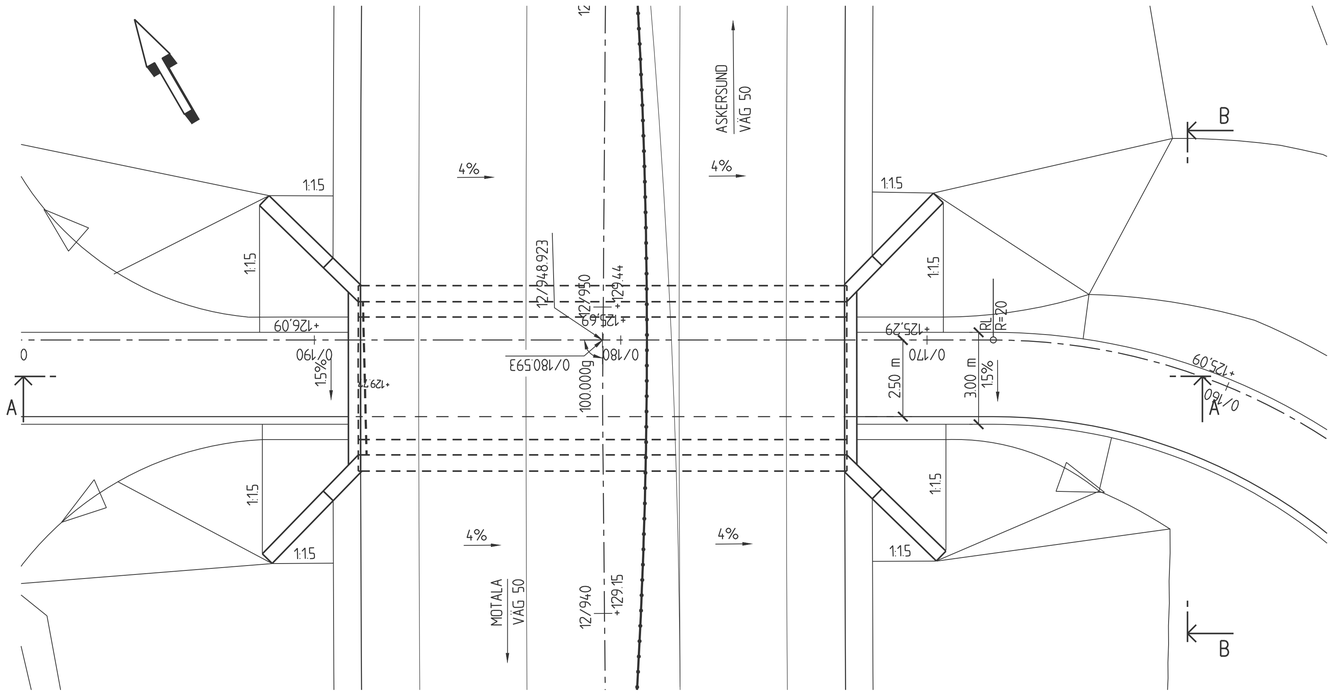

PLAN
1:100

ALLMÄNNA ANVISNINGAR

PLANSYSTEM: SWEREF 99 15 00
HÖJDSYSTEM: RH 2000
FIXPUNKT: FRÅN BESTÄLLAREN I BYGGSKEDET

BRON FÖRESLÅS UTFÖRD SOM EN ENSPANNS BRO I BETONG.

BRON BERÄKNAS OCH UTFÖRS ENLIGT KRAV BROBYGGNAD (TDOCK 2016:0204)

BET	ÄNDRINGEN AVSER	GODKÄND	DATUM

TYP AV PLAN: VÄGPLAN

GRANSKNINGSSTATUS / SYFTE:

HANDLINGSTYP: FASTSTÄLLELSEHANDLING

DATUM: 2021-06-11
LEVERANS / ÄNDRINGS-PM:

OBJEKT: VÄG 50
NYKYRKA-BRATTEBRO BACKE

DELOMRÅDE / BANDEL: 1 VÄG 50, NYKYRKA-BRATTEBRO BACKE

ANLÄGGNINGSDEL: 44 BRO ÖVER GC-VÄG 0,5 KM SO NYDALEN

OBJEKTNUMMER / KM: 138 382
KONSTRUKTIONSNUMMER: 100-1443-1

BESTÄLLARE: TRAFIKVERKET
LEVERANTÖR: ÅF INFRASTRUCTURE

SKAPAD AV: PÅR-ERIC NILSSON
UPPDRAGSNUMMER: 716954

GODKÄND AV: MIKAEL EDSTRÖM
AVDELNING: ÅF

RITNINGSTYP: FÖRSLAGSSKISS

TEKNIKOMRÅDE / INNEHÅLL: BYGGNADSVERK

BESKRIVNING: BRO ÖVER GC-VÄG 0,5 KM SO NYDALEN

KM 12/948

SKALA: 1:100
FORMAT:
FÖRVALTNINGSNUMMER:

RITNINGSNUMMER: 1 44 K 20 01
BLAD:
NÄSTA BLAD:
BET:

Ritning: X:\Centra File Server\716954 - Vagnar Ra 50 Nykyrka-Brattebacke - 5\1631-1-CAD\Prl-Vx\Bilder\44-K20\01.dwg Skapat av: Andersson, Per 2021 6 15 21:08

ÅSEP - V.Model\ V.14.0/2022

VSO138382VP, ankomst 2021-06-18, ver 4, jobb 39

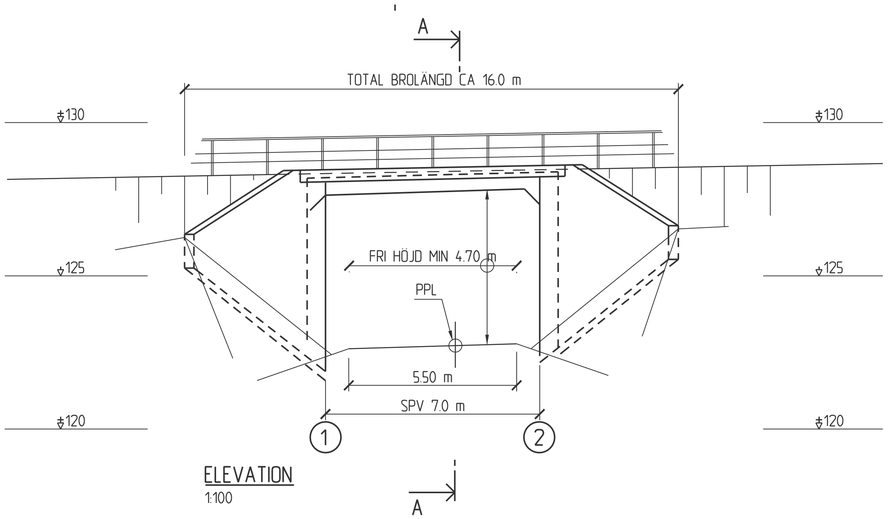

ELEVATION
1:100

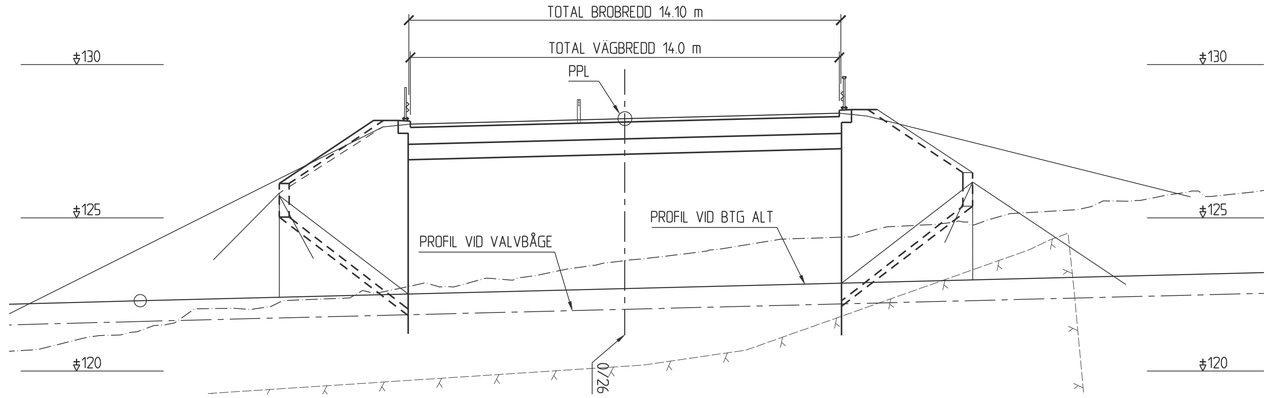

SEKTION A-A
1:100

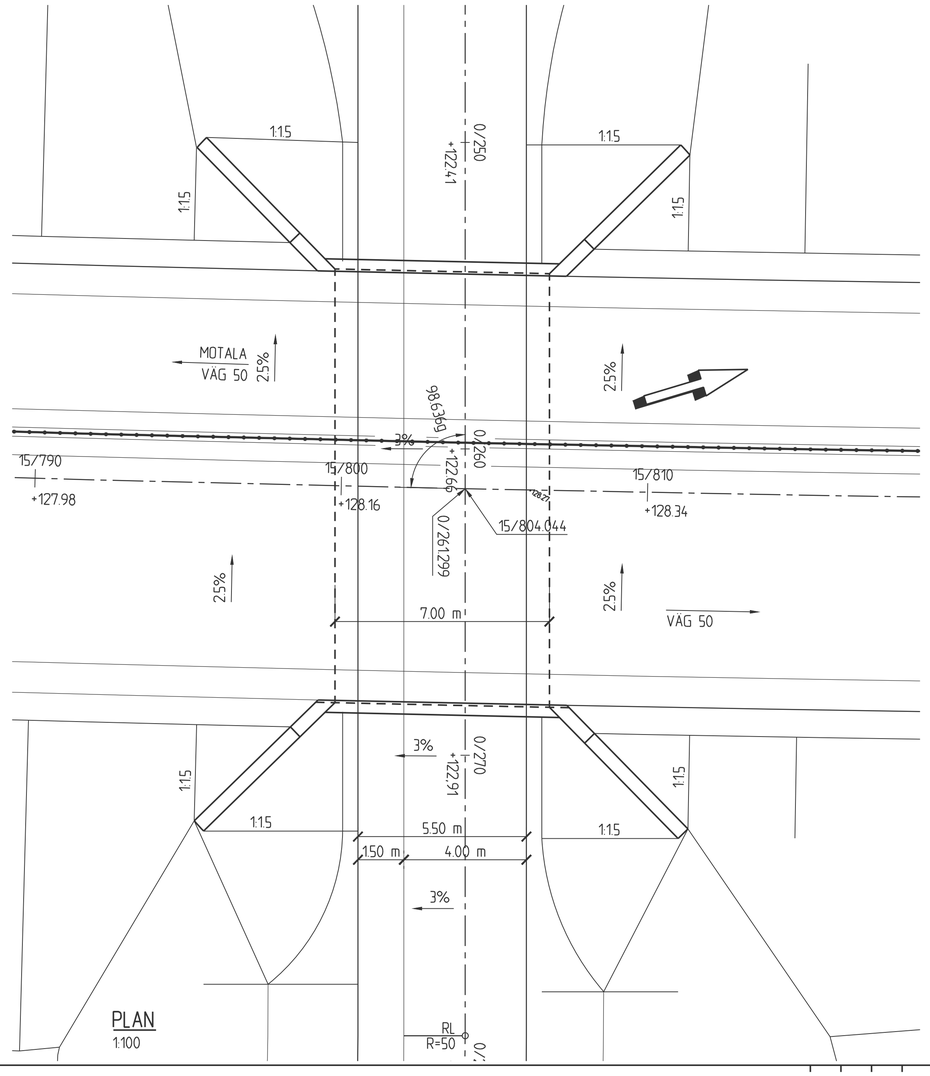

PLAN
1:100

ALLMÄNNA ANVISNINGAR

PLANSYSTEM: SWEREF 99 13 30
HÖJDSYSTEM: RH 2000
FIXPUNKT: FRÅN BESTÄLLAREN I BYGGSKEDET

BRON FÖRESLÅS UTFÖRD SOM EN ENSPANNS BRO I BETONG.

BRON BERÄKNAS OCH UTFÖRS ENLIGT KRAV BROBYGGNAD (TDOCK 2016:0204)

BET	ÄNDRINGEN AVSER	GODKÄND	DATUM

TYP AV PLAN: VÄGPLAN

GRANSKNINGSSTATUS / SYFTE:

HANDLINGSTYP: FASTSTÄLLELSEHANDLING

DATUM: 2021-06-11
LEVERANS / ÄNDRINGS-PM:

OBJEKT: VÄG 50
NYKYRKA-BRATTEBRO BACKE

DELOMRÅDE / BANDEL: 1 VÄG 50, NYKYRKA-BRATTEBRO BACKE

ANLÄGGNINGSDEL: 45 BRO ÖVER VÄG 0,4 KM O DALMARK

OBJEKTNUMMER / KM: 138 382
KONSTRUKTIONSNUMMER: 100-1444-1

BESTÄLLARE: TRAFIKVERKET
LEVERANTÖR: ÅF INFRASTRUCTURE

SKAPAD AV: PÄR-ERIC NILSSON
UPPDRAGSNUMMER: 716954

GODKÄND AV: MIKAEL EDSTRÖM
AVDELNING: ÅF

RITNINGSTYP: FÖRSLAGSSKISS

TEKNIKOMRÅDE / INNEHÅLL: BYGGNADSVERK

BESKRIVNING: BRO ÖVER VÄG 0,4 KM O DALMARK

KM 15/804

SKALA: 1:100
FORMAT:
FÖRVALTNINGSNUMMER:

RITNINGSNUMMER: 1 45 K 20 01
BLAD:
NÄSTA BLAD:
BET:

Ritning: X:\Centra File Server\716954 - Vägnät Rv 50 Nykyrka-Brattebacke - 5\1371-C-01\1m-1\K-Utlåtande\1454\2001.dwg Skapad av: Andersson, Per 2021-6-15 21:09

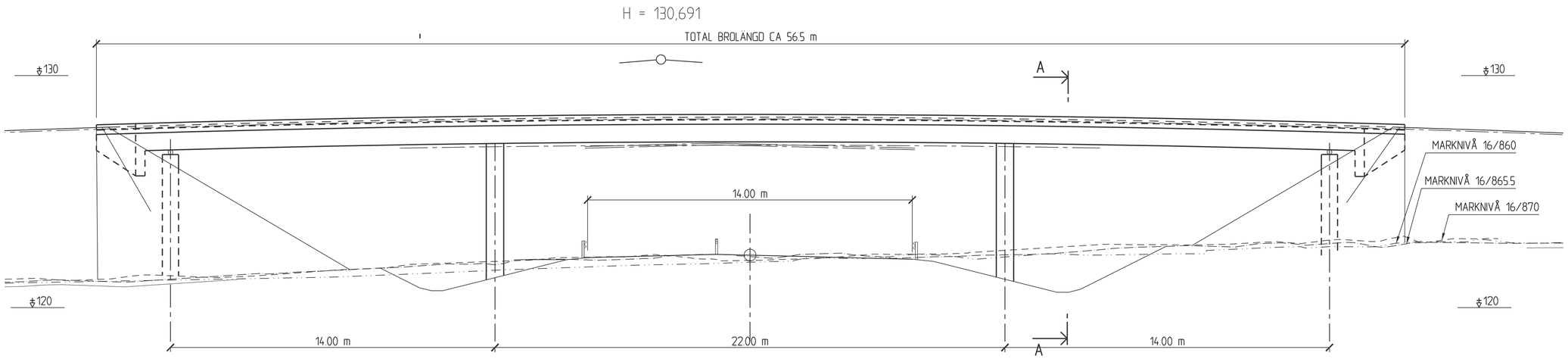

ELEVATION
1:100

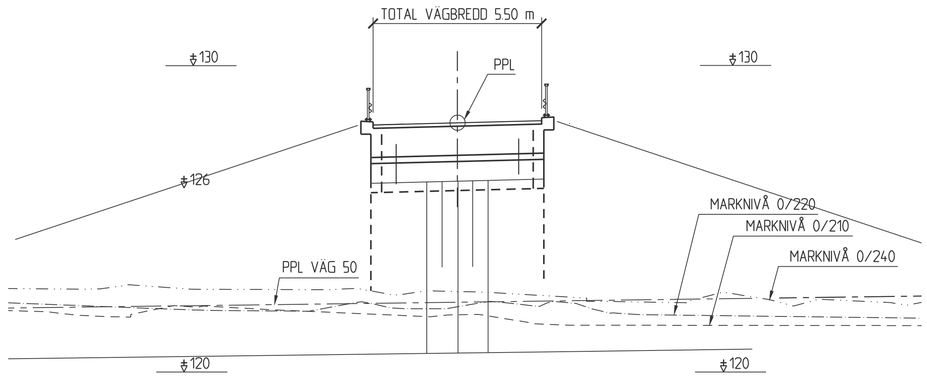

SEKTION A-A
1:100

ALLMÄNNA ANVISNINGAR

PLANSYSTEM: SWEREF 99 15 00
HÖJDSYSTEM: RH 2000
FIXPUNKT: FRÅN BESTÄLLAREN I BYGGSKEDET

BRON FÖRESLÅS UTFÖRD SOM EN ENSPANNS BRO I BETONG.

BRON BERÄKNAS OCH UTFÖRS ENLIGT KRAV BROBYGGNAD (TDOCK 2016:0204)

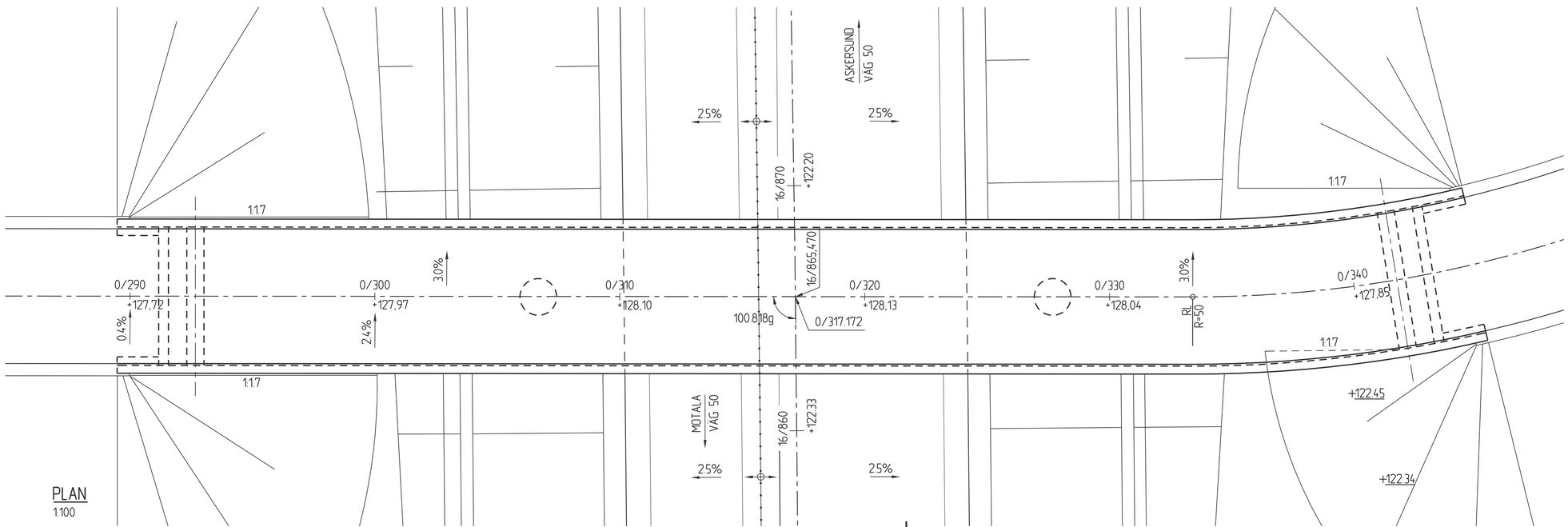

PLAN
1:100

BET	ÄNDRINGEN AVSER	GODKÄND	DATUM

TYP AV PLAN: VÄGPLAN

GRANSKNINGSSTATUS / SYFTE:

HANDLINGSTYP: FASTSTÄLLELSEHANDLING

DATUM: 2021-06-11
LEVERANS / ÄNDRINGS-PM:

OBJEKT: VÄG 50
NYKYRKA-BRATTEBRO BACKE

DELOMRÅDE / BANDEL: 1 VÄG 50, NYKYRKA-BRATTEBRO BACKE

ANLÄGGNINGSDEL: 46 BRO ÖVER VÄG 0,5 KM SO STORA FORSA

OBJEKTNUMMER / KM: 138 382
KONSTRUKTIONSNUMMER: 100-1445-1

BESTÄLLARE: TRAFIKVERKET
LEVERANTÖR: ÅF INFRASTRUCTURE

SKAPAD AV: PÅR-ERIC NILSSON
UPPDRAGSNUMMER: 716954

GODKÄND AV: MIKAEL EDSTRÖM
AVDELNING: ÅF

RITNINGSTYP: FÖRSLAGSSKISS

TEKNIKOMRÅDE / INNEHÅLL: BYGGNADSVERK

BESKRIVNING:
BRO ÖVER VÄG 0,5 KM SO STORA FORSA

KM 16/865

SKALA: 1:100
FORMAT:
FÖRVALTNINGSNUMMER:

RITNINGSNUMMER: 1 46 K 20 01
BLAD:
NÄSTA BLAD:
BET:

Ritning: X:\Central File Server\716954 - Vägplan Fv 50 Nykyrka-brattebrocke - 5\1b\71-K20\VP-1\K 1b\Del 1\46K2001.dwg Skapat av: Andersson, Per 2021-6-15 2:10

XREF: \Vägdel\v74x2001

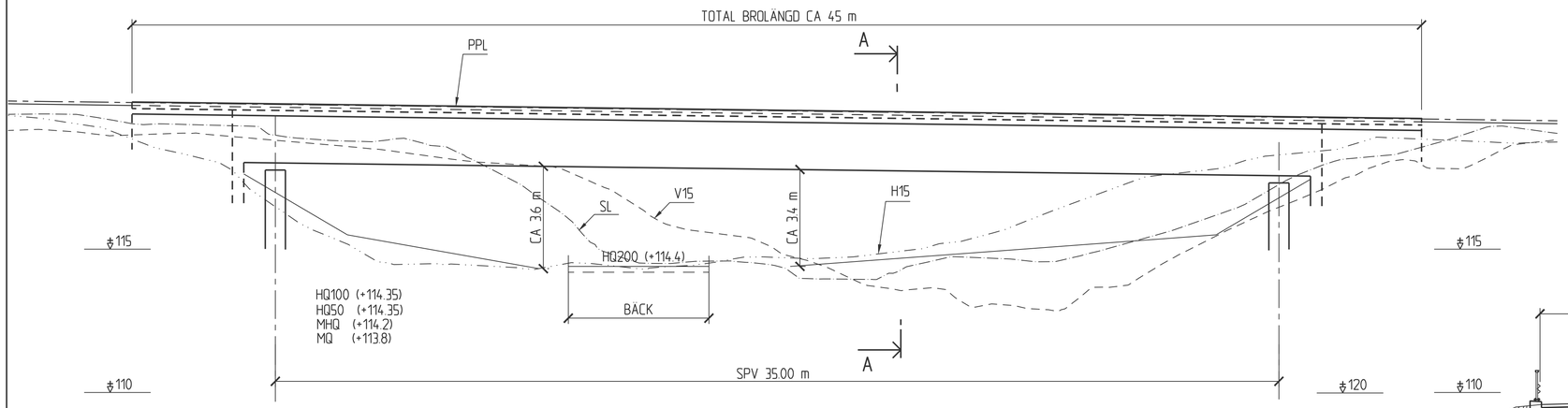

ELEVATION
1:100

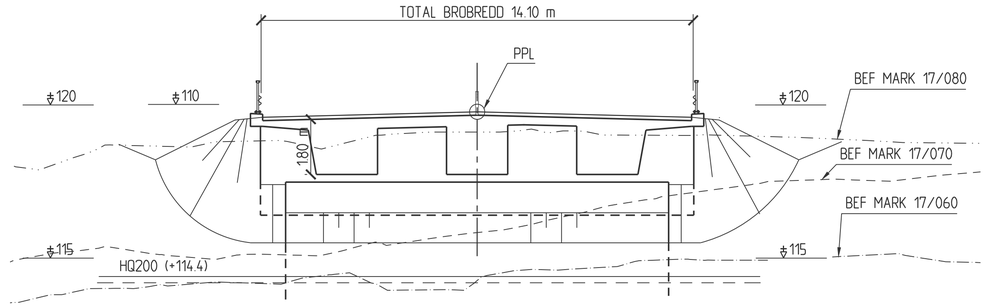

SEKTION A-A
1:100

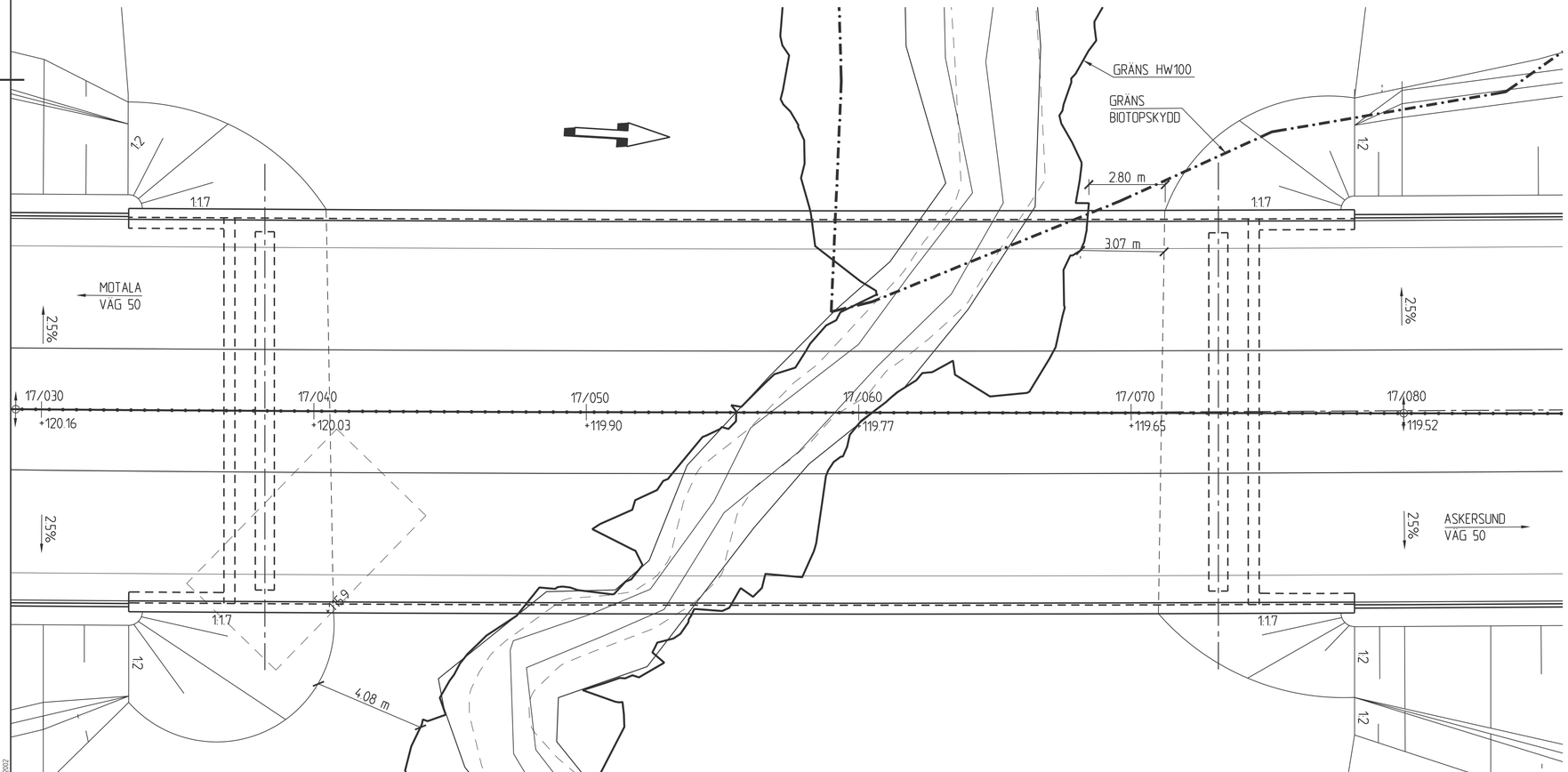

PLAN
1:100

ALLMÄNNA ANVISNINGAR

PLANSYSTEM: SWEREF 99 15 00
HÖJDSYSTEM: RH 2000
FIXPUNKT: FRÅN BESTÄLLAREN I BYGGSKEDET

BRON FÖRESLÅS UTFÖRD SOM EN ENSPANNS BRO I BETONG.

BRON BERÄKNAS OCH UTFÖRS ENLIGT KRAV BROBYGGNAD (TDOCK 2016:0204)

BET	ÄNDRINGEN AVSER	GODKÄND	DATUM

TYP AV PLAN: VÄGPLAN

GRANSKNINGSSTATUS / SYFTE:

HANDLINGSTYP: FASTSTÄLLELSEHANDLING

DATUM: 2021-06-11
LEVERANS / ÄNDRINGS-PM:

OBJEKT: VÄG 50
NYKYRKA-BRATTEBRO BACKE

DELOMRÅDE / BANDEL: 1 VÄG 50, NYKYRKA-BRATTEBRO BACKE

ANLÄGGNINGSDEL: 47 BRO ÖVER LAXBÄCKEN 0,4 KM SO STORA FORSA

OBJEKTNUMMER / KM: 138 382
KONSTRUKTIONSNUMMER: 100-1446-1

BESTÄLLARE: TRAFIKVERKET
LEVERANTÖR: ÅF INFRASTRUCTURE

SKAPAD AV: PÅR-ERIC NILSSON
UPPDRAGSNUMMER: 716954

GODKÄND AV: MIKAEL EDSTRÖM
AVDELNING: ÅF

RITNINGSTYP: FÖRSLAGSSKISS

TEKNIKOMRÅDE / INNEHÅLL: BYGGNADSVERK

BESKRIVNING: BRO ÖVER LAXBÄCKEN 0,4 KM SO STORA FORSA

KM 17/060

SKALA: 1:100
FORMAT:
FÖRVALTNINGSNUMMER:

RITNINGSNUMMER: 1 47 K 20 01
BLAD:
NÄSTA BLAD:
BET:

Ritning: X:\Central File Server\716954 - Vägplan Rv 50 Nykyrka-Brattebrocke - 5763\7-CAD\VP-1\K Väg\Bro\47K20010.dwg Skapat av Andersson, Per 2021-6-15 21:10

VÄRF - VModell V4.0/2022

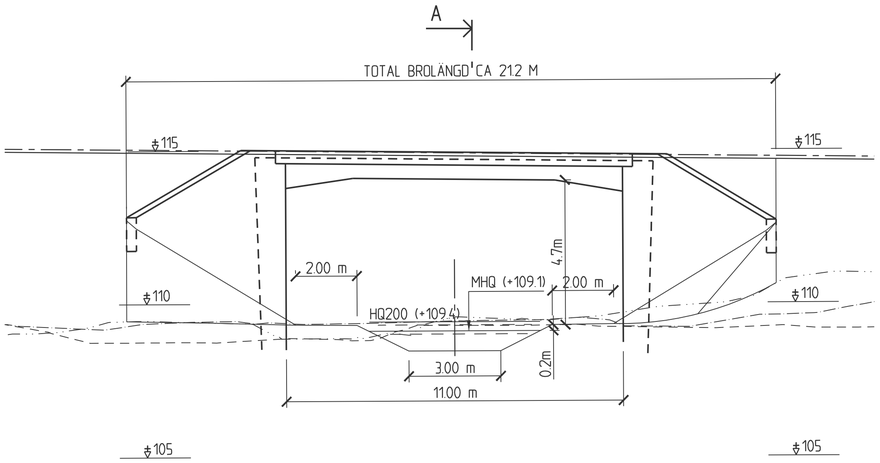

ELEVATION
1:100

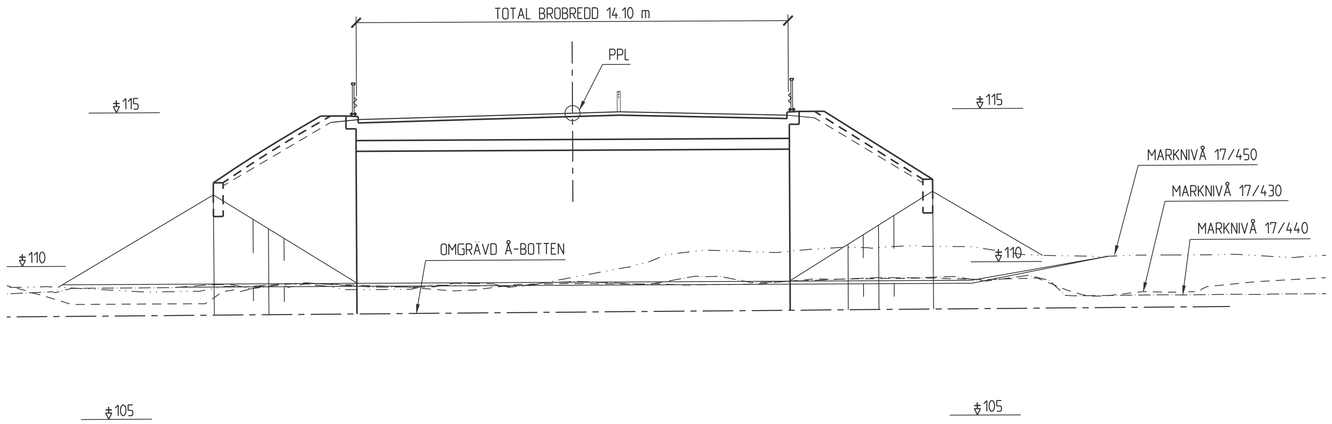

SEKTION A-A
1:100

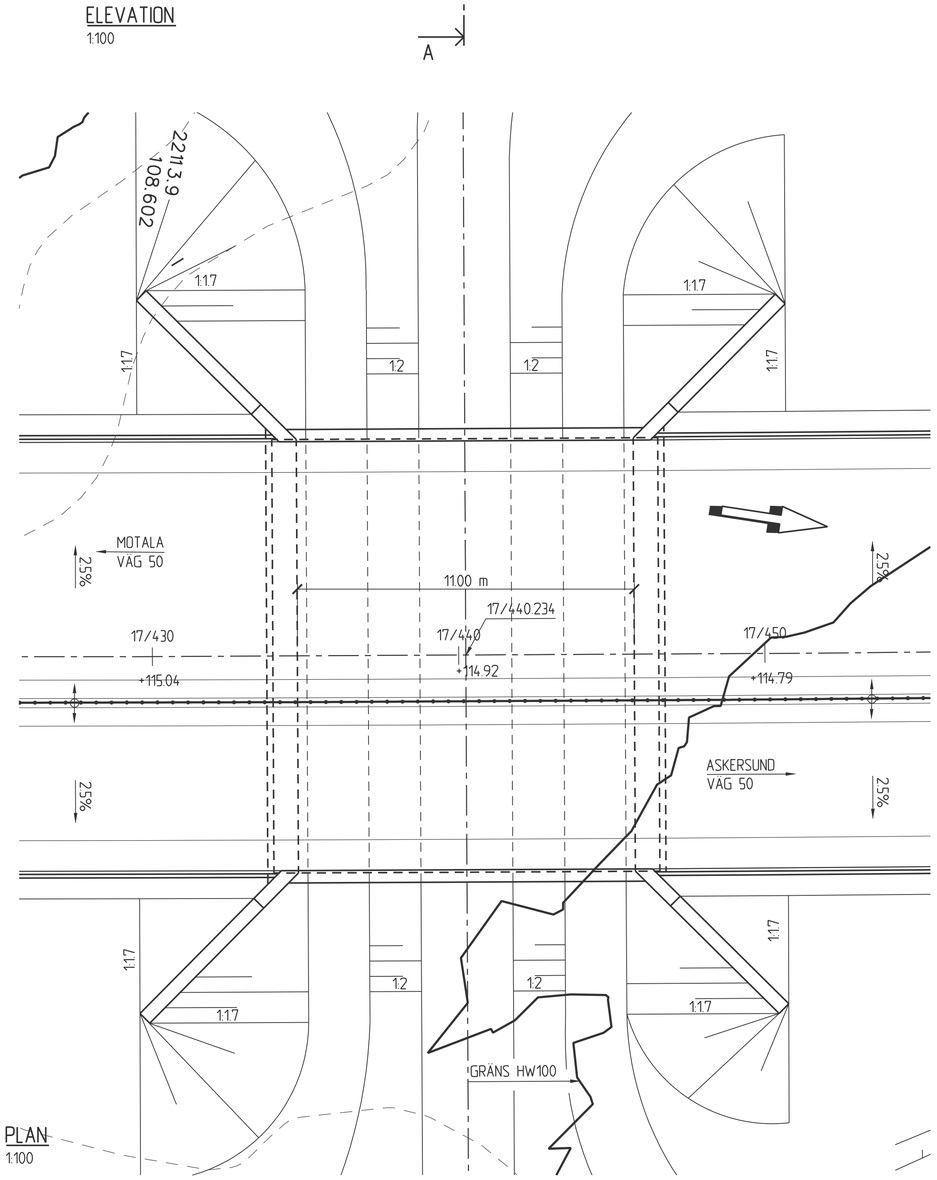

PLAN
1:100

ALLMÄNNA ANVISNINGAR

PLANSYSTEM: SWEREF 99 15 00
HÖJDSYSTEM: RH 2000
FIXPUNKT: FRÅN BESTÄLLAREN I BYGGSKEDET

BRON FÖRESLÅS UTFÖRD SOM EN ENSPANNS BRO I BETONG.

BRON BERÄKNAS OCH UTFÖRS ENLIGT KRAV BROBYGGNAD (TDOCK 2016:0204)

BET	ÄNDRINGEN AVSER	GODKÄND	DATUM

TYP AV PLAN: VÄGPLAN

GRANSKNINGSSTATUS / SYFTE:

HANDLINGSTYP: FASTSTÄLLELSEHANDLING

DATUM: 2021-06-11
LEVERANS / ÄNDRINGS-PM:

OBJEKT: VÄG 50
NYKYRKA-BRATTEBRO BACKE

DELOMRÅDE / BANDEL: 1 VÄG 50, NYKYRKA-BRATTEBRO BACKE

ANLÄGGNINGSDEL: 48 BRO ÖVER FORSAÅN 0,2 KM NO STORA FORSA

OBJEKTNUMMER / KM: 138 382
KONSTRUKTIONSNUMMER: 100-1447-1

BESTÄLLARE: TRAFIKVERKET
LEVERANTÖR: ÅF INFRASTRUCTURE

SKAPAD AV: PÅR-ERIC NILSSON
UPPDRAGSNUMMER: 716954

GODKÄND AV: MIKAEL EDSTRÖM
AVDELNING: ÅF

RITNINGSTYP: FÖRSLAGSSKISS

TEKNIKOMRÅDE / INNEHÅLL: BYGGNADSVERK

BESKRIVNING: BRO ÖVER FORSAÅN 0,2 KM NO STORA FORSA

KM 17/420

SKALA: 1:100
FORMAT:
FÖRVALTNINGSNUMMER:

RITNINGSNUMMER: 1 48 K 20 01
BLAD:
NÄSTA BLAD:
BET:

Ritning: X:\Centralt File Server\716954 - Vägplan Rv 50 Nykyrka-Brattebrobacke - 5163?-C4D\VP\1 K Widjan 1\48K2001.dwg Skapat av: Andersson, Per 2021-6-15 21:11

ABSF - \Model\V4\02\02