Bilaga 1

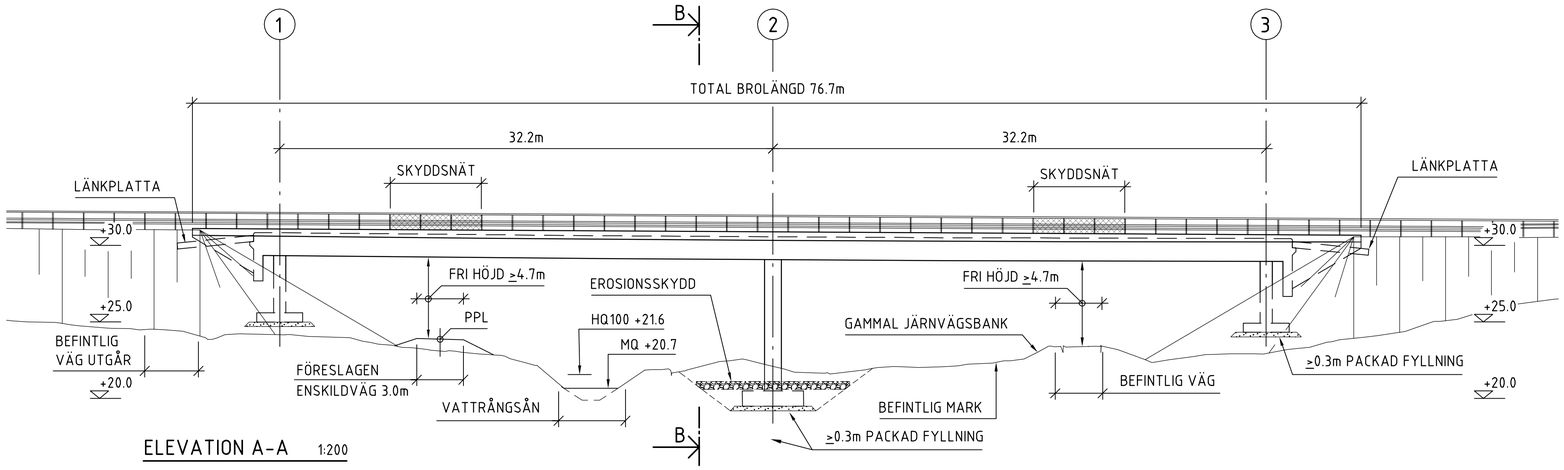

ELEVATION A-A 1:200

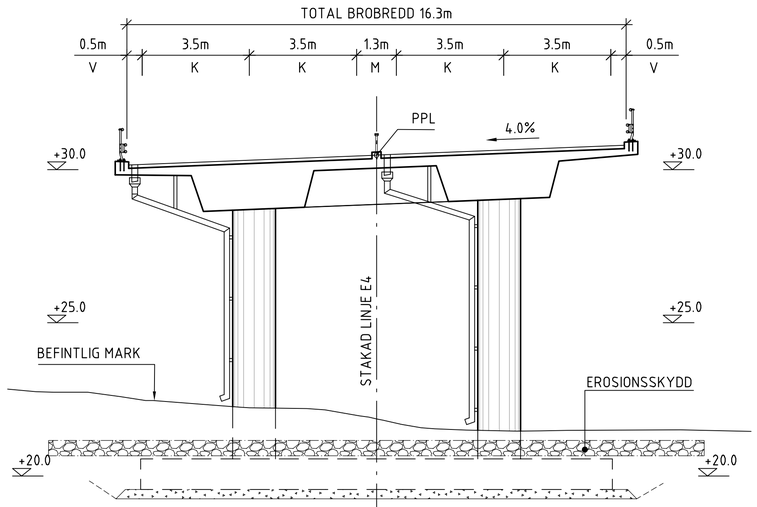

SEKTION B-B 1:100

ALLMÄNNA ANVISNINGAR

BRON DIMENSIONERAS ENLIGT TDOK 2016:0204
KRAV BROBYGGANDE.
ARBETE UTFÖRS ENLIGT AMA ANLÄGGNING 20.

PLANSYSTEM: SWEREF 99 16 30
HÖJDSYSTEM: RH 2000

FÖRKLARING

EROSIONSSKYDD

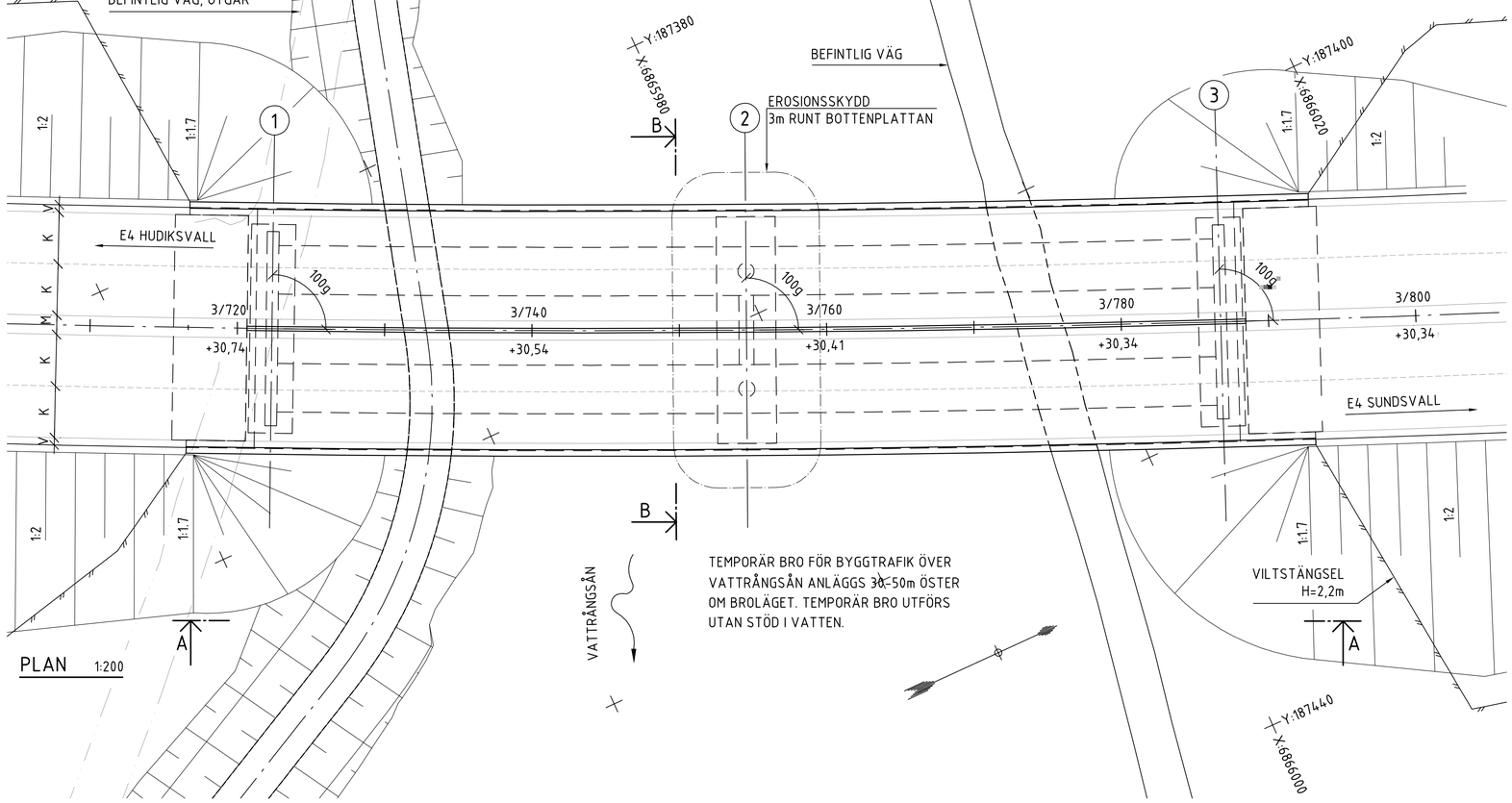

PLAN 1:200

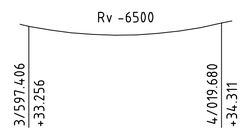

PROFILDATA

E4

SEKTION	X	Y	ANM.
3/249.579	6865558.747	187124.174	R 1600
4/494.878	6866698.871	187541.506	

PLANDATA

E4

SKALA 1:200

0 1 2 5 10 15 20
METER

TYP AV PLAN	VÄGPLAN
GRANSKNINGSSTATUS / SYFTE	FÖR GRANSKNING
HANDLINGSTYP	GRANSKNINGSHANDLING
DATUM	2021-06-21
LEVERANS / ÄNDRINGS-PM	
OBJEKT	VÄG E4 KONGBERGET-GNARP
DELOMRÅDE / BANDEL	1 VATTRÅNG
ANLÄGGNINGSDEL	43
OBJEKTNUMMER / KM	83155191
KONSTRUKTIONSNUMMER	
BESTÄLLARE	TRAFIKVERKET
LEVERANTÖR	RAMBOLL
SKAPAD AV	G SEHGELMEBLE
UPPDRAGSNUMMER	1320017421
GODKÄND AV	C CARLSSON
AVDELNING	SHB
RITNINGSTYP	PLAN, VY, SEKTION
TEKNIKOMRÅDE / INNEHÅLL	BYGGNADSVERK
BESKRIVNING	BRO 143 BRO E4 ÖVER VATTRÅNGSÅN
SKALA	1:200
FORMAT	A1
FÖRVALTNINGSNUMMER	
RITNINGSNUMMER	1 43 K 20 02
BLAD	
NÄSTA BLAD	
BET	

Plottad: 21 06 29 09:33 Fil: O:\Sdf1\Sby\2015\1320017421\3_Teknik\K\Ritder\143K2002.dwg