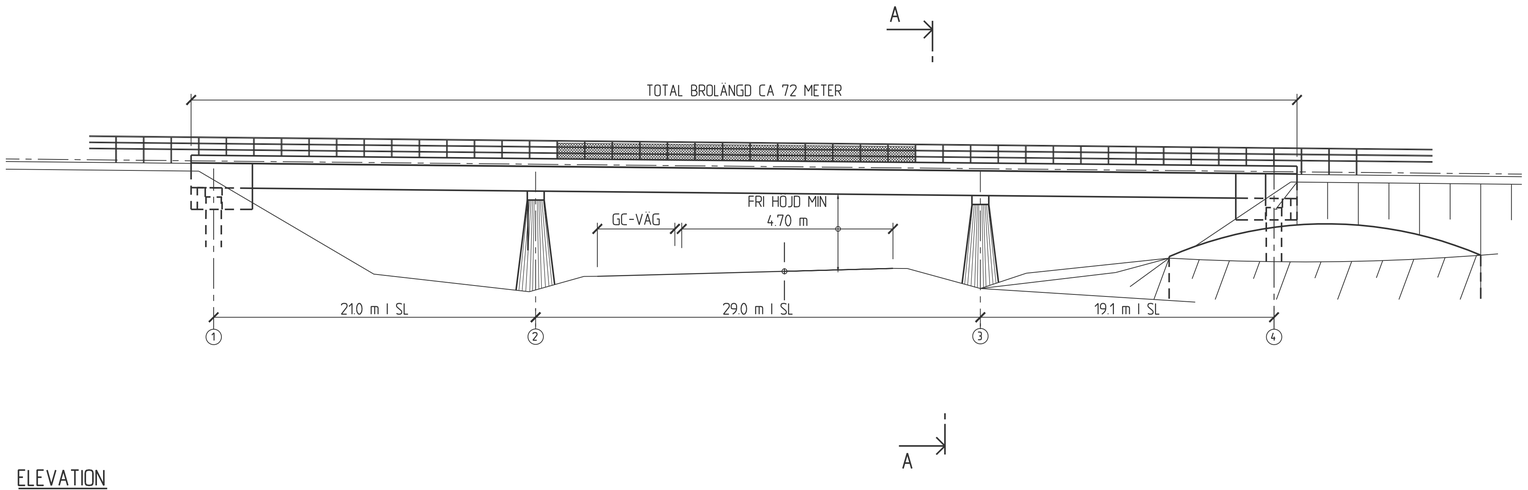

ELEVATION
1:200

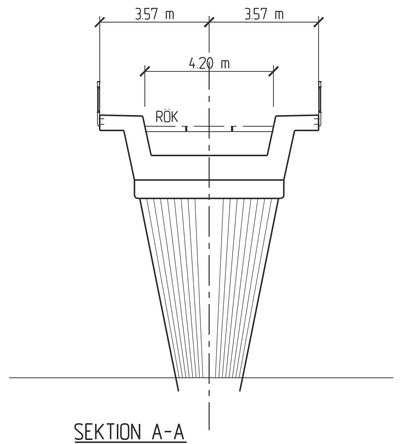

SEKTION A-A
1:100

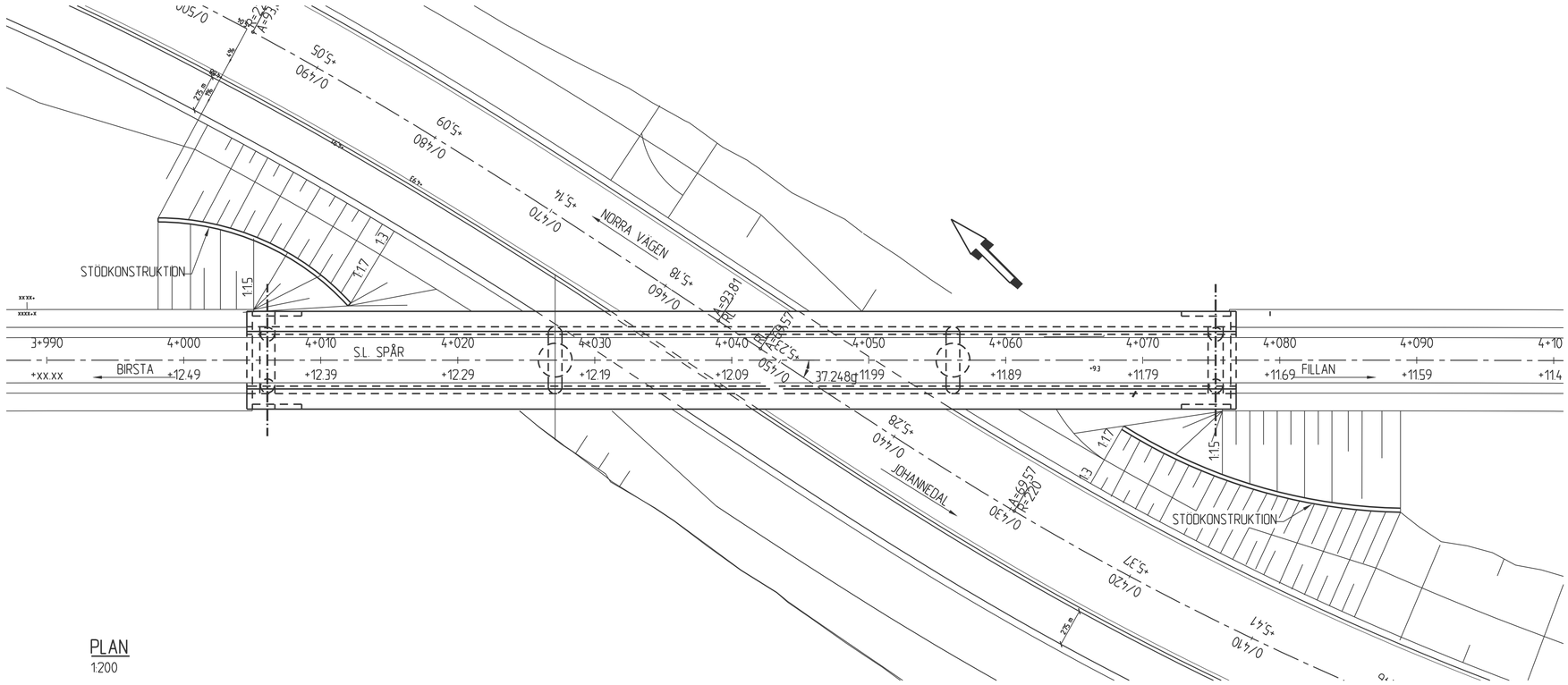

PLAN
1:200

ALLMÄNNA ANVISNINGAR

PLANSYSTEM: SWEREF 99 13 30
HÖJDSYSTEM: RH 2000
FIXPUNKT: FRÅN BESTÄLLAREN I BYGGSKEDET

BRON FÖRESLÅS UTFÖRD SOM EN TRESPANNS BRO I BETONG.

BRON BERÄKNAS OCH UTFÖRS ENLIGT TRVK BRO 11 (PUBL. 2011:85) SAMT SUPPL. 1 /TRV 2014/82131).

2017-10-02

BET	ÄNDRINGEN AVSER	GODKÄND	DATUM

TYP AV PLAN: SH

GRANSKNINGSSTATUS / SYFTE:

HANDLINGSTYP: FÖRHANDSKOPIA

DATUM: 2017-

LEVERANS / ÄNDRINGS-PM:

OBJEKT: MÅLAND OCH TUNADALSSPÅRET

DELOMRÅDE / BANDEL:

ANLÄGGNINGDEL: 41 BRO

OBJEKTNUMMER / KM:

KONSTRUKTIONSNUMMER: 100-

BESTÄLLARE: TRAFIKVERKET

LEVERANTÖR: ÅF INFRASTRUCTURE

SKAPAD AV: MARKUS BERGLIN

UPPDRAGSNUMMER: 70722702

GODKÄND AV:

AVDELNING: BRO

RITNINGSTYP: FÖRSLAGSSKISS

TEKNIKOMRÅDE / INNEHÅLL: BRO

BESKRIVNING: BRO ÖVER JOHANNEDALSVÄGEN TUNADALSSPÅRET

SKALA: 1:100

FORMAT:

FÖRVALTNINGSNUMMER:

RITNINGSNUMMER: SH-MAL-14-300

BLAD:

NÄSTA BLAD:

BET:

Ritning: B:\Investering\Mål\Utveck\70722702\Trafikplatsåtgärd\Mål\Tunadalsspåret\Ritningar\Bro\Mål_Tunadalsspåret_SH-MAL-14-300.dwg Skapat av: Berglin Markus 2017-10-02 15:25