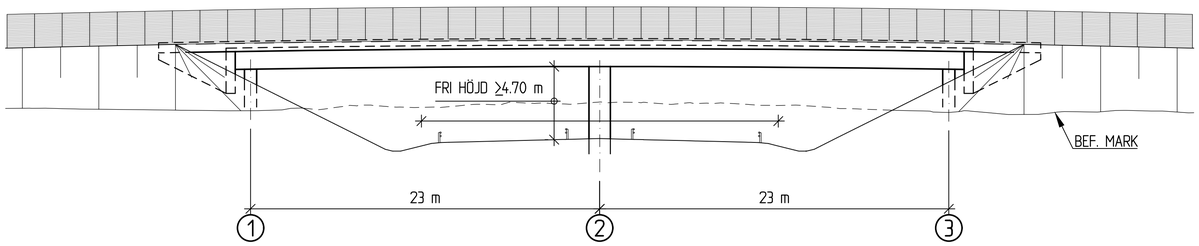

ELEVATION
1:200

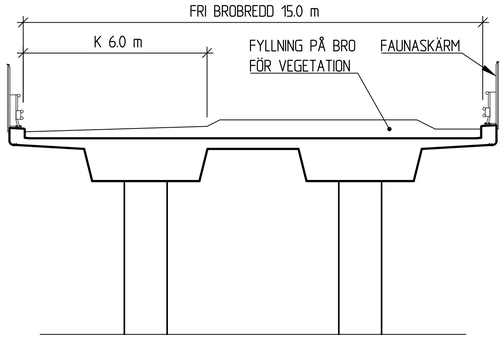

A-A
1:100

KOORDINATSYSTEM

PLANSYSTEM: SWEREF 99 13 30
HÖJDSYSTEM: RH 2000

ALLMÄNNA ANVISNINGAR

BRON SKA DIMENSIONERAS OCH UTFORMAS ENLIGT TRAFIKVERKETS KRAV BROBYGGANDE VERSION 3.0 (TDOK 2016:0204).

PRELIMINÄR GRUNDLÄGGNING
PACKAD BÄDD

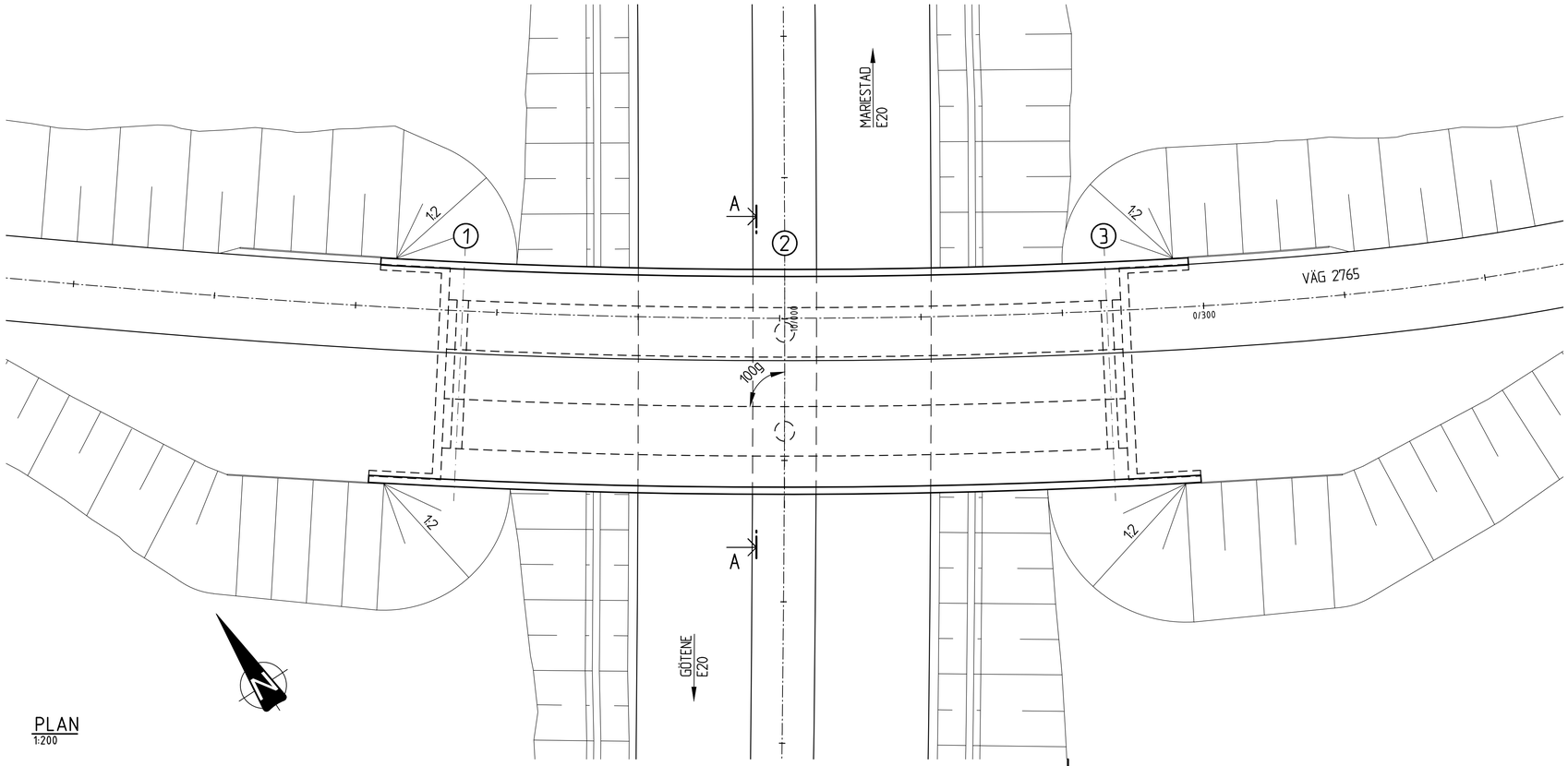

PLAN
1:200

SKALA 1:100 i A1-format (1:200 i A3-format)
0 1 2 5 10m

ORIENTERINGSFIGUR

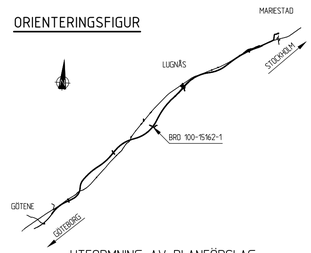

UTFORMNING AV PLANFÖRSLAG

TYP AV PLAN	VÄGPLAN
GRANSKNINGSSTATUS / SYFTE	
HANDLINGSTYP	SAMRÅDSHANDLING
DATUM: 2020-03-09	LEVERANS / ÄNDRINGS-PM
OBJEKT	E20 GÖTENE-MARIESTAD
DELOMRÅDE / BANDEL	GÖTENE- MARIESTAD
ANLÄGGNINGDEL	BRO ÖVER VÄG 0,7 KM O MOTORP
OBJEKTNUMMER / KM: 150309	KONSTRUKTIONSNUMMER: 100-15162-1
BESTÄLLARE: TRAFIKVERKET	LEVERANTÖR: MARKERA
SKAPAD AV: E LINDBOM	UPPDRAGSNUMMER: 5001-1804
GODKÄND AV: K SJÖHOLM	AVDELNING: MARK
RITNINGSTYP	FÖRSLAGSSKISS
TEKNIKOMRÅDE / INNEHÅLL	K KONSTRUKTIONER/BYGGNADSVERK
BESKRIVNING	BRO ÖVER VÄG 0,7 KM O MOTORP
SKALA: SE FIG. / FORMAT: A1	FÖRVALTNINGSNUMMER
RITNINGSNUMMER: 1 4G K 20 01	BLAD / NÄSTA BLAD / BET

XREFS:
M:\1\K\Model\K14G20001.dwg
M:\1\D\Model\D1009501.dwg
M:\1\K\Model\K14G95020.dwg

FIL: M:\1\K\BITDEFS-15162\2001DWG, PLOTTAD: 2020-03-06 13:24, AV ANVÄNDARE: SKN