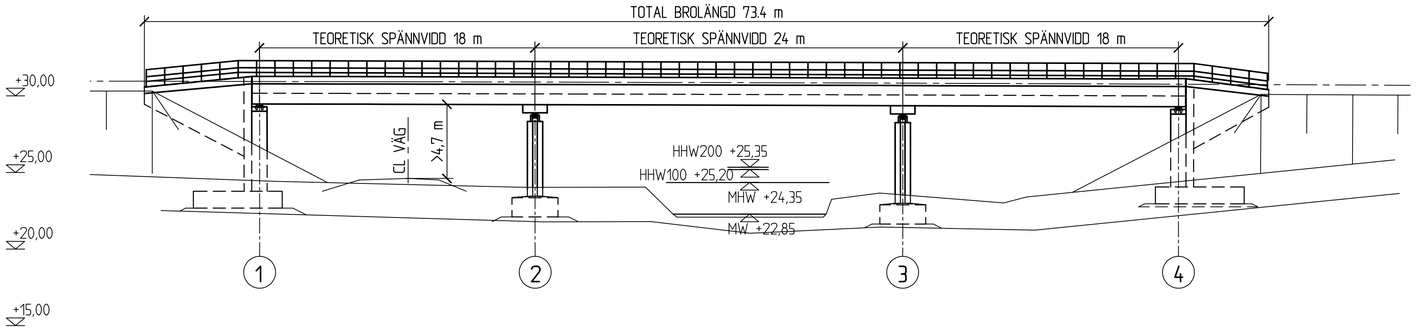

ELEVATION
1:200

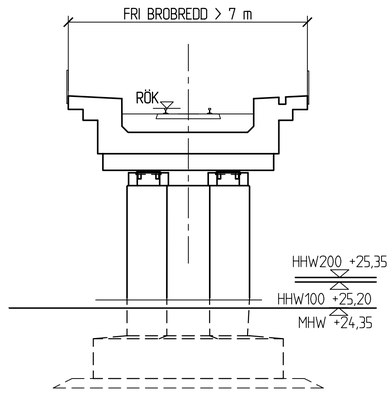

SEKTION A-A
1:100

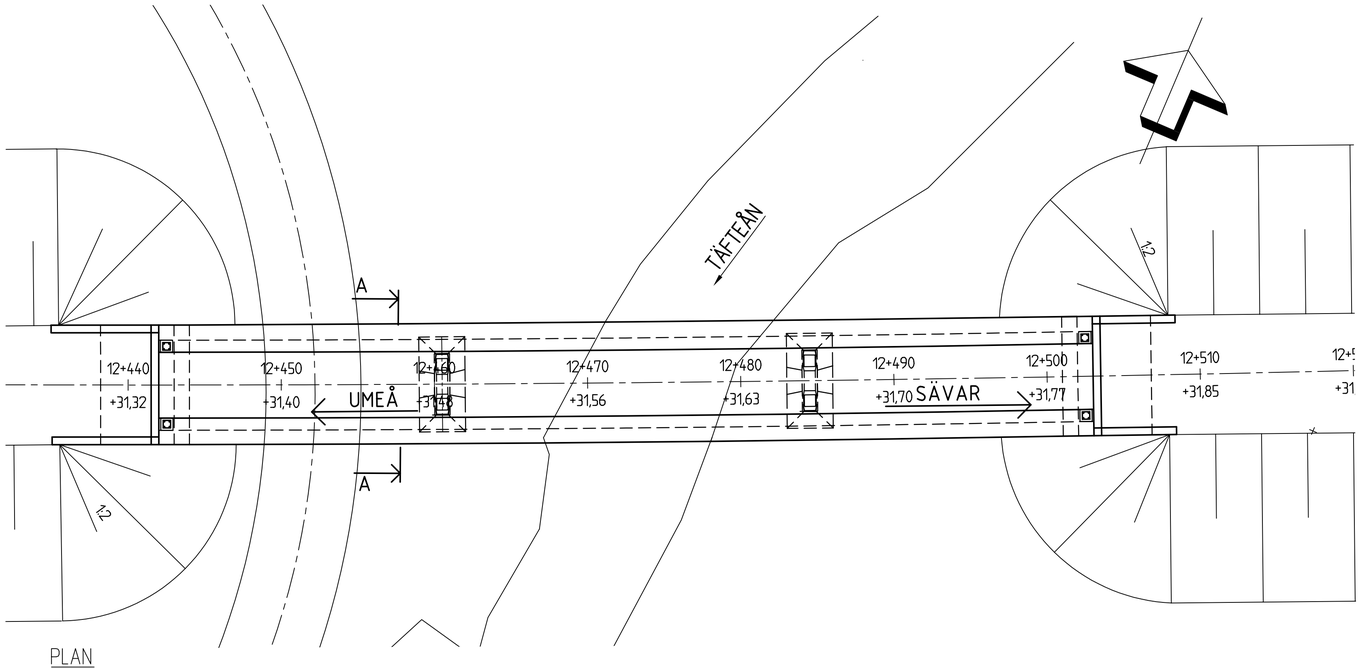

PLAN
1:200

SKALA 1:200
0 1 2 5 10 15 20
METER

FÖRESKRIFTER

BROTYP: TRÅGBALK (1232)

MATERIAL: BETONG ARMERAD (120)

HÖJDSYSTEM: RH2000

KOORDINATSYSTEM: SWEREF 99 20 15

Denna ritning är Trafikverkets egendom. Allt obehörigt begagnande av ritningen bekivas enligt lag.
TRAFIKVERKET

TYP AV PLAN: JÄRNVÄGSPLAN			
LEVERANTÖR: SWECO	AVDELNING: BRO	LEVERANS/ÄNDRINGS-PM	TEKNIKOMRÅDE: VÄG OCH TRAFIK
	UPPDRAGSNUMMER: 156 625	KONSTRUKTIONSNUMMER	GRANSKNINGSSTATUS / SYFTE
TRAFIKVERKET	NORRBOTNIABANAN NB02 DÅVA-GRYSSJÖN BRO ÖVER TÄFTEÅN FÖRSLAGSSKISS		HANDLINGSTYP: SAMRÅDSHANDLING ANLÄGGNINGSTYP: BRO
SKAPAD AV: S. ALIZADEH			KILOMETER+METER: 12 +440 - 12 +510 / BANDEL: 144
GRANSKAD AV: F. HERNBORG			RITNINGSNUMMER PROJEKT: JP02-21-450-B01
GODKÄND AV: E.THURFJELL	DATUM: 2020-11-05	SKALA: 1:100, 1:200 / FORMAT: A1 / RITNINGSNUMMER FÖRVALTNING: –	BLAD: 0001 / NÄSTA BLAD: – / ÄNDR.: –

2020 11 18 16:20
Nilslund, Petter
Q:\BVADM-uppdrag\Word\15625_Norrbotniabanan_Dåva_Gryssjön.P\Byggnadsverk\CAD\RITDEF\C1 Bro över Täfteån alt1.dwg

XREF

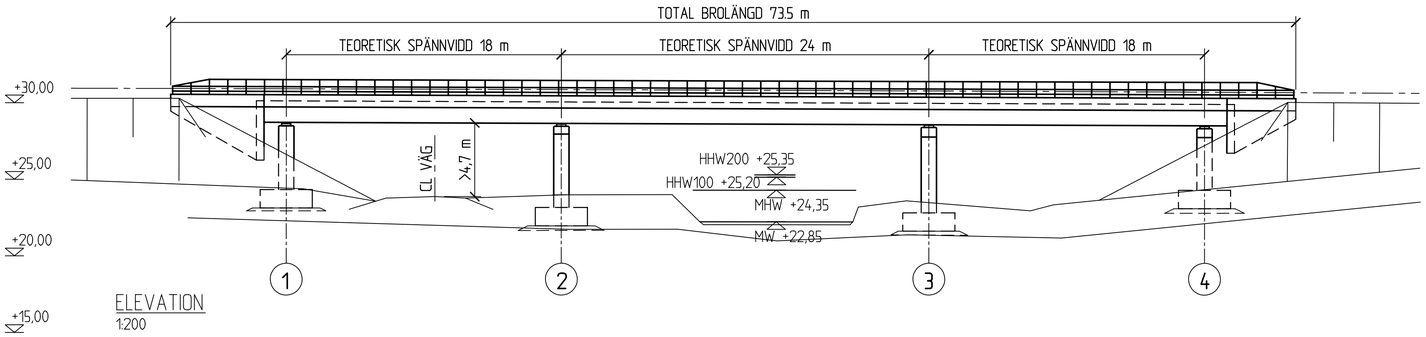

ELEVATION
1:200

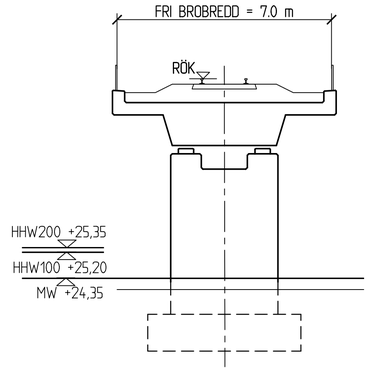

SEKTION A-A
1:100

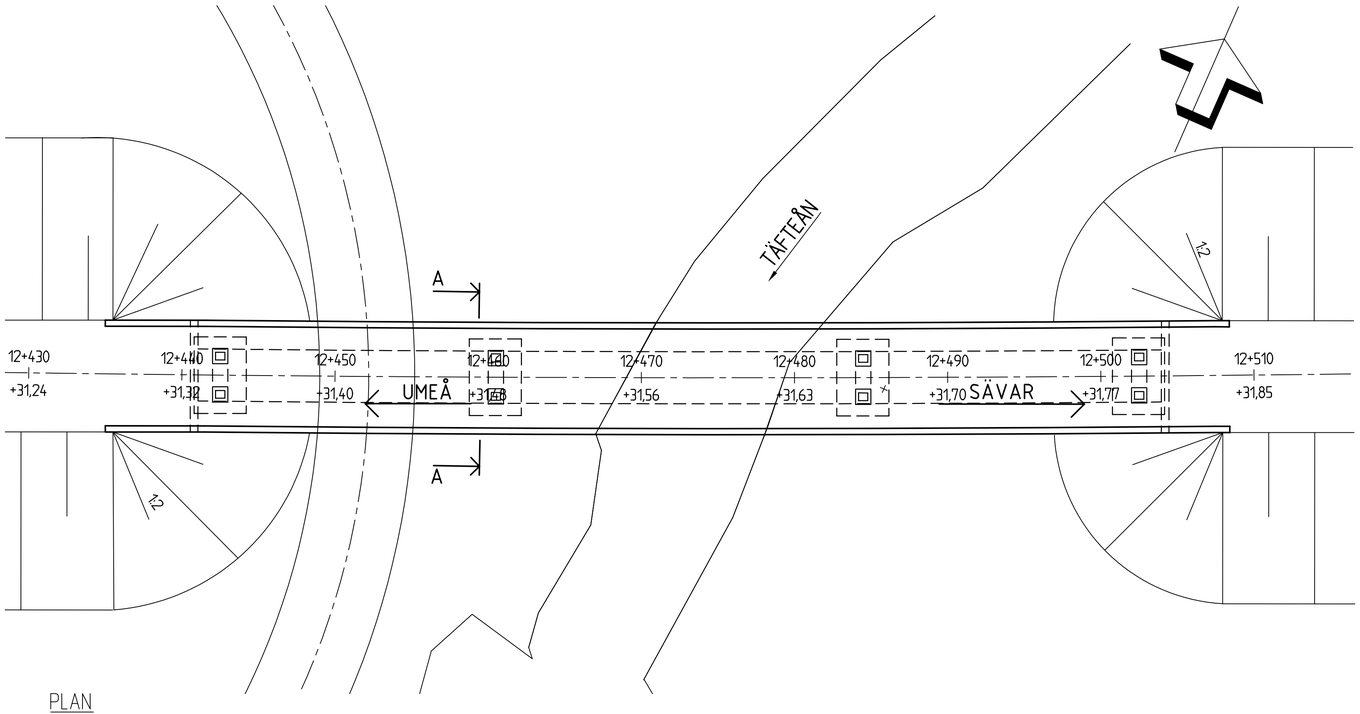

PLAN
1:200

SKALA 1:200
0 1 2 5 10 15 20
METER

FÖRESKRIFTER

BROTYP: BALKBRO (1230)

MATERIAL: BETONG ARMERAD (120)

HÖJDSYSTEM: RH2000

KOORDINATSYSTEM: SWEREF 99 20 15

Denna ritning är Trafikverkets egendom. Allt obehörigt bagagerande av ritningen beivras enligt lag.
TRAFIKVERKET

TYP AV PLAN: JÄRNVÄGSPLAN				
LEVERANTÖR: SWECO	AVDELNING: BRO	LEVERANS/ÄNDRINGS-PM	TEKNIKOMRÅDE: VÄG OCH TRAFIK	
	UPPDRAGSNUMMER: 156 625	KONSTRUKTIONSNUMMER	GRANSKNINGSSTATUS / SYFTE	
TRAFIKVERKET	NORRBOTNIABANAN NB02 DÅVA-GRYSSJÖN BRO ÖVER TÄFTEÅN		HANDLINGSTYP: SAMRÅDSHANDLING ANLÄGGNINGSTYP: BRO	
SKAPAD AV: S. ALIZADEH			KILOMETER+METER: 12 +440 - 12 +510	BANDEL: 144
GRANSKAD AV: F. HERNBORG	FÖRSLAGSSKISS		RITNINGSNUMMER PROJEKT: JP02-21-450-B01	
GODKÄND AV: E.THURFJELL	DATUM: 2020-11-05	SKALA: 1:100, 1:200 / FORMAT: A1 / RITNINGSNUMMER FÖRVALTNING: –	BLAD: 0002	NÄSTA BLAD: – / ÄNDR.: –

2020 11 18 16:23 Nilslund, Petter
G:\BVADM-uppdrag\Word\15625_Norrbotniabanan_Dåva_Gryssjön.P\Byggnadsverk\CAD\RITDEF\C1 Bro över Täfteån alt2.dwg

XREF

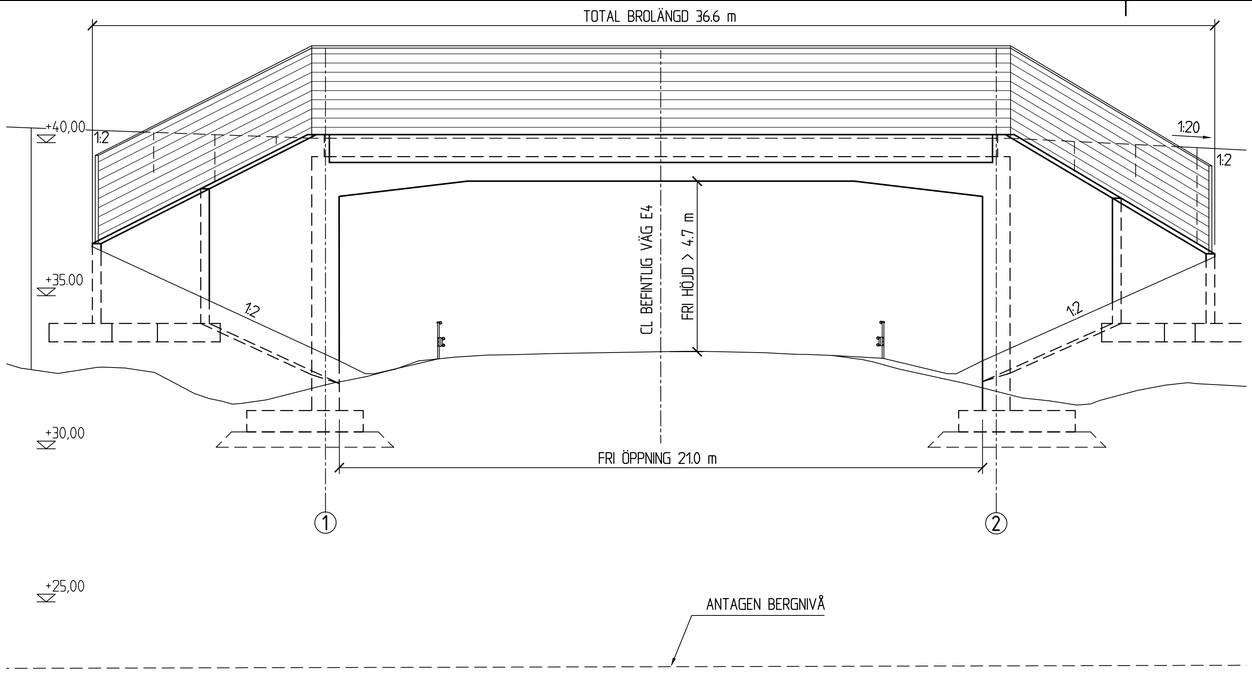

ELEVATION B-B
1:100

FÖRESKRIFTER

BROTYP: PLATTRAMBRO (1410)
MATERIAL: BETONG ARMERAD (120)
HÖJDSYSTEM: RH2000
KOORDINATSYSTEM: SWEREF 99 20 15

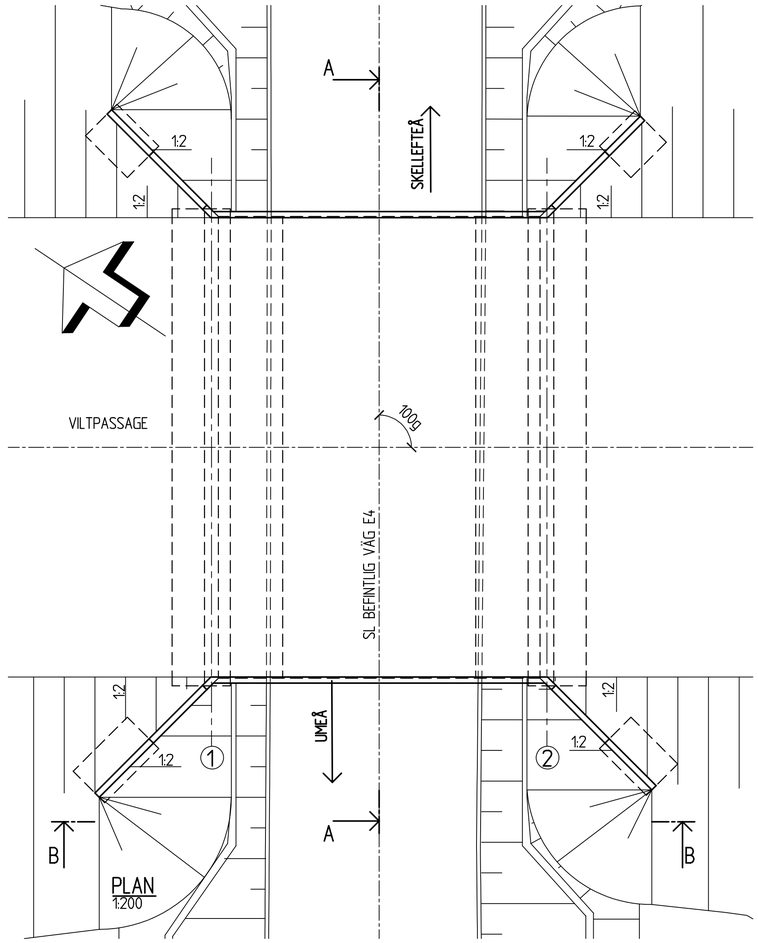

PLAN
1:200

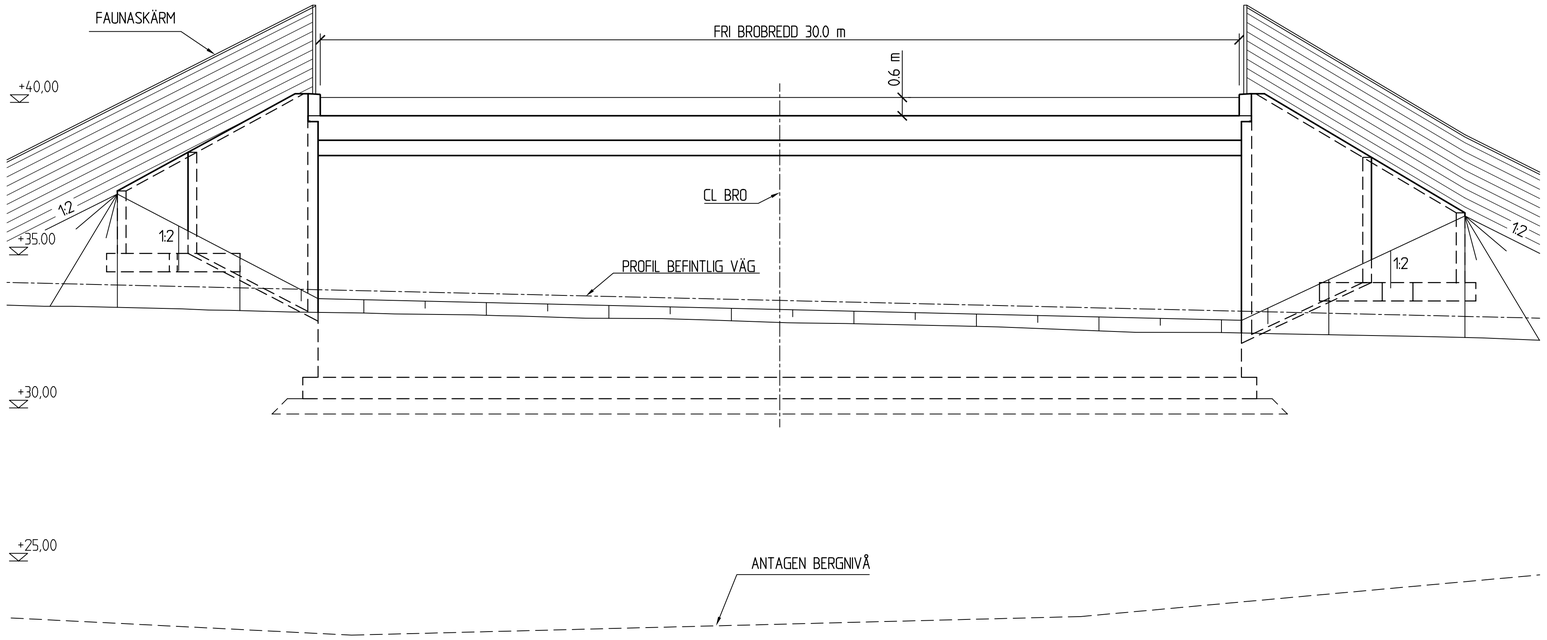

SEKTION A-A
1:100

SKALA 1:100
0 1 2 5 10
METER

SKALA 1:200
0 1 2 5 10 15 20
METER

Denna ritning är Trafikverkets egendom. Allt obehörigt begagnande av ritningen beivras enligt lag.
TRAFIKVERKET

TYP AV PLAN: JÄRNVÄGSPLAN			
LEVERANTÖR: SWECO	AVDELNING: BRO	LEVERANS/ÄNDRINGS-PM	TEKNIKOMRÅDE: VÄG OCH TRAFIK
	UPPDRAGSNUMMER: 156 625	KONSTRUKTIONSNUMMER	GRANSKNINGSSTATUS / SYFTE
TRAFIKVERKET	NORRBOTNIABANAN NB02 DÅVA-GRYSSJÖN BRO ÖVER E4 EKODUKT FÖRSLAGSSKISS		HANDLINGSTYP: SAMRÅDSHANDLING ANLÄGGNINGSTYP: BRO
SKAPAD AV: A. HOLMGREN			KILOMETER-METER: 13 +520 - 13 +550 / BANDEL: 144
GRANSKAD AV: F. HERNBORG			RITNINGSNUMMER PROJEKT: JP02-21-450-B02
GODKÄND AV: E.THURFJELL / DATUM: 2020-11-05	SKALA: 1:200 1:100 / FORMAT: A1	RITNINGSNUMMER FÖRVALTNING: –	BLAD: 0001 / MÄSTA BLAD: – / ÄNDR: –

2020 11 19 08:35
Nästlund, Petter
Q:\BVAOM-uppdrag\Mord\156625_Norrbotniabanan_Döva...Gryssjön\P\Byggnadsverk\CAD\ARTDEF\C2 Bro över E4 för passage av vilt sältdag

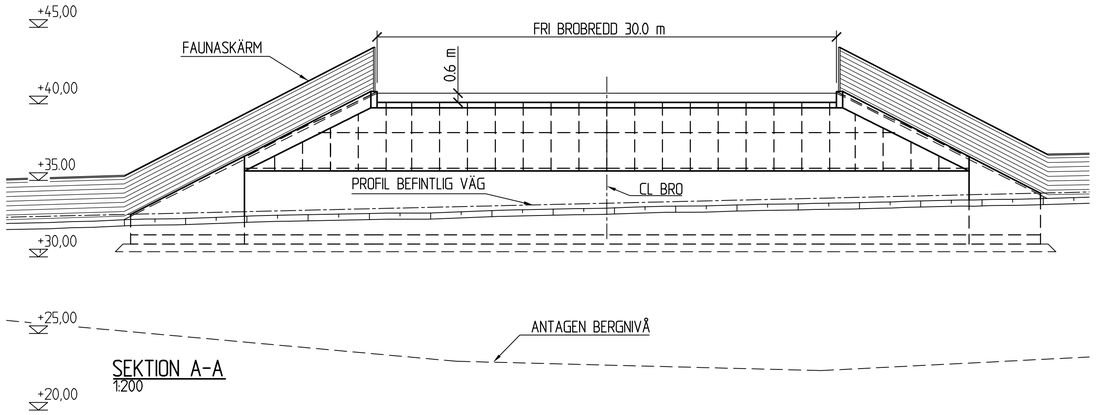

SEKTION A-A
1:200

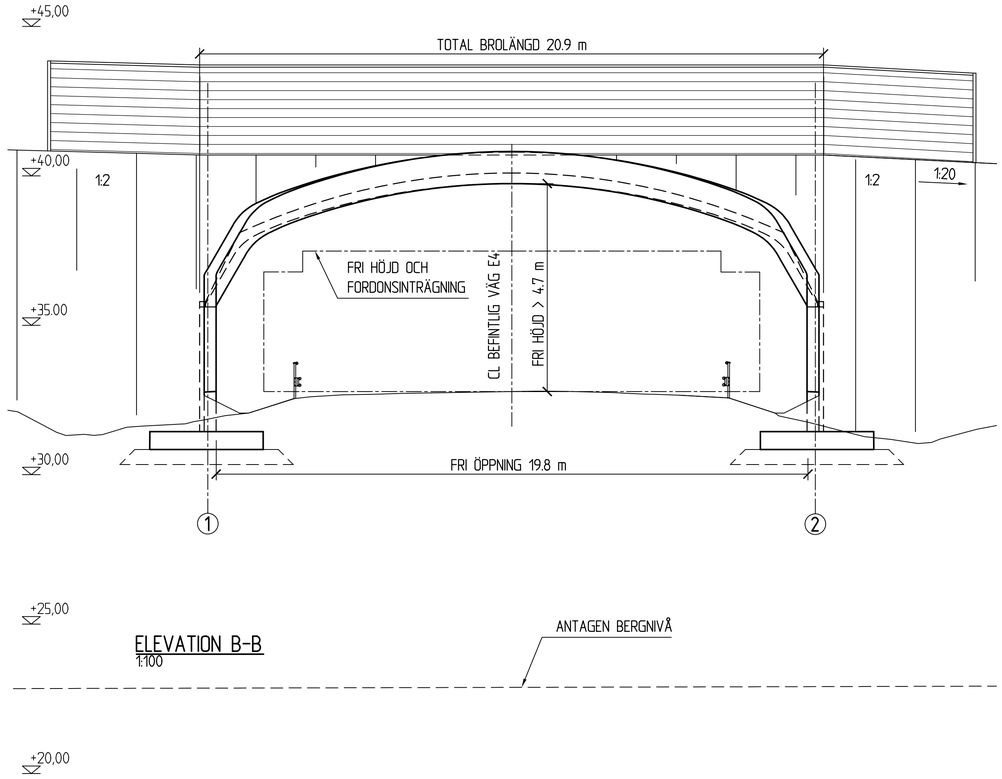

ELEVATION B-B
1:100

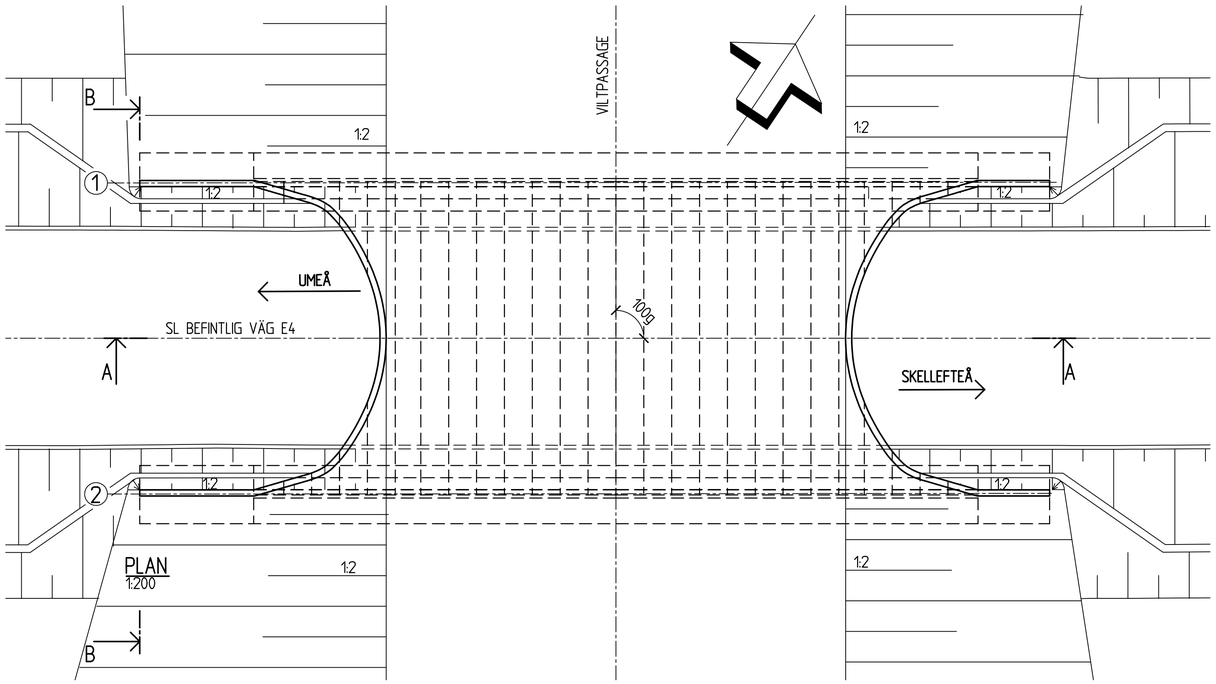

PLAN
1:200

FÖRESKRIFTER

BROTYP: VALVBRO (1711)

MATERIAL: BETONG ARMERAD (120)

HÖJDSYSTEM: RH2000

KOORDINATSYSTEM: SWEREF 99 20 15

SKALA 1:100

0 1 2 5 10

METER

SKALA 1:200

0 1 2 5 10 15 20

METER

Denna ritning är Trafikverkets egendom. Allt obehörigt begagnande av ritningen beivras enligt lag.
TRAFIKVERKET

TYP AV PLAN: JÄRNVÄGSPLAN			
LEVERANTÖR: SWECO	AVDELNING: BRO	LEVERANS/ÄNDRINGS-PM	TEKNIKOMRÅDE: VÄG OCH TRAFIK
	UPPDRAGSNUMMER: 156 625	KONSTRUKTIONSNUMMER	GRANSKNINGSSTATUS / SYFTE
TRAFIKVERKET	NORRBOTNIABANAN NB02 DÅVA-GRYSSJÖN BRO ÖVER E4 EKODUKT FÖRSLAGSSKISS		HANDLINGSTYP: SAMRÅDSHANDLING ANLÄGGNINGSTYP: BRO
SKAPAD AV: A. HOLMGREN			KILOMETER+METER: 13 +520 - 13 +550 / RANDEL: 144
GRANSKAD AV: F. HERNBORG			RITNINGSNUMMER PROJEKT: JP02-21-450-B02
GODKÄND AV: E.THURFJELL / DATUM: 2020-11-05	SKALA: 1:200 1:100 / FORMAT: A1	RITNINGSNUMMER FÖRVALTNING: –	BLAD: 0002 / MASTA BLAD: – / ÄNDR: –

2020 11 20 12:47 Näslund, Petter

Q:\BVADM-uppdrag\Work\156625_Norrbotniabanan_Dåva_Gryssjön\P\Byggnadsverk\CAD\RITDEF_C2 Bro över E4 för passage av vilt alt2.dwg

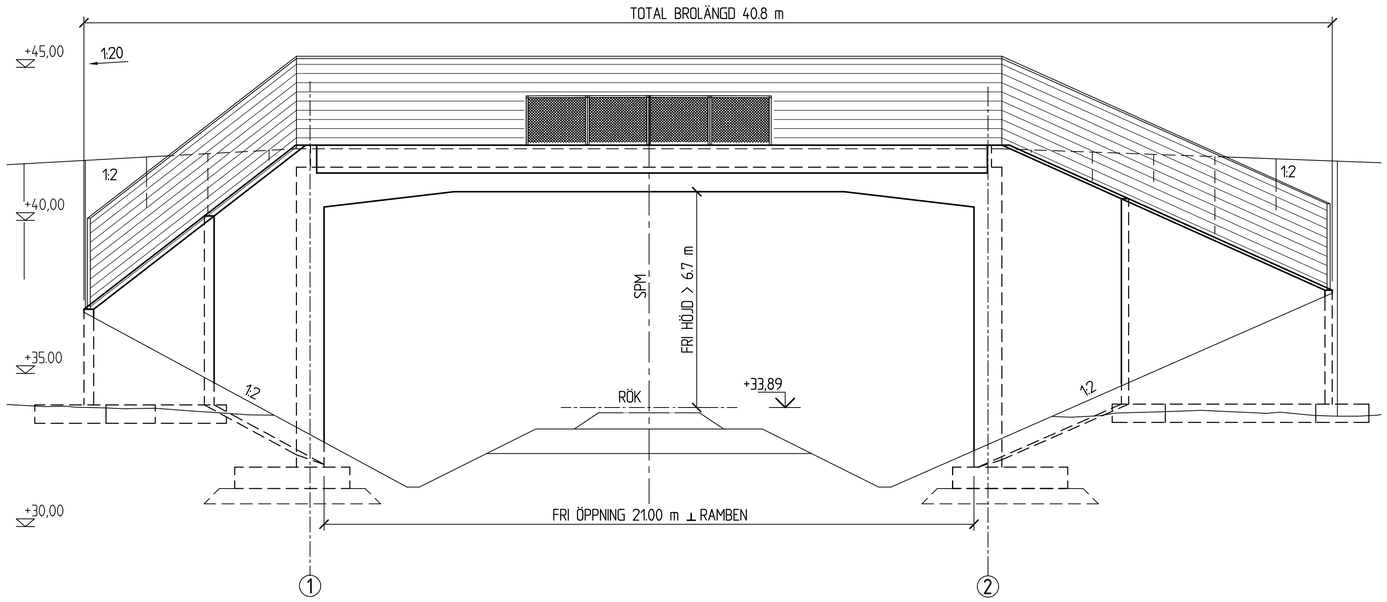

ELEVATION B-B
1:100

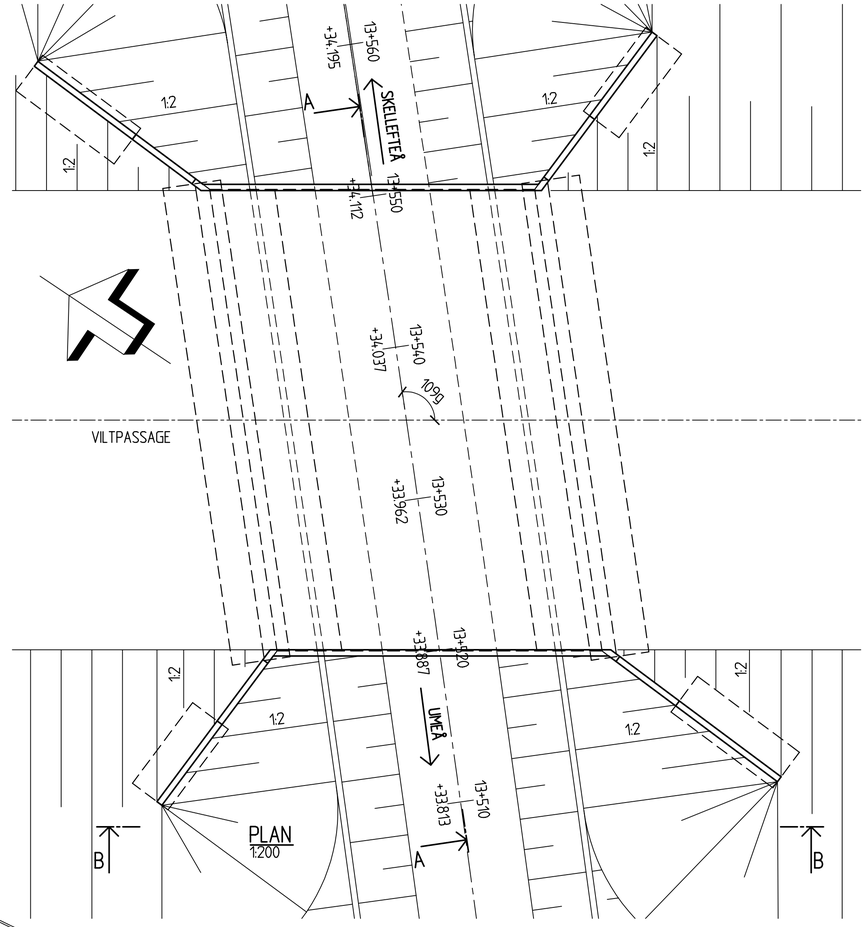

PLAN
1:200

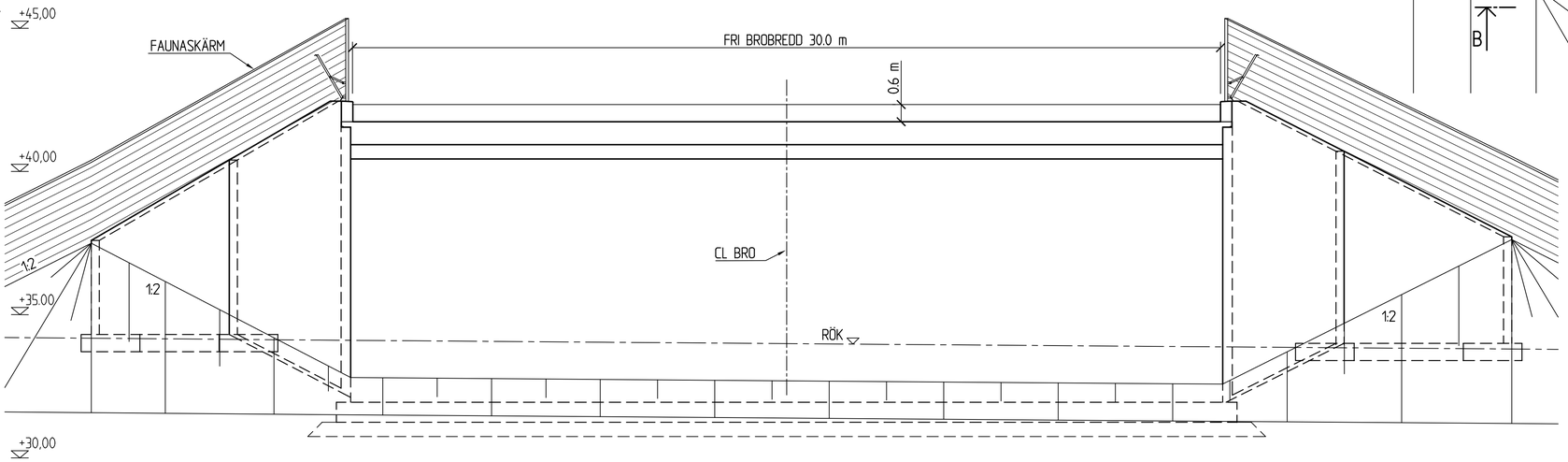

SEKTION A-A
1:100

FÖRESKRIFTER

BROTYP: PLATTRAMBRO (1410)

MATERIAL: BETONG ARMERAD (120)

HÖJDSYSTEM: RH2000

KOORDINATSYSTEM: SWEREF 99 20 15

SKALA 1:100
0 1 2 5 10
METER

SKALA 1:200
0 1 2 5 10 15 20
METER

Denna ritning är Trafikverkets egendom. Allt obehörigt begagnande av ritningen beivras enligt lag.
TRAFIKVERKET

TYP AV PLAN: JÄRNVÄGSPLAN					
LEVERANTÖR: SWECO	AVDELNING: BRO		LEVERANS/ÄNDRINGS-PM	TEKNIKOMRÅDE: VÄG OCH TRAFIK	
	UPPDRAGSNUMMER: 156 625		KONSTRUKTIONSNUMMER	GRANSKNINGSSTATUS / SYFTE	
TRAFIKVERKET	NORRBOTNIABANAN NB02 DÅVA-GRYSSJÖN BRO ÖVER JÄRNVÄG EKODUKT FÖRSLAGSSKISS			HANDLINGSTYP: SAMRÅDSHANDLING ANLÄGGNINGSTYP: BRO KILOMETER+METER: 13 +520 - 13 +550	DELNR: 144
SKAPAD AV: A. HOLMGREN				RITNINGSNUMMER PROJEKT: JP02-21-450-B03	
GRANSKAD AV: F. HERNBORG					
GODKÄND AV: E.THURFJELL	DATUM: 2020-11-05	SKALA: 1:200 1:100	FORMAT: A1	RITNINGSNUMMER FÖRVALTNING: –	BLAD: 0001 / NÄSTA BLAD: – / ÄNDR: –

2020 11 19 08:37 Nästlund, Petter
Q:\BVADM-uppdrag\Word\156625_Norrbotniabanan_Dåva_Gryssjön\P:\Byggnadsverk\CAD\ARTDEF\C3 Bro över jvg för passage av vil sl1.dwg

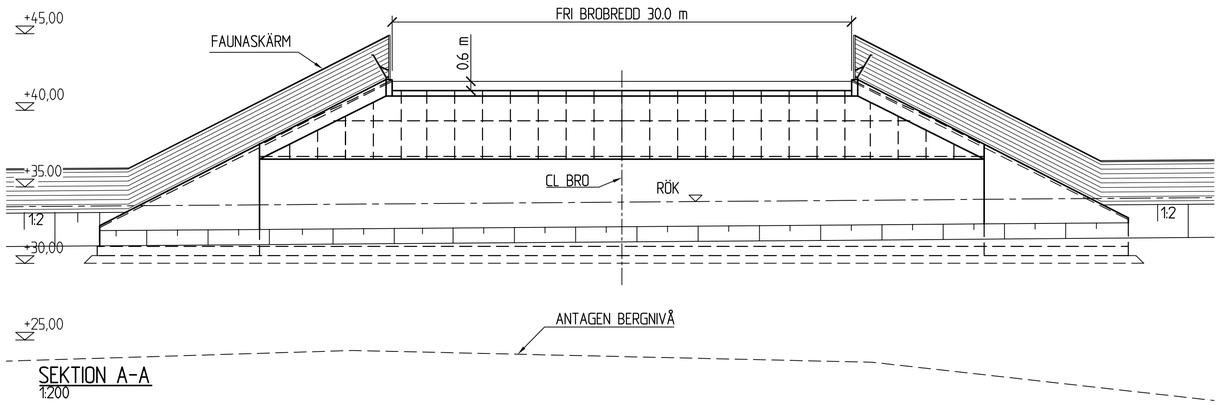

SEKTION A-A
1:200

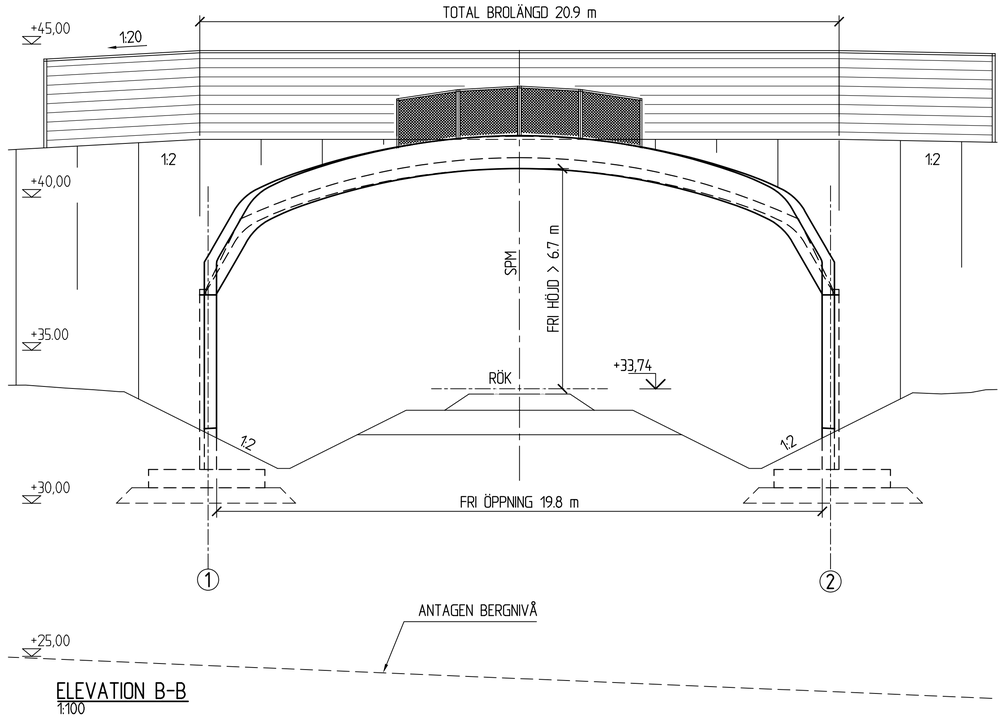

ELEVATION B-B
1:100

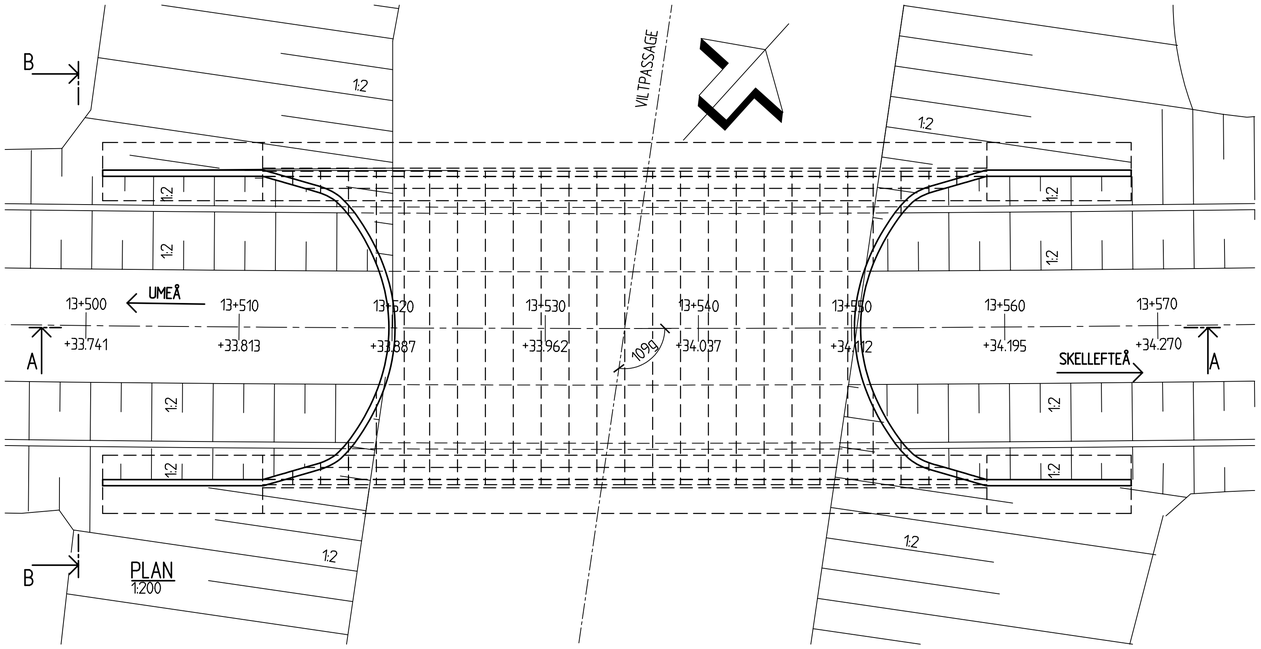

FÖRESKRIFTER

BROTYP: VALVBRO (1711)

MATERIAL: BETONG ARMERAD (120)

HÖJDSYSTEM: RH2000

KOORDINATSYSTEM: SWEREF 99 20 15

SKALA 1:100

0 1 2 5 10
METER

SKALA 1:200

0 1 2 5 10 15 20
METER

TYP AV PLAN: JÄRNVÄGSPLAN			
LEVERANTÖR: SWECO	AVDELNING: BRO	LEVERANS/ÄNDRINGS-PM	TEKNIKOMRÅDE: VÄG OCH TRAFIK
	UPPDRAGSNUMMER: 156 625	KONSTRUKTIONSNUMMER	GRANSKNINGSSTATUS / SYFTE
TRAFIKVERKET	NORRBOTNIABANAN NB02 DÅVA-GRYSSJÖN BRO ÖVER JÄRNVÄG EKODUKT FÖRSLAGSSKISS		HANDLINGSTYP: SAMRÅDSHANDLING HANDLINGANSTYP: BRO
SKAPAD AV: A. HOLMGREN			KILOMETER+METER: 13 +520 - 13 +550 / BANDEL: 144
GRANSKAD AV: F. HERNBORG			RITNINGSNUMMER PROJEKT: JP02-21-450-B03
GODKÄND AV: E.THURFJELL / DATUM: 2020-11-05	SKALA: 1:200 1:100 / FORMAT: A1	RITNINGSNUMMER FÖRVALTNING: -	BLAD: 0002 / NÄSTA BLAD: - / ÄNDR: -

2020 11 20 12:46 Nilslund, Petter
Q:\BVADM-uppdrag\Nord\156625_Norrbothnibanan_Dåva...Gryssjön\P\Byggnadsverk\CAD\RITDEF\C3 Bro över jvg för passage av vilt st12.dwg

Denna ritning är Trafikverkets egendom, Allt obehörigt begagnande av ritningen behövas enligt lag.
TRAFIKVERKET

X0EF

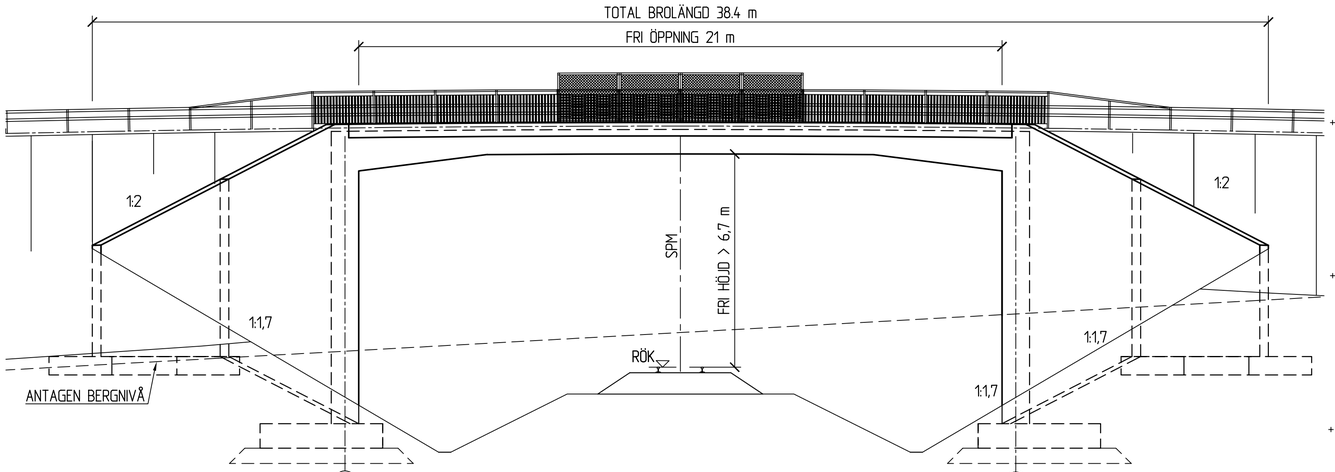

ELEVATION B-B
1:100

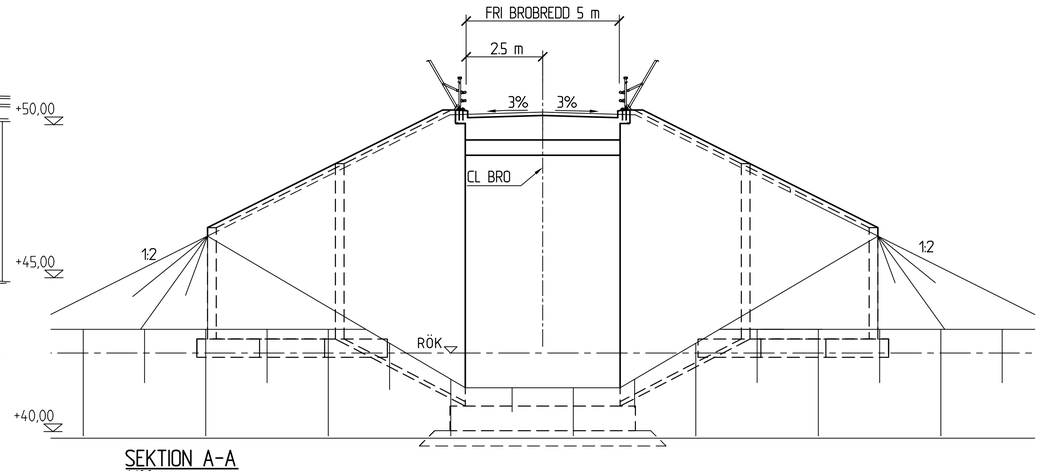

SEKTION A-A
1:100

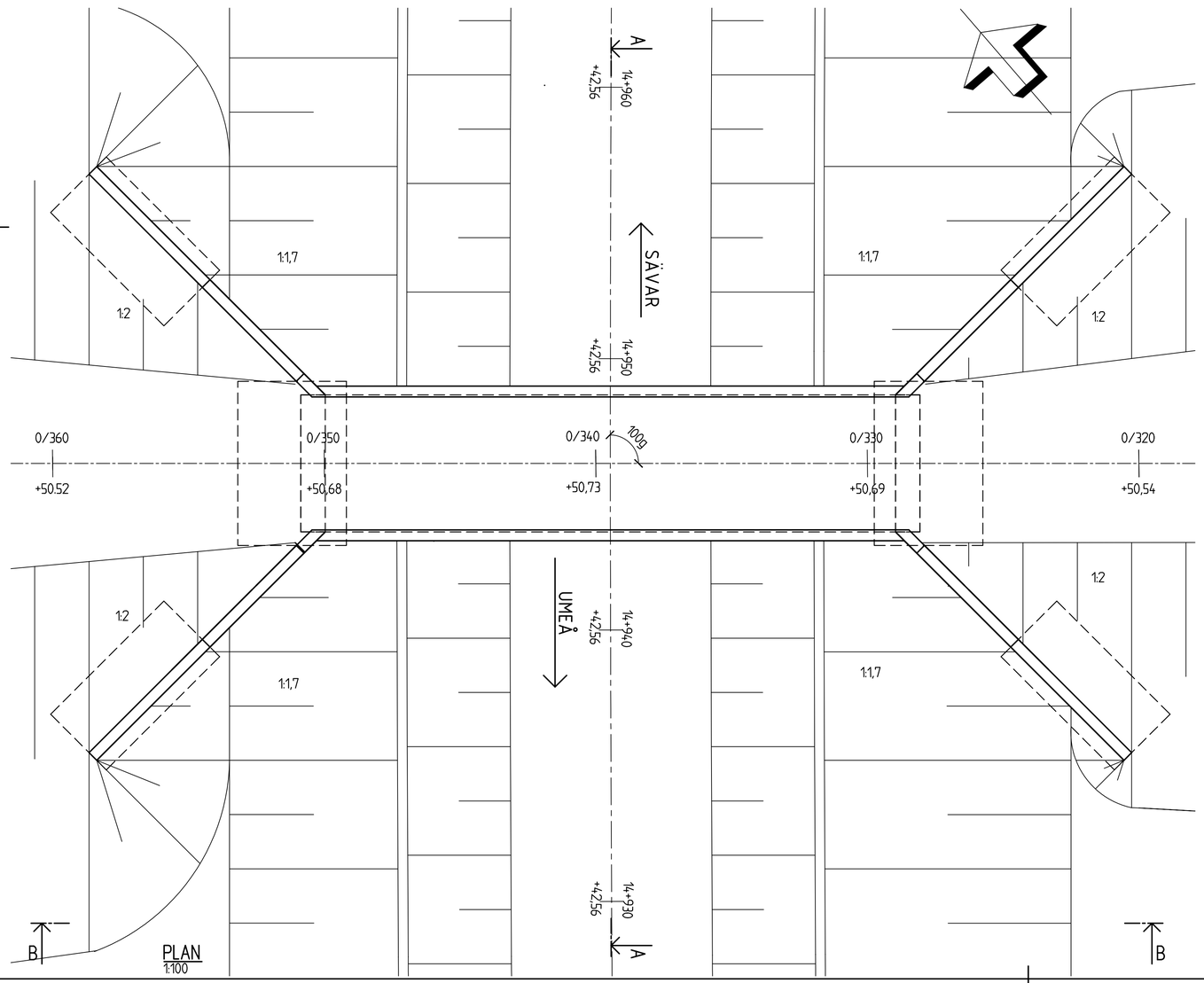

PLAN
1:100

SKALA 1:100 — 1 0 1 2 3 4 5 6 7 8 9 10 m

FÖRESKRIFTER

BROTYP: PLATTRAMBRO (1410)

MATERIAL: BETONG ARMERAD (120)

HÖJDSYSTEM: RH2000

KOORDINATSYSTEM: SWEREF 99 20 15

Denna ritning är Trafikverkets egendom. Allt obehörigt begagnande av ritningen beivras enligt lag.
TRAFIKVERKET

TYP AV PLAN: JÄRNVÄGSPLAN			
LEVERANTÖR: SWECO	AVDELNING: BRO	LEVERANS/ÄNDRINGS-PM	TEKNIKOMRÅDE: VÄG OCH TRAFIK
	UPPDRAGSNUMMER: 156 625	KONSTRUKTIONSNUMMER	GRANSKNINGSSTATUS / SYFTE
TRAFIKVERKET	NORRBOTNIABANAN NB02 DÅVA-GRYSSJÖN BRO ERSÄTTNINGSVÄG DÅVA - SÄVAR FÖRSLAGSSKISS		HANDLINGSTYP: SAMRÅDSHANDLING ANLÄGGNINGSTYP: BRO
SKAPAD AV: P. NÄSLUND			KILOMETER+METER: 14 +940 - 14 +950 / BANDEL: 144
GRANSKAD AV: F. HERNBORG			RITNINGSNUMMER PROJEKT: JP02-21-450-B04
GODKÄND AV: E.THURFJELL	DATUM: 2020-11-05	SKALA: 1:100 / FORMAT: A1 / RITNINGSNUMMER FÖRVALTNING: -	BLAD: 0001 / NÄSTA BLAD: - / ÄNDR: -

2020 11 18 16:24 Näslund, Petter
Q:\BVADM-uppdrag\Mord\156625_Norrbotniabanan_Dåva_Gryssjön\Byggnadsverk\CAD\ARTDEP\CX 14+900 ersättningsväg dava sävar.dwg

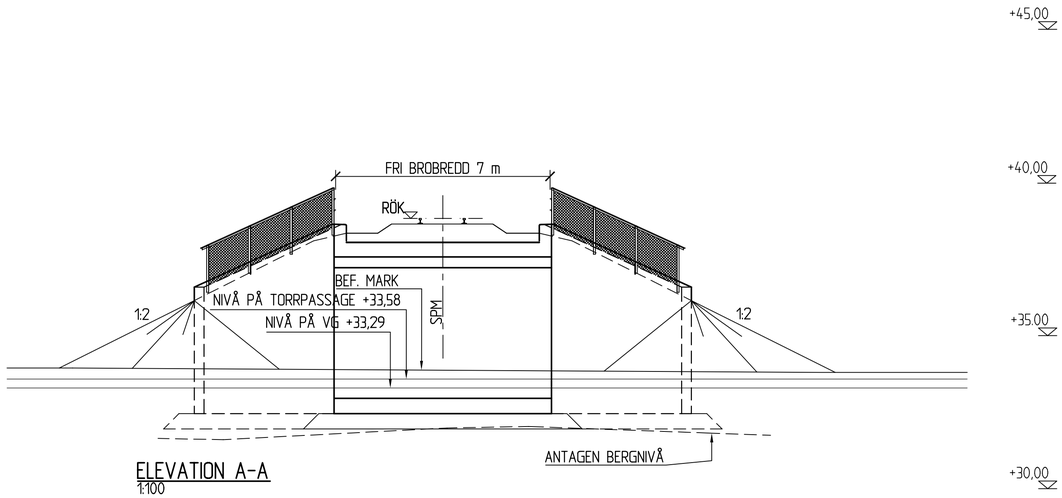

ELEVATION A-A
1:100

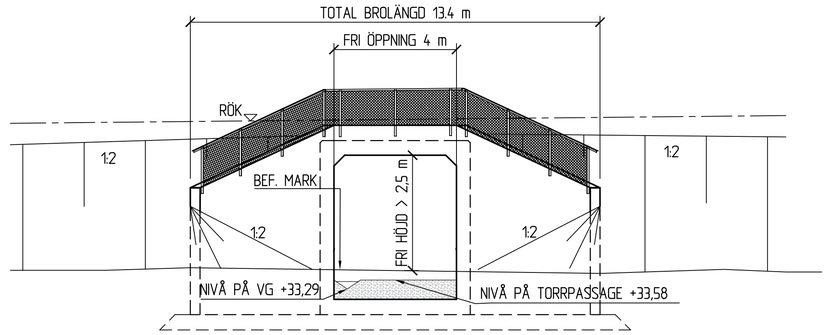

SEKTION B-B
1:100

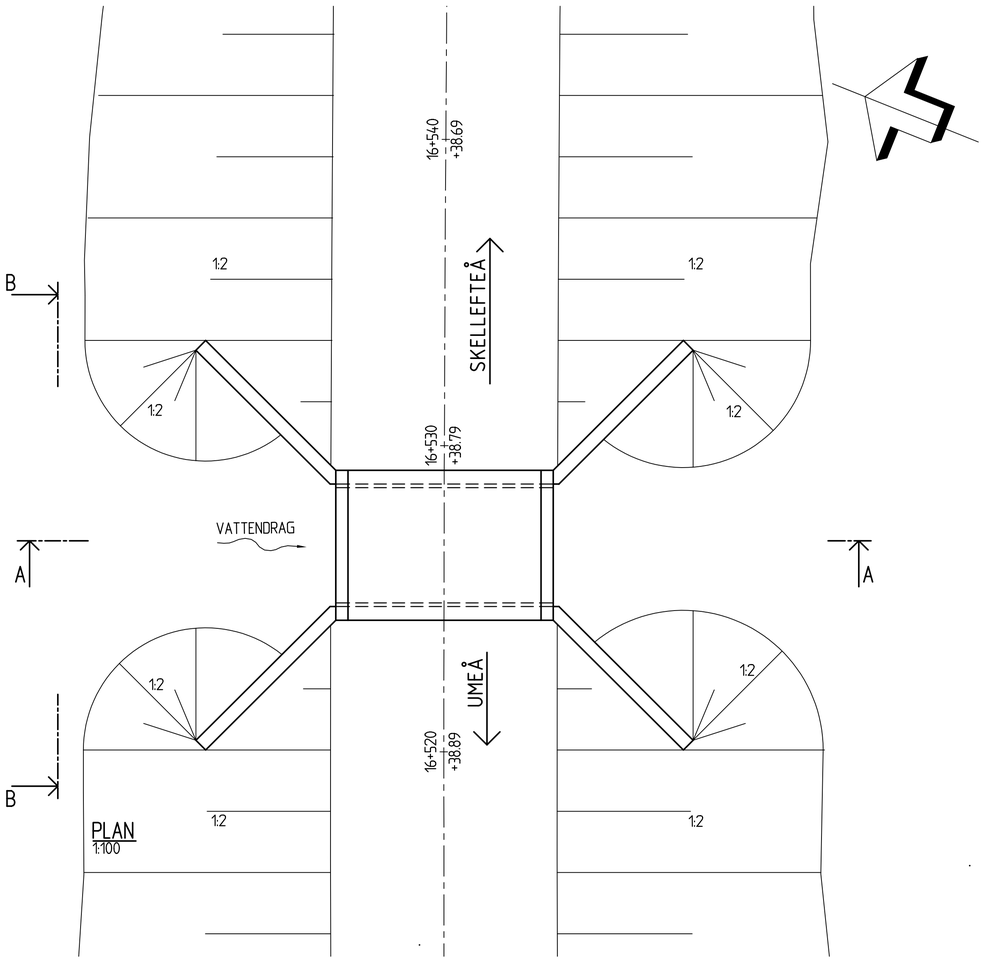

PLAN
1:100

FÖRESKRIFTER

BROTYP: SLUTEN PLATTRAM

MATERIAL: BETONG ARMERAD (120)

HÖJDSYSTEM: RH2000

KOORDINATSYSTEM: SWEREF 99 20 15

SKALA 1:100

0 1 2 5 10

METER

TYP AV PLAN: JÄRNVÄGSPLAN			
LEVERANTÖR: SWECO	AVDELNING: BRO	LEVERANS/ÄNDRINGS-PM	TEKNIKOMRÅDE: VÄG OCH TRAFIK
	UPPDRAGSNUMMER: 156 625	KONSTRUKTIONSNUMMER	GRANSKNINGSSTATUS / SYFTE
TRAFIKVERKET	NORRBOTNIABANAN NB02 DÅVA-GRYSSJÖN BRO ÖVER BÄCK, SKOTER OCH FAUNAPASSAGE		HANDLINGSTYP: SAMRÅDSHANDLING ANLÄGGNINGSTYP: BRO
SKAPAD AV: P. NÄSLUND			KILOMETER+METER: 16 +520 - 16 +530 / BANDEL: 144
GRANSKAD AV: F. HERNBORG	FÖRSLAGSSKISS		RITNINGSNUMMER PROJEKT: JP02-21-450-B05
GODKÄND AV: E.THURFJELL / DATUM: 2020-11-05	SKALA: 1:100 / FORMAT: A1	RITNINGSNUMMER FÖRVALTNING: -	BLAD: 0001 / NÄSTA BLAD: - / ÄNDR: -

2020 11 18 16:25 Näslund, Petter

Q:\BVADM-uppdrag\Word\156625_Norrbotniabanan_D0ra_Grysstjn\P\Byggnadsverk\CAD\ARTDEP\CS bro över bäcke skoter fauna trumma.dwg

Denna ritning är Trafikverkets egendom. Allt obehörigt begagnande av ritningen beivras enligt lag.
TRAFIKVERKET

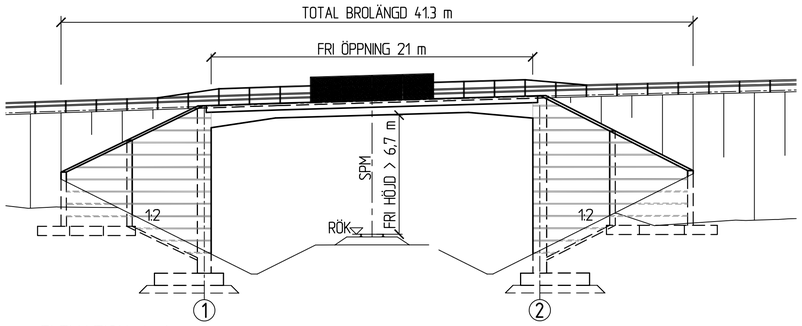

ELEVATION A-A
1:200

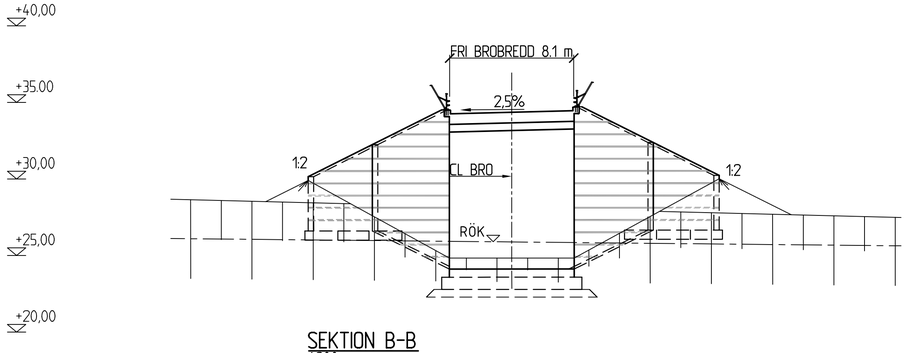

SEKTION B-B
1:200

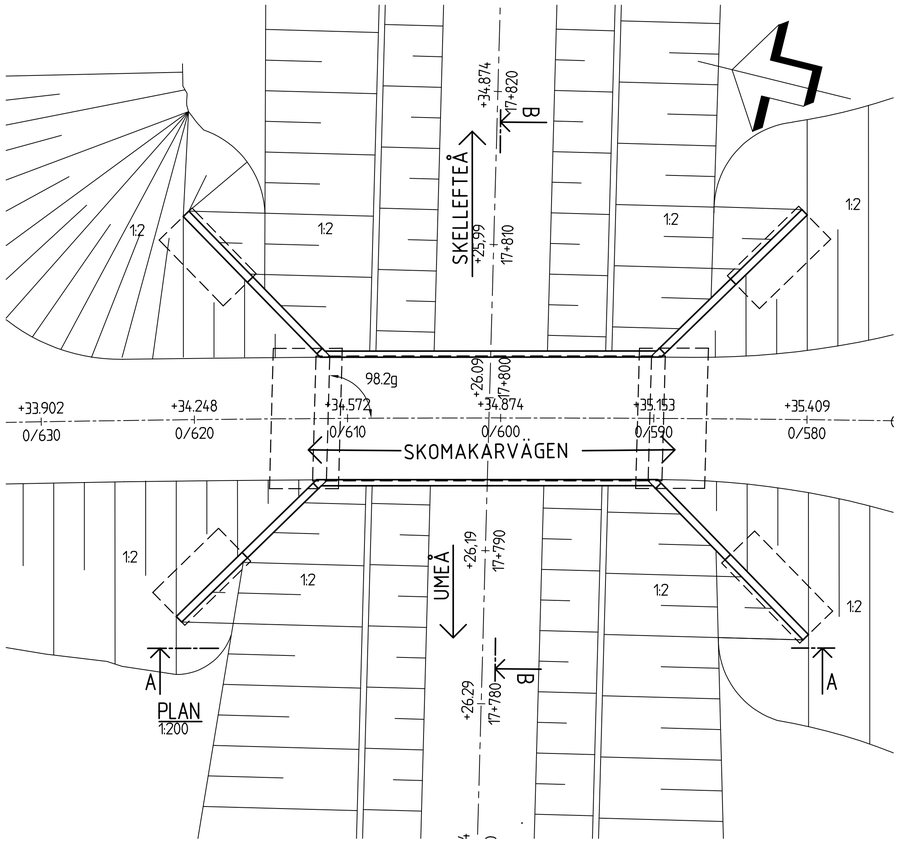

FÖRESKRIFTER

BROTYP: PLATTRAM (1410)

MATERIAL: BETONG ARMERAD (120)

HÖJDSYSTEM: RH2000

KOORDINATSYSTEM: SWEREF 99 20 15

SKALA 1:200

0 1 2 5 10 15 20

METER

TYP AV PLAN: JÄRNVÄGSPLAN							
LEVERANTÖR: SWECO	AVDELNING: BRO		LEVERANS/ÄNDRINGS-PM	TEKNIKOMRÅDE: VÄG OCH TRAFIK			
	UPPDRAGSNUMMER: 156 625		KONSTRUKTIONSNUMMER	GRANSKNINGSSTATUS / SYFTE			
TRAFIKVERKET	NORRBOTNIABANAN NB02 DÅVA-GRYSSJÖN BRO ÖVER JVG FÖR SKOMAKARVÄGEN TPL SYD			HANDLINGSTYP: SAMRÅDSHANDLING			
				ANLÄGGNINGSTYP: BRO			
SKAPAD AV: P. NÄSLUND				KILOMETER+METER: 17 +795 - 17 +805			DELNR: 144
GRANSKAD AV: F. HERNBORG	FÖRSLAGSSKISS			RITNINGSNUMMER PROJEKT: JP02-21-450-B06			
GODKÄND AV: F.THURFJELL	DATUM: 2020-11-05	SKALA: 1:200	FORMAT: A1	RITNINGSNUMMER FÖRVALTNING: -	BLAD: 0001	NÄSTA BLAD: -	ÄNDR: -

2020 11 19 08:25 Näslund, Petter

Q:\BVADM-uppdrag\Nord\156625_Norrbotniabanan_DÅva_Gryssjön\P\Byggnadsverk\CAD\NRTDEP\C6 bro över jvg för skomakarvägen tpl syd alt1.dwg

Denna ritning är Trafikverkets egendom. Allt obehörigt begagnande av ritningen bekrias enligt lag.
TRAFIKVERKET

X:\RSF

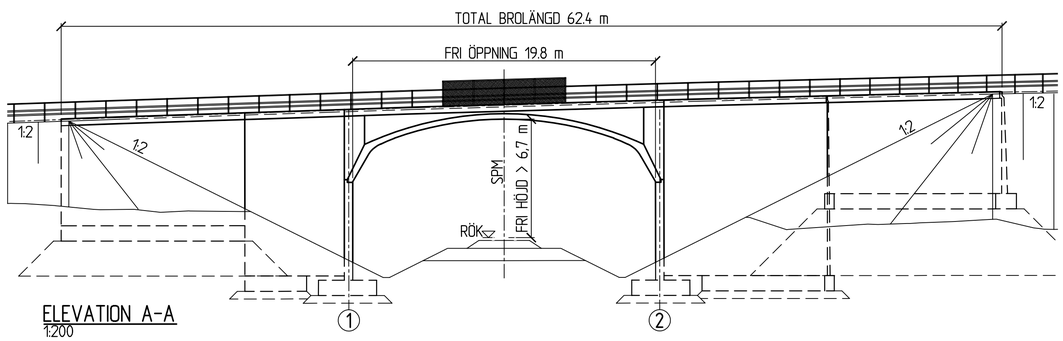

ELEVATION A-A
1:200

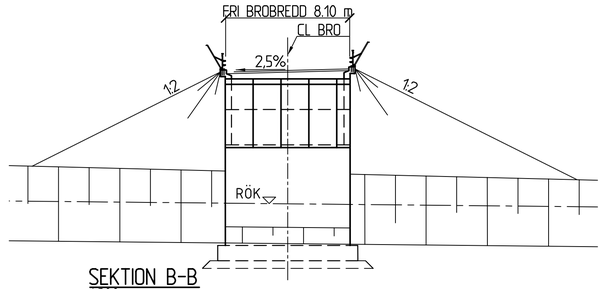

SEKTION B-B
1:200

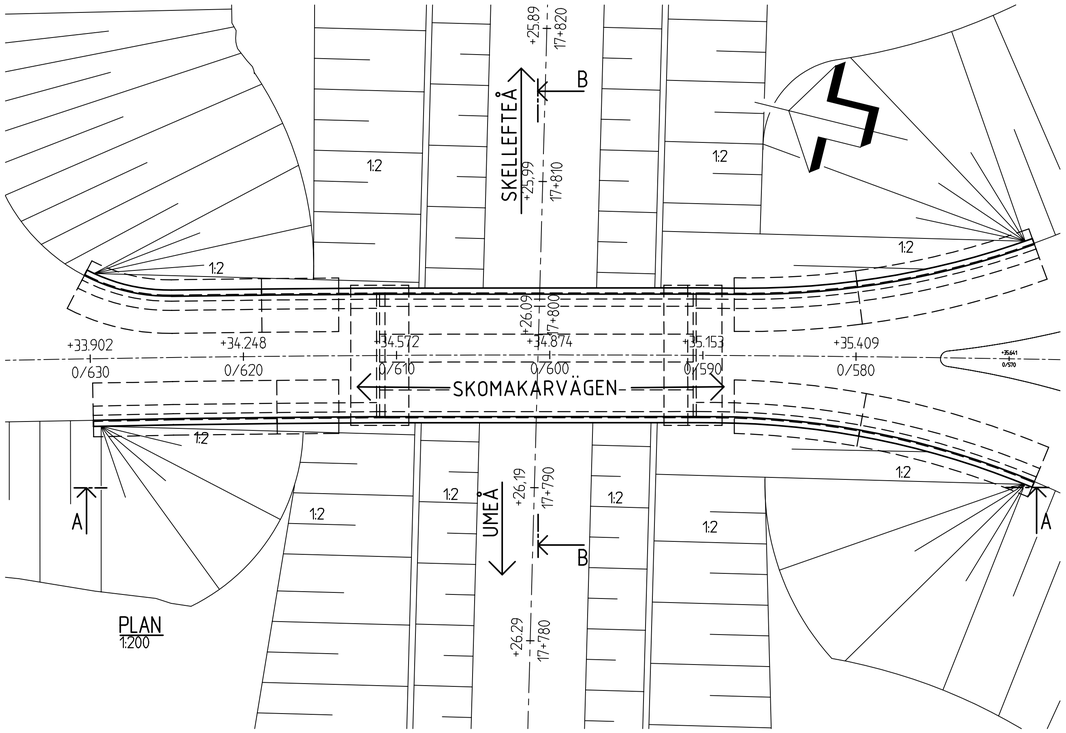

PLAN
1:200

Denna ritning är Trafikverkets egendom. Allt obehörigt begagnande av ritningen beivras enligt lag.
TRAFIKVERKET

FÖRESKRIFTER

BROTYP: VALVBRO (1711)

MATERIAL: BETONG ARMERAD (120)

HÖJDSYSTEM: RH2000

KOORDINATSYSTEM: SWEREF 99 20 15

SKALA 1:200
0 1 2 5 10 15 20
METER

TYP AV PLAN: JÄRNVÄGSPLAN			
LEVERANTÖR: SWECO	AVDELNING: BRO	LEVERANS/ÄNDRINGS-PM	TEKNIKOMRÅDE: VÄG OCH TRAFIK
	UPPDRAGSNUMMER: 156 625	KONSTRUKTIONSNUMMER	GRANSKNINGSSTATUS / SYFTE
TRAFIKVERKET	NORRBOTNIABANAN NB02 DÅVA-GRYSSJÖN BRO ÖVER JVG FÖR SKOMAKARVÄGEN TPL SYD FÖRSLAGSSKISS		HANDLINGSTYP: SAMRÅDSHANDLING ANLÄGGNINGSTYP: BRO
SKAPAD AV: A. HOLMGREN			KILOMETER+METER: 17 +795 - 17 +805 / BANDEL: 144
GRANSKAD AV: F. HERNBORG			RITNINGSNUMMER PROJEKT: JP02-21-450-B06
GODKÄND AV: E.THURFJELL / DATUM: 2020-11-05	SKALA: 1:200 / FORMAT: A1	RITNINGSNUMMER FÖRVALTNING: -	BLAD: 0002 / MASTA BLAD: - / ÄNDR: -

2020 11 19 07:54 Nilslund, Petter
Q:\BVADM-uppdrag\Nord\156625_Norrbotniabanan_Dåva...Gryssjön\P\Byggnadsverk\CAD\ARTDEF\C6 bro över jvg för skomakarvägen tpl syd al72.dwg

X:\SE\

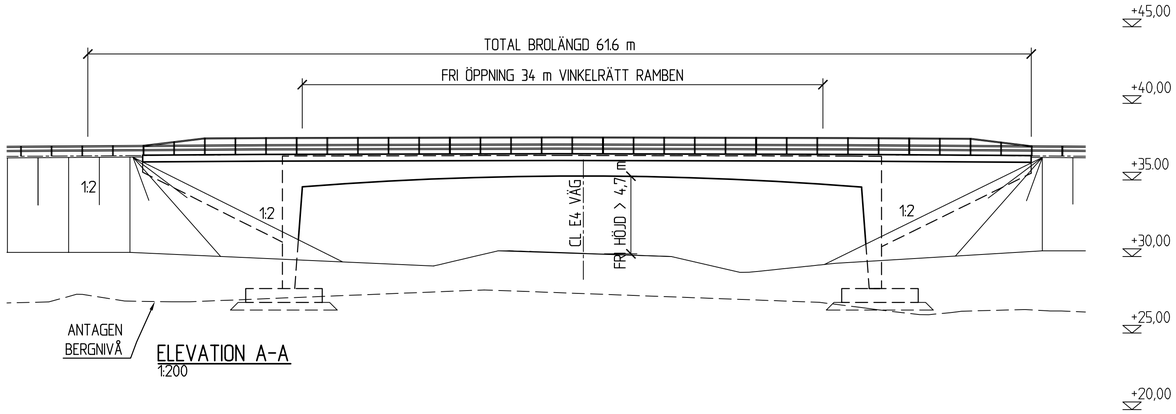

ELEVATION A-A
1:200

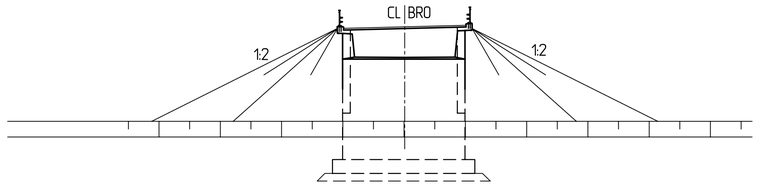

SEKTION B-B
1:200

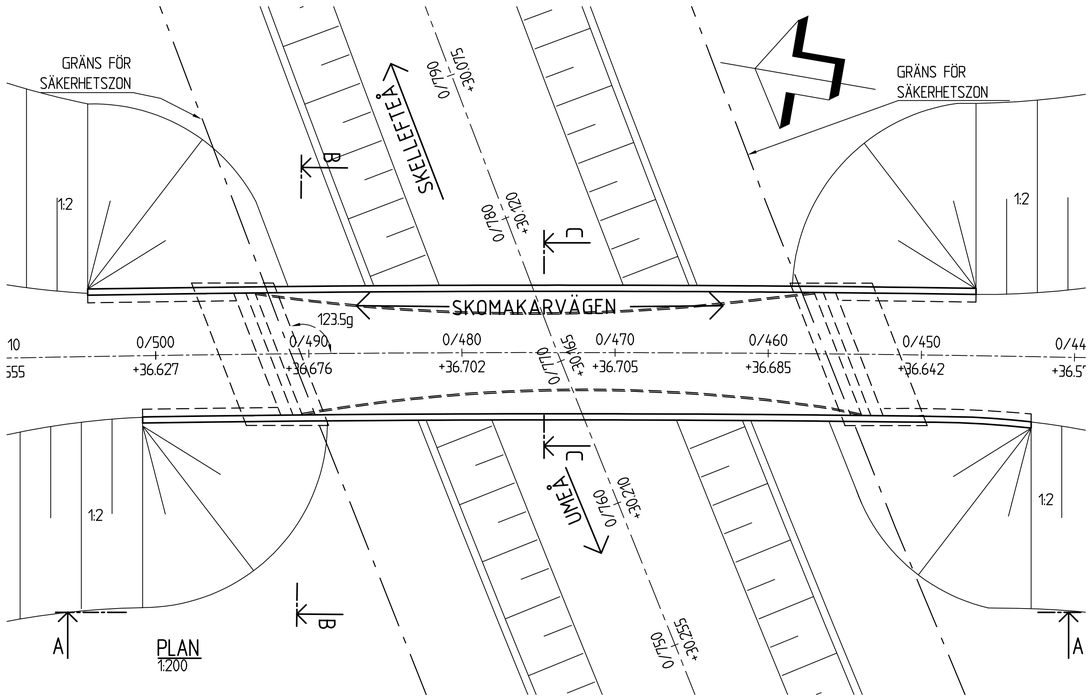

PLAN
1:200

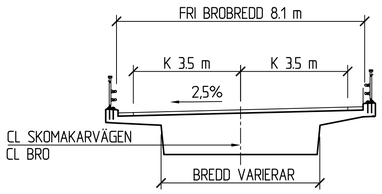

SEKTION C-C
1:100

FÖRESKRIFTER

BROTYP: BALKRAMBRO (1510)

MATERIAL: BETONG SPÄNNARMERAD

HÖJDSYSTEM: RH2000

KOORDINATSYSTEM: SWEREF 99 20 15

SKALA 1:200

0 1 2 5 10 15 20

METER

Denna ritning är Trafikverkets egendom. Allt obehörigt begagnande av ritningen beivras enligt lag.
TRAFIKVERKET

TYP AV PLAN: JÄRNVÄGSPLAN			
LEVERANTÖR: SWECO	AVDELNING: BRO	LEVERANS/ÄNDRINGS-PM	TEKNIKOMRÅDE: VÄG OCH TRAFIK
	UPPDRAGSNUMMER: 156 625	KONSTRUKTIONSNUMMER	GRANSKNINGSSTATUS / SYFTE
TRAFIKVERKET	NORRBOTNIABANAN NB02 DÅVA-GRYSSJÖN BRO ÖVER E4 FÖR SKOMAKARVÄGEN TPL SYD FÖRSLAGSSKISS		HANDLINGSTYP: SAMRÅDSHANDLING ANLÄGGNINGSTYP: BRO
SKAPAD AV: P. NÄSLUND			KILOMETERMETER: 17 +800 - 17 +800 / RANDEL: 144
GRANSKAD AV: F. HERNBORG			RITNINGSNUMMER PROJEKT: JP02-21-450-B07
GODKÄND AV: E.THURFJELL / DATUM: 2020-11-05	SKALA: 1:200 / FORMAT: A1	RITNINGSNUMMER FÖRVALTNING: –	BLAD: 0001 / MASTA BLAD: – / ÄNDR: –

2020 11 18 16:06 Näslund, Petter
Q:\BVADM-uppdrag\Mark\156625_Norrbotniabanan_Dåva_Gryssjön\P\Byggnadsverk\CAD\RITDEF\C7 bro över E4 för skomakarvägen tpl syd alt1.dwg

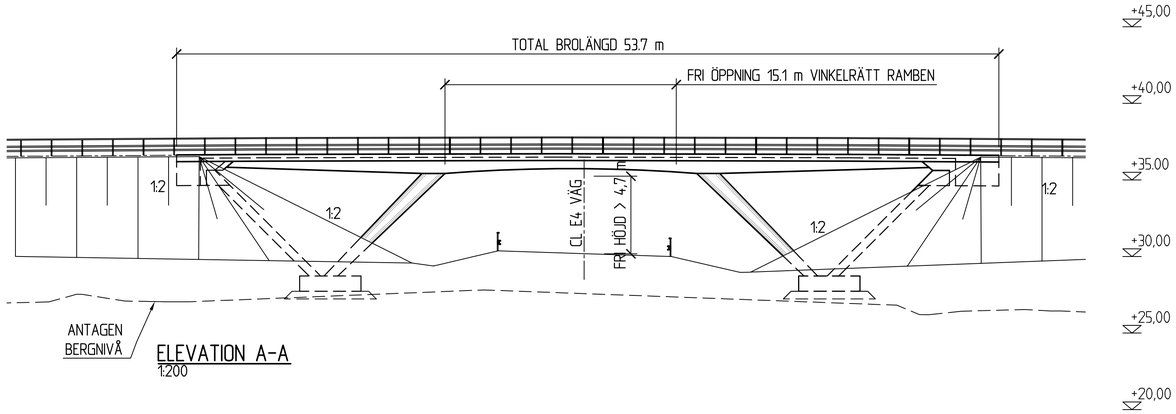

ELEVATION A-A
1:200

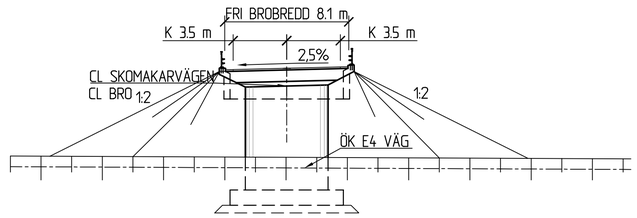

SEKTION B-B
1:200

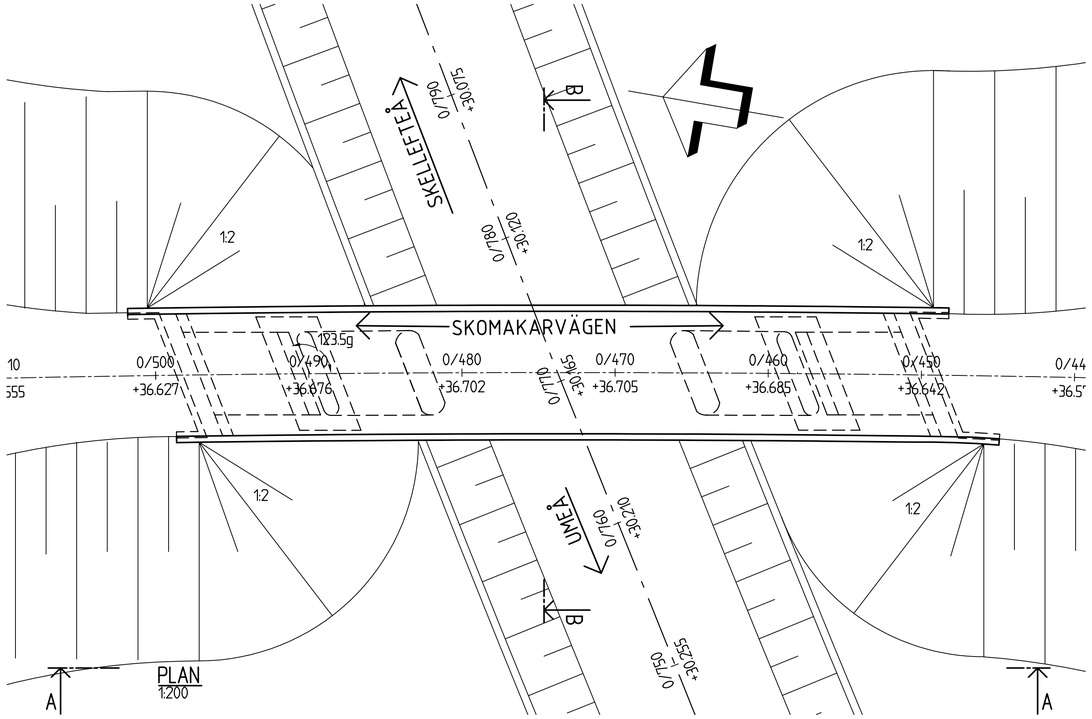

PLAN
1:200

Denna ritning är Trafikverkets egendom. Allt obehörigt begagnande av ritningen bekräftas enligt lag.
TRAFIKVERKET

FÖRESKRIFTER

BROTYP: PLATTBRO KONTINUERLIG

MATERIAL: BETONG ARMERAD (120)

HÖJDSYSTEM: RH2000

KOORDINATSYSTEM: SWEREF 99 20 15

SKALA 1:200

0 1 2 5 10 15 20

METER

TYP AV PLAN: JÄRNVÄGSPLAN						
LEVERANTÖR: SWECO	AVDELNING: BRO		LEVERANS/ÄNDRINGS-PM	TEKNIKOMRÅDE: VÄG OCH TRAFIK		
	UPPDRAGSNUMMER: 156 625		KONSTRUKTIONSNUMMER	GRANSKNINGSSTATUS / SYFTE		
TRAFIKVERKET	NORRBOTNIABANAN NB02 DÅVA-GRYSSJÖN BRO ÖVER E4 FÖR SKOMAKARVÄGEN TPL SYD			HANDLINGSTYP: SAMRÅDSHANDLING		
				ANLÄGGNINGSTYP: BRO		
SKAPAD AV: P. NÄSLUND				KILOMETER+METER: 17 +800 – 17 +800		SANDEL: 144
GRANSKAD AV: F. HERNBORG	FÖRSLAGSSKISS			RITNINGSNUMMER PROJEKT: JP02-21-450-B07		
GODKÄND AV: E.THURFJELL	DATUM: 2020-11-05	SKALA: 1:200	FORMAT: A1	RITNINGSNUMMER FÖRVALTNING: –	BLAD: 0002	NÄSTA BLAD: –	ÄNDR: –

2020 11 18 15:09 Näslund, Petter

Q:\BVADM-uppdrag\Vard\15625_Norrbotniabanan_Dåva_Gryssjön\P\Byggnadsverk\CAD\RITDEF\C7 bro över E4 för skomakarvägen tpl syd alt2.dwg

X:\63\F

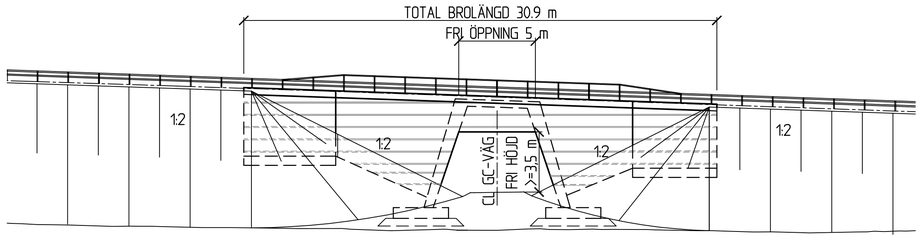

ELEVATION A-A
1:200

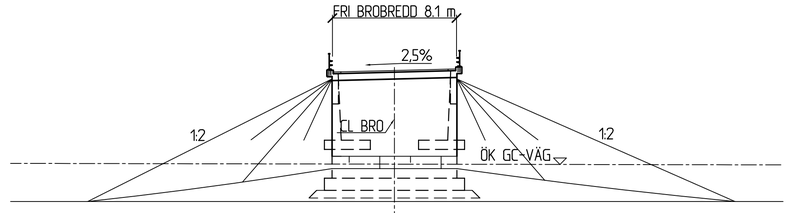

SEKTION B-B
1:200

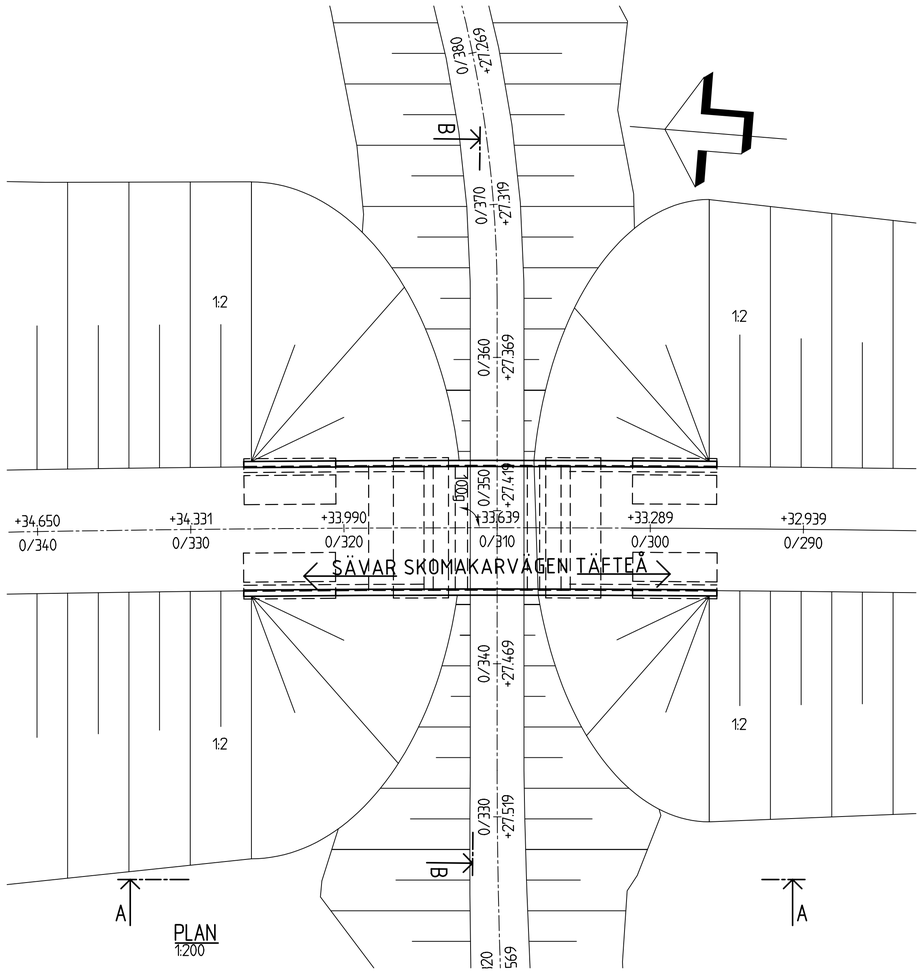

PLAN
1:200

SKALA 1:200

0 1 2 5 10 15 20
METER

FÖRESKRIFTER

BROTYP: PLATTRAMBRO (1410)

MATERIAL: BETONG ARMERAD (120)

HÖJDSYSTEM: RH2000

KOORDINATSYSTEM: SWEREF 99 20 15

TYP AV PLAN: JÄRNVÄGSPLAN			
LEVERANTÖR: SWECO	AVDELNING: BRO	LEVERANS/ÄNDRINGS-PM	TEKNIKOMRÅDE: VÄG OCH TRAFIK
	UPPDRAGSNUMMER: 156 625	KONSTRUKTIONSNUMMER	GRANSKNINGSSTATUS / SYFTE
TRAFIKVERKET	NORRBOTNIABANAN NB02 DÅVA-GRYSSJÖN BRO ÖVER GC-VÄG FÖR SKOMAKARVÄGEN FÖRSLAGSSKISS		HANDLINGSTYP: SAMRÅDSHANDLING ANLÄGGNINGSTYP: BRO
SKAPAD AV: P. NÄSLUND			KILOMETER+METER: 17 +800 - 17 +800 / BANDEL: 144
GRANSKAD AV: F. HERNBORG			RITNINGSNUMMER PROJEKT: JP02-21-450-B08
GODKÄND AV: E.THURFJELL	DATUM: 2020-11-05	SKALA: 1:200 / FORMAT: A1 / RITNINGSNUMMER FÖRVALTNING: -	BLAD: 0001 / NÄSTA BLAD: - / ÄNDR: -

Denna ritning är Trafikverkets egendom, Allt obehörigt begagnande av ritningen behövas enligt lag.
TRAFIKVERKET

2020 11 18 16:27 Näslund, Petter
Q:\BVADM-uppdrag\Nord\156625_Norrbotniabanan_DÅva_Gryssjön\P\Byggnadsverk\CAD\RITDEF\C8 bro över gc-väg för skomakarvägen.dwg

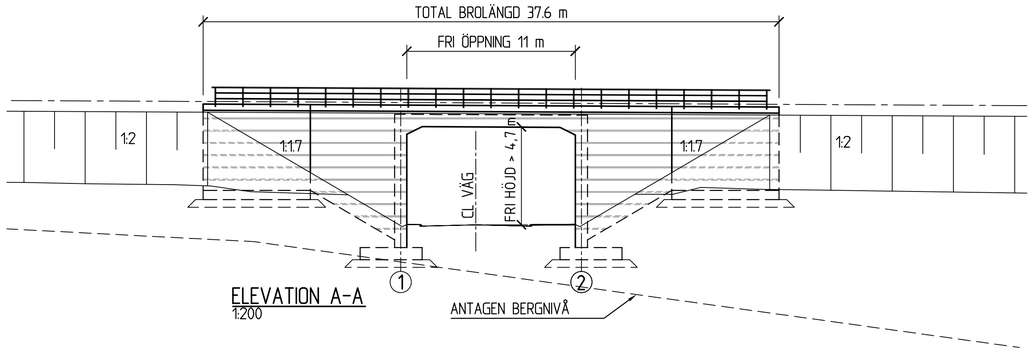

ELEVATION A-A
1:200

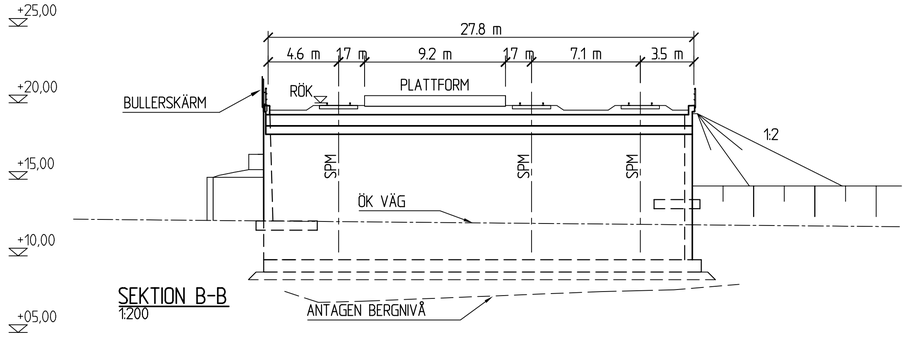

SEKTION B-B
1:200

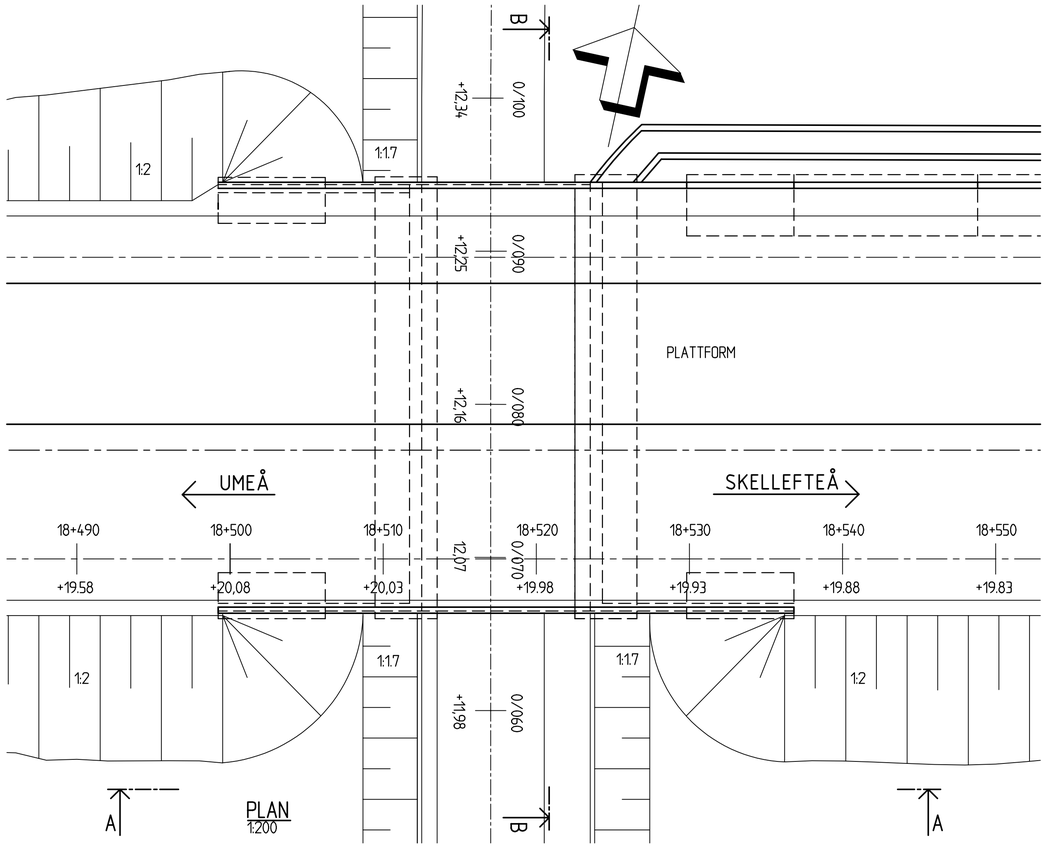

PLAN
1:200

SKALA 1:200
0 1 2 5 10 15 20
METER

FÖRESKRIFTER

BROTYP: PLATTRAMBRO (1410)

MATERIAL: BETONG ARMERAD (120)

HÖJDSYSTEM: RH2000

KOORDINATSYSTEM: SWEREF 99 20 15

Denna ritning är Trafikverkets egendom. Allt obehörigt begagnande av ritningen beivras enligt lag.
TRAFIKVERKET

TYP AV PLAN: JÄRNVÄGSPLAN			
LEVERANTÖR: SWECO	AVDELNING: BRO	LEVERANS/ÄNDRINGS-PM	TEKNIKOMRÅDE: VÄG OCH TRAFIK
	UPPDRAGSNUMMER: 156 625	KONSTRUKTIONSNUMMER	GRANSKNINGSSTATUS / SYFTE
TRAFIKVERKET	NORRBOTNIABANAN NB02 DÅVA-GRYSSJÖN BRO ÖVER TOMTERNAVÄGEN FÖRSLAGSSKISS		HANDLINGSTYP: SAMRÅDSHANDLING ANLÄGGNINGSTYP: BRO
SKAPAD AV: P. NÄSLUND			KILOMETER-METER: 18 +500 - 18 +540 / BANDEL: 144
GRANSKAD AV: F. HERNBORG			RITNINGSNUMMER PROJEKT: JP02-21-450-B09
GODKÄND AV: E.THURFJELL / DATUM: 2020-11-05	SKALA: 1:200 / FORMAT: A1	RITNINGSNUMMER FÖRVALTNING: -	BLAD: 0001 / MÄSTA BLAD: - / ÄNDR: -

2020 11 18 16:28
Näslund, Petter
Q:\BVADM-uppdrag\Vard\156625_Norrbotniabanan_Dåva...Gryssjön\P:\Byggnadsverk\CAD\ARTDEF\C3 bro over tomternavägen.dwg

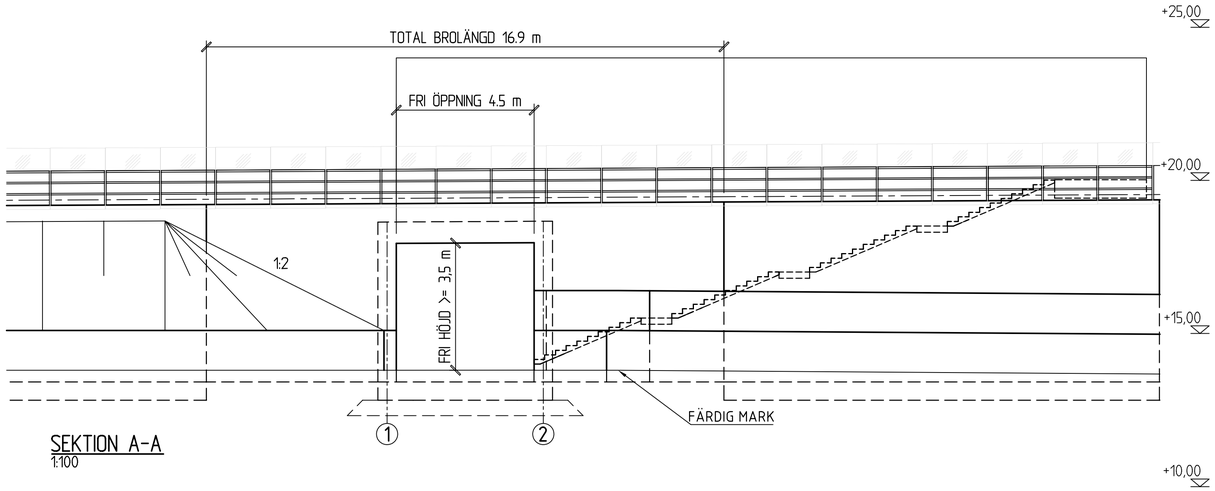

SEKTION A-A
1:100

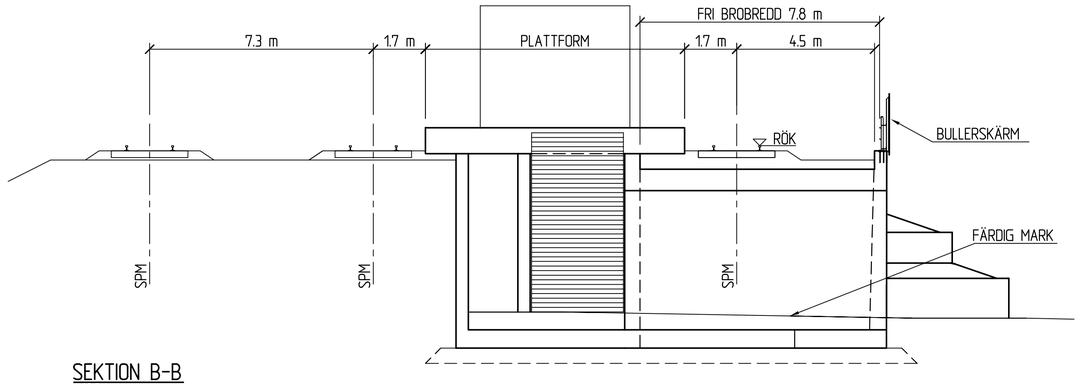

SEKTION B-B
1:100

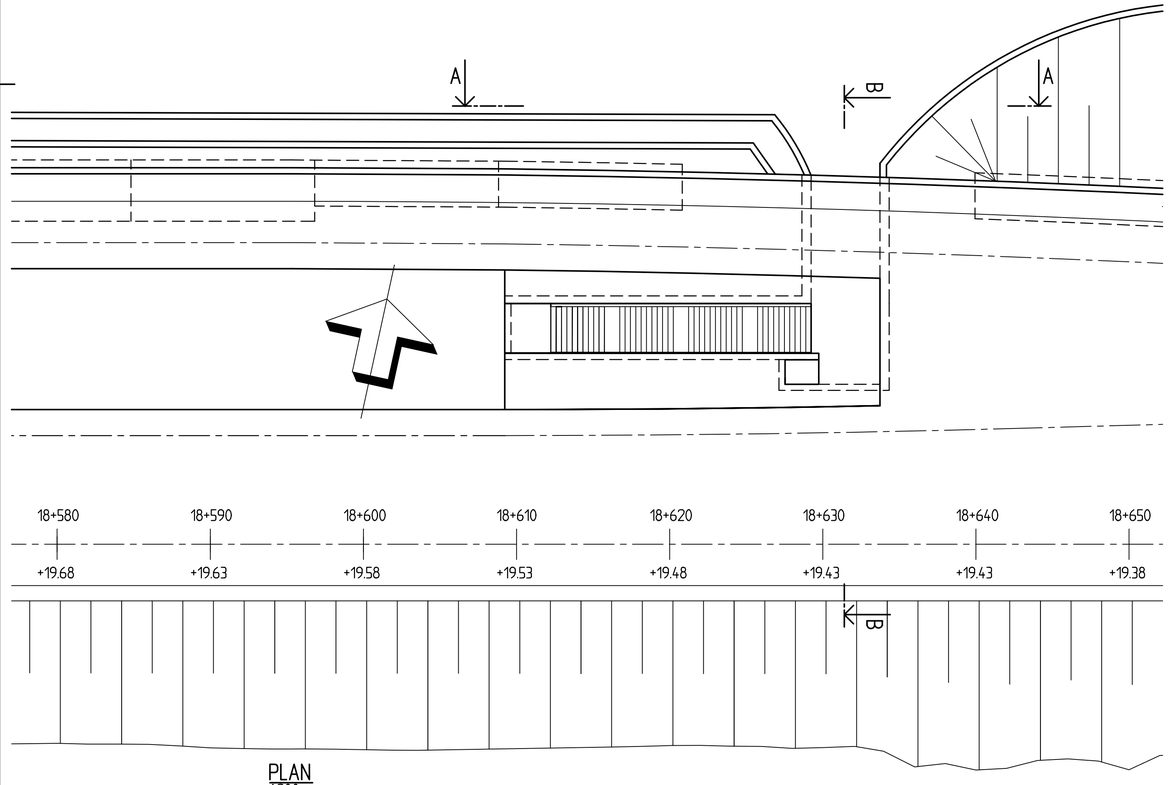

PLAN
1:200

Denna ritning är Trafikverkets egendom. Allt obehörigt begagnande av ritningen bekrivas enligt lag.
TRAFIKVERKET

FÖRESKRIFTER

BROTYP: SLUTEN PLATTRAMBRO (1410)

MATERIAL: BETONG ARMERAD (120)

HÖJDSYSTEM: RH2000

KOORDINATSYSTEM: SWEREF 99 20 15

SKALA 1:100
0 1 2 5 10
METER

TYP AV PLAN: JÄRNVÄGSPLAN							
LEVERANTÖR: SWECO		AVDELNING: BRO		LEVERANS/ÄNDRINGS-PM	TEKNIKOMRÅDE: VÄG OCH TRAFIK		
		UPPDRAGSNUMMER: 156 625		KONSTRUKTIONSNUMMER: 0290	GRANSKNINGSSTATUS / SYFTE		
TRAFIKVERKET	NORRBOTNIABANAN NB02 DÅVA-GRYSSJÖN BRO ÖVER STATIONSENTRÉ				HANDLINGSTYP: SAMRÅDSHANDLING ANLÄGGNINGSTYP: BRO		
SKAPAD AV: P. NÄSLUND					KILOMETER+METER: 18 +620 – 18 +640		DELNR: 144
GRANSKAD AV: F. HERNBORG	FÖRSLAGSSKISS				RITNINGSNUMMER PROJEKT: JP02-21-450-B10		
GODKÄND AV: F.THURFJELL	DATUM: 2020-11-05	SKALA: 1:100, 1:200	FORMAT: A1	RITNINGSNUMMER FÖRVALTNING: –	BLAD: 0001	NÄSTA BLAD: –	ÄNDR: –

2020 11 18 16:39 Näslund, Petter
Q:\BVADM-uppdrag\Nord\156625_Norrbotniabanan_DÅva_Gryssjön\P\Byggnadsverk\CAD\RITDEF\C10 Bro över stationsnivå.dwg

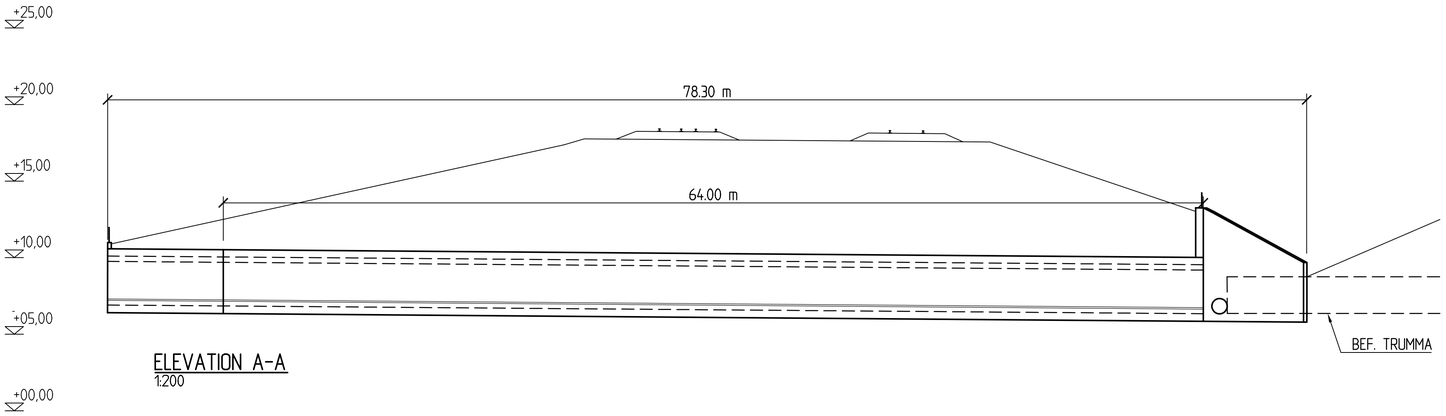

ELEVATION A-A
1:200

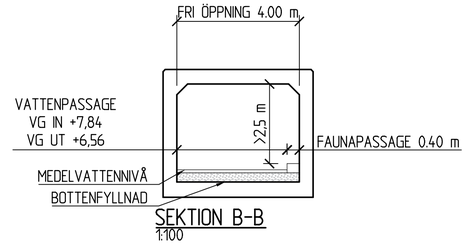

SEKTION B-B
1:100

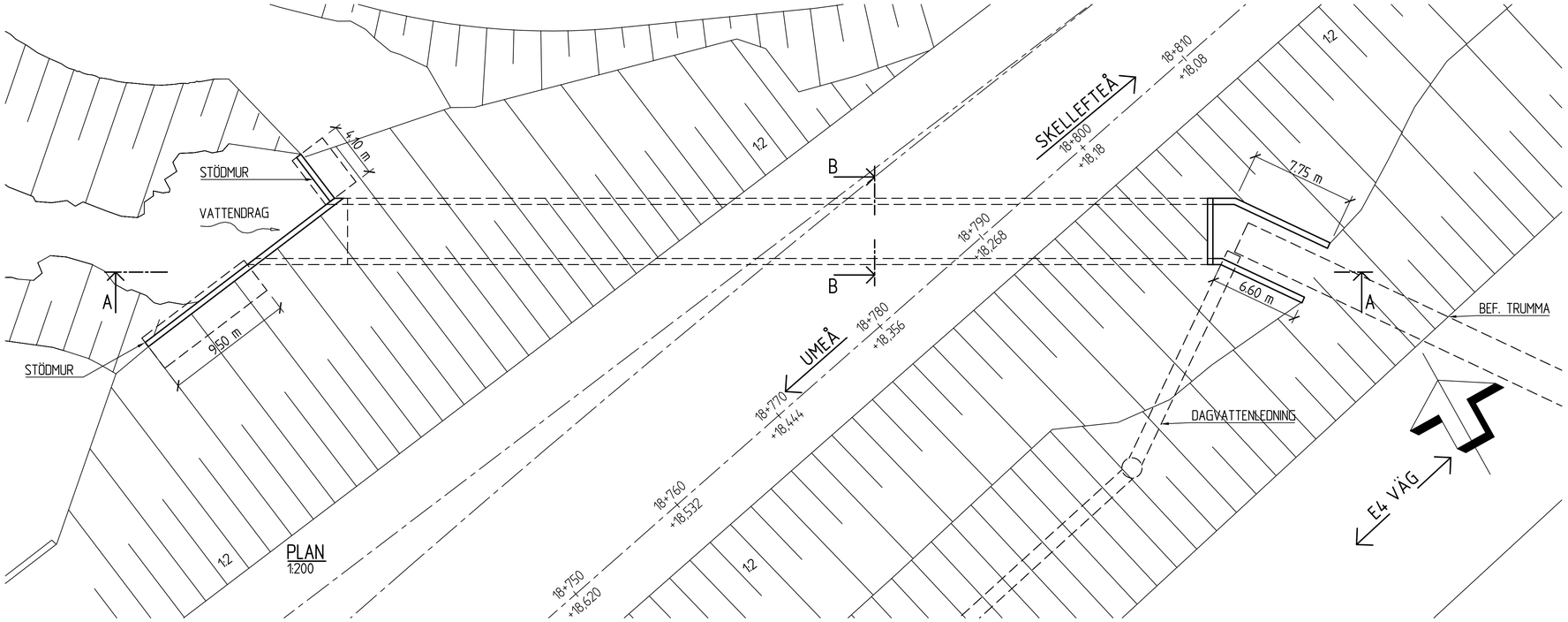

PLAN
1:200

FÖRESKRIFTER

BROTYP: SLUTEN PLATTRAMBRO

MATERIAL: BETONG ARMERAD (120)

HÖJDSYSTEM: RH2000

KOORDINATSYSTEM: SWEREF 99 20 15

SKALA 1:200

0 1 2 5 10 15 20
METER

TYP AV PLAN: JÄRNVÄGSPLAN			
LEVERANTÖR: SWECO	AVDELNING: BRO	LEVERANS/ÄNDRINGS-PM	TEKNIKOMRÅDE: VÄG OCH TRAFIK
	UPPDRAGSNUMMER: 156 625	KONSTRUKTIONSNUMMER	GRANSKNINGSSTATUS / SYFTE
TRAFIKVERKET	NORRBOTNIABANAN NB02 DÅVA-GRYSSJÖN BRO ÖVER ÖXBÄCKEN FÖRSLAGSSKISS		HANDLINGSTYP: SAMRÅDSHANDLING ANLÄGGNINGSTYP: BRO
SKAPAD AV: P. NÄSLUND			KILOMETER-METER: 18 +785 - 18 +795 / BANDEL: 144
GRANSKAD AV: F. HERNBORG			RITNINGSNUMMER PROJEKT: JP02-21-450-B11
GODKÄND AV: E.THURFJELL / DATUM: 2020-11-05	SKALA: 1:200, 1:100 / FORMAT: A1	RITNINGSNUMMER FÖRVALTNING: –	BLAD: 0001 / SISTA BLAD: – / ÄNDR: –

2020 11 18 16:31
G:\BVADM-uppdrag\Vard\156625_Norrbotniabanan_Dåva_Gryssjön\P\Byggnadsverk\CAD\ARTDEF\C11 bro över öxbäcken.dwg
Näslund, Petter

Denna ritning är Trafikverkets egendom. Allt obehörigt begagnande av ritningen beivras enligt lag.
TRAFIKVERKET

X:\SEF

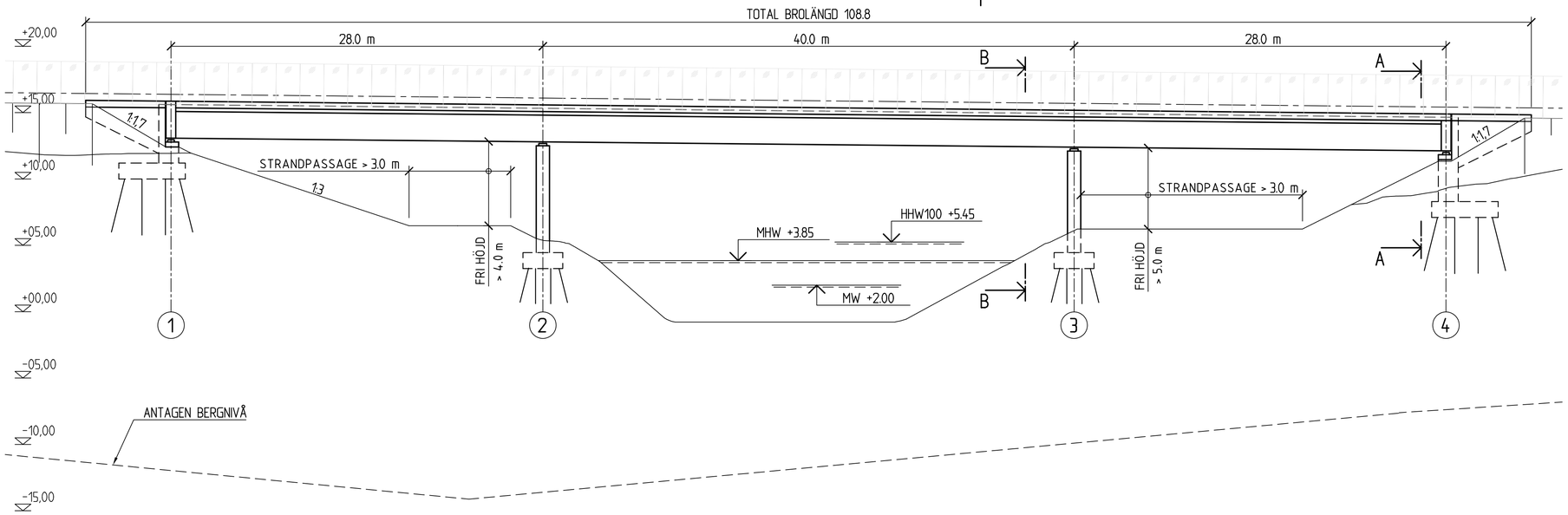

ELEVATION
SKALA 1:200

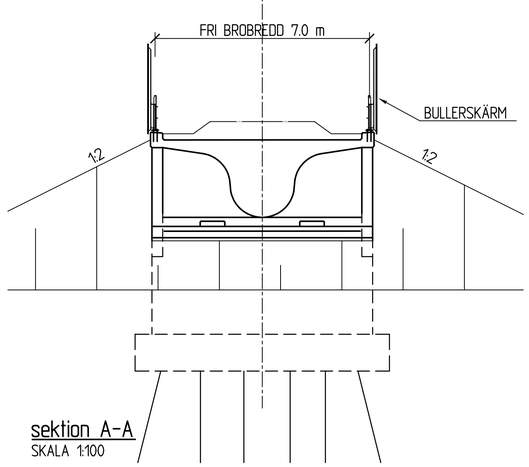

sektion A-A
SKALA 1:100

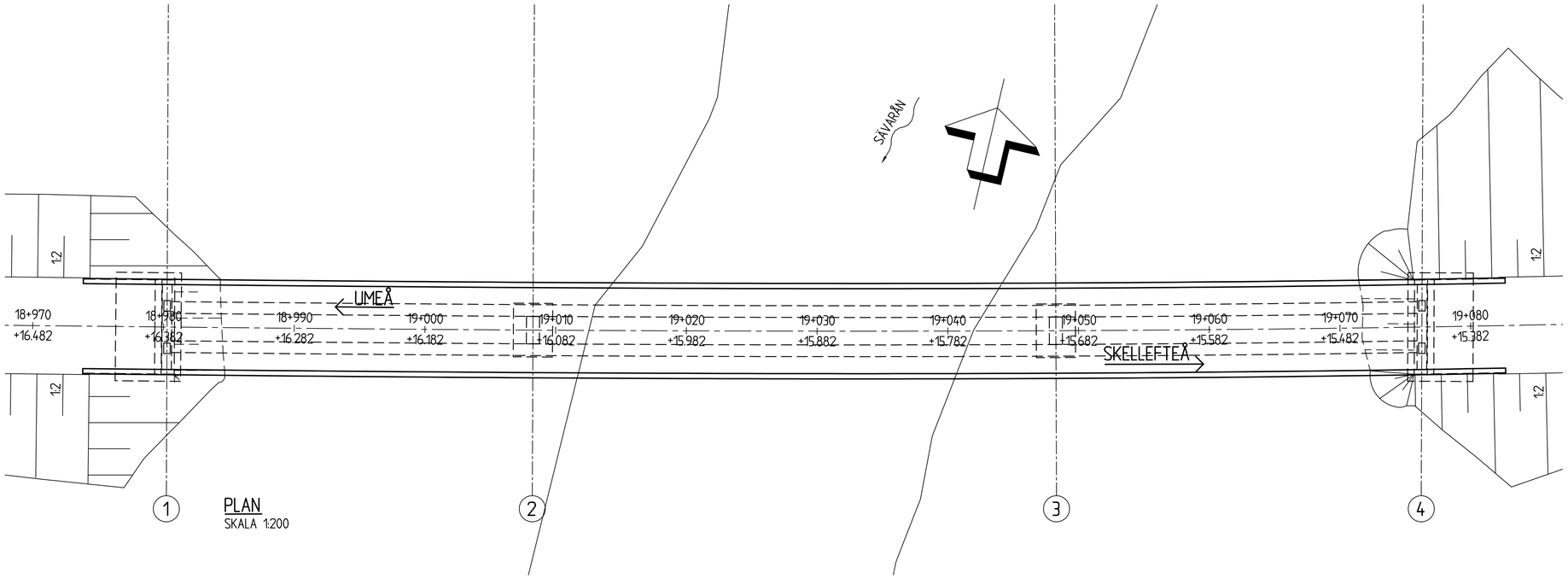

PLAN
SKALA 1:200

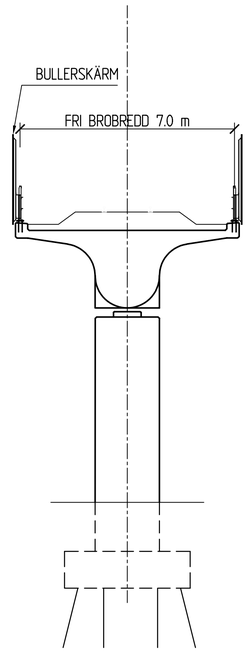

SEKTION B-B
SKALA 1:100

Denna ritning är Trafikverkets egendom. Allt obehörigt begagnande av ritningen beivras enligt lag.
TRAFIKVERKET

FÖRESKRIFTER

BROTYP: BALKBRO KONTINUERLIG (1230)

MATERIAL: BETONG SPÄNNARMERAD (130)

HÖJDSYSTEM: RH2000

KOORDINATSYSTEM: SWEREF 99 20 15

SKALA 1:100
0 1 2 5 10
METER

SKALA 1:200
0 1 2 5 10 15 20
METER

TYP AV PLAN: JÄRNVÄGSPLAN			
LEVERANTÖR: SWECO	AVDELNING: BRO	LEVERANS/ÄNDRINGS-PM	TEKNIKOMRÅDE: VÄG OCH TRAFIK
	UPPDRAGSNUMMER: 156 625	KONSTRUKTIONSNUMMER	GRANSKNINGSSTATUS / SYFTE
TRAFIKVERKET	NORRBOTNIABANAN NB02 DÅVA-GRYSSJÖN BRO ÖVER SÄVARÅN OCH STRANDPASSAGE		HANDLINGSTYP: SAMRÅDSHANDLING ANLEGGNINGSTYP: BRO
SKAPAD AV: A. HOLMGREN			KILOMETER+METER: 18 +970 - 19 +080 / BANDEL: 144
GRANSKAD AV: F. HERNBORG	FÖRSLAGSSKISS		RITNINGSNUMMER PROJEKT: JP02-21-450-B12
GODKÄND AV: E.THURFJELL / DATUM: 2020-11-05	SKALA: 1:200 1:100	FORMAT: A1 / RITNINGSNUMMER FÖRVALTNING: –	BLAD: 0001 / NÄSTA BLAD: – / ÄNDR: –

2020 11 20 12:45 Nilslund, Petter
Q:\BVADM-uppdrag\Mord\156625_Norrbotniabanan_DÅva...Gryssjön\P\Byggnadsverk\CAD\RITDEF\C12 Bro över sävarån och strandpassage alt1.dwg

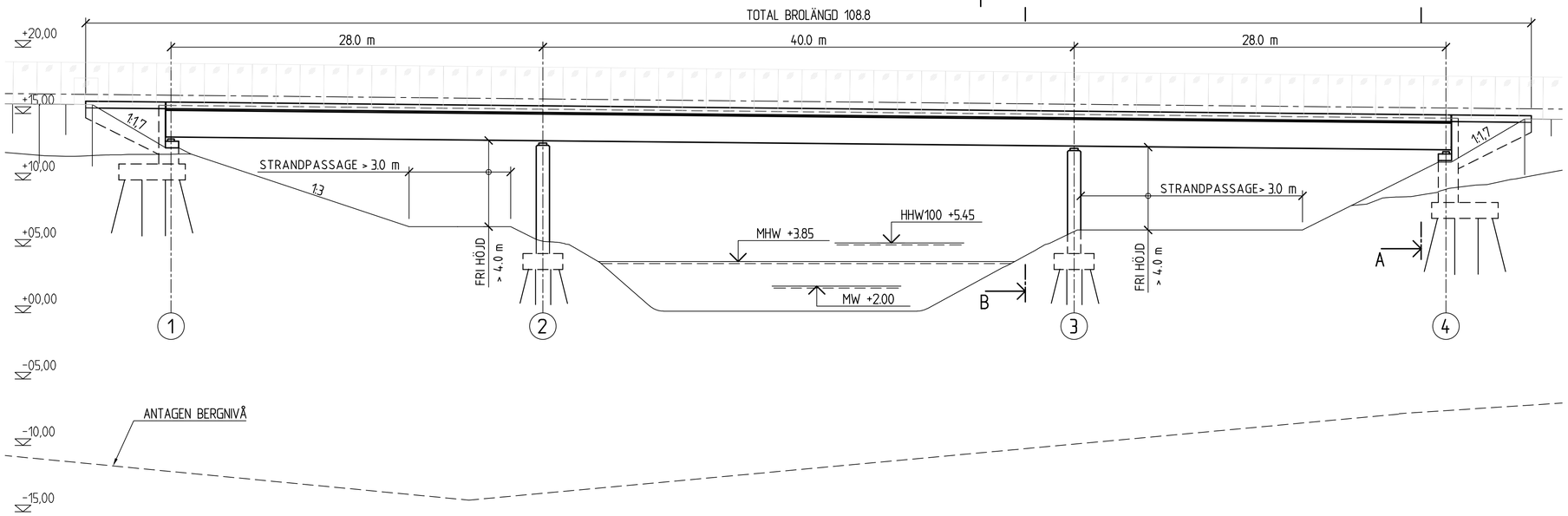

ELEVATION
SKALA 1:200

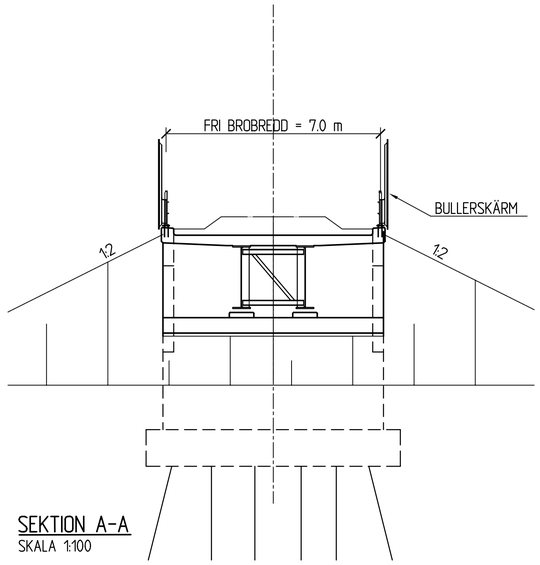

SEKTION A-A
SKALA 1:100

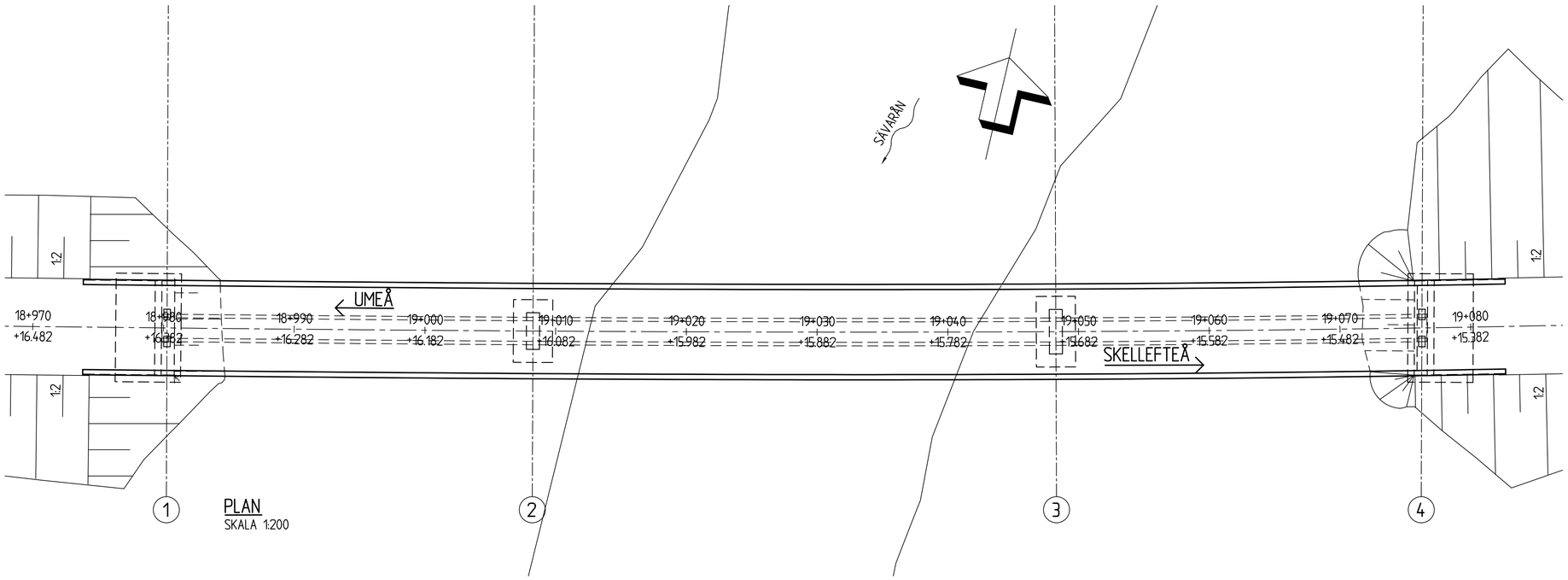

PLAN
SKALA 1:200

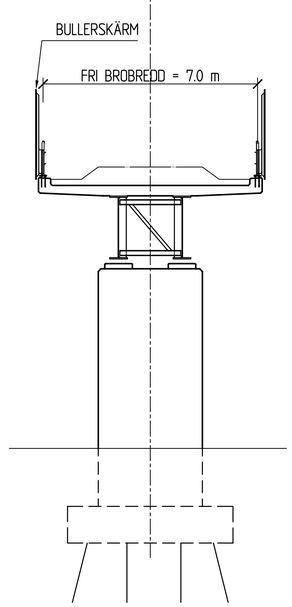

SEKTION B-B
SKALA 1:100

FÖRESKRIFTER

BROTYP: BALKBRO KONTINUERLIG (1230)

MATERIAL: STÅL I SAMVERKAN MED BROBANEPLATTA I BETONG (211)

HÖJDSYSTEM: RH2000

KOORDINATSYSTEM: SWEREF 99 20 15

SKALA 1:100
0 1 2 5 10
METER

SKALA 1:200
0 1 2 5 10 15 20
METER

TYP AV PLAN: JÄRNVÄGSPLAN			
LEVERANTÖR: SWECO	AVDELNING: BRO	LEVERANS/ÄNDRINGS-PM	TEKNIKOMRÅDE: VÄG OCH TRAFIK
	UPPDRAGSNUMMER: 156 625	KONSTRUKTIONSNUMMER	GRANSKNINGSSTATUS / SYFTE
TRAFIKVERKET	NORRBOTNIABANAN NB02 DÅVA-GRYSSJÖN BRO ÖVER SÄVARÄN OCH STRANDPASSAGE FÖRSLAGSSKISS		HANDLINGSTYP: SAMRÅDSHANDLING ANLÄGGNINGSTYP: BRO
SKAPAD AV: A. HOLMGREN			KILOMETER-METER: 18 +970 - 19 +080 / RANDEL: 144
GRANSKAD AV: F. HERNBORG			RITNINGSNUMMER PROJEKT: JP02-21-450-B12
GODKÄND AV: E.THURFJELL / DATUM: 2020-11-05	SKALA: 1:200 1:100 / FORMAT: A1	RITNINGSNUMMER FÖRVALTNING: –	BLAD: 0002 / MÄSTA BLAD: – / ÄNDR: –

2020 11 20 12:44 Nilslund, Petter
G:\BVADM-uppdrag\Mord\156625_Norrbotniabanan_Dåva_Gryssjön\P:\Byggnadsverk\CAD\RITDEF\C12 Bro över sävarån och strandpassage alt2.dwg

Denna ritning är Trafikverkets egendom. Allt obehörigt begagnande av ritningen beivras enligt lag.
TRAFIKVERKET

X0SEF

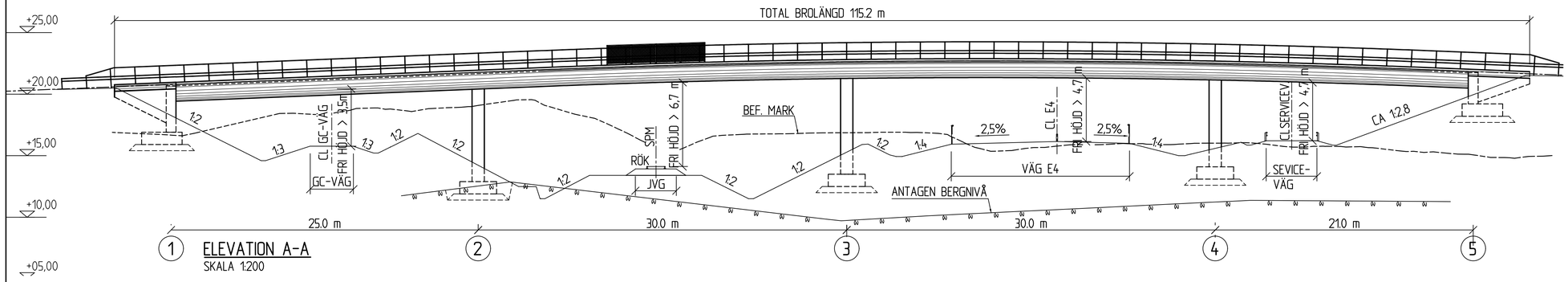

ELEVATION A-A
SKALA 1:200

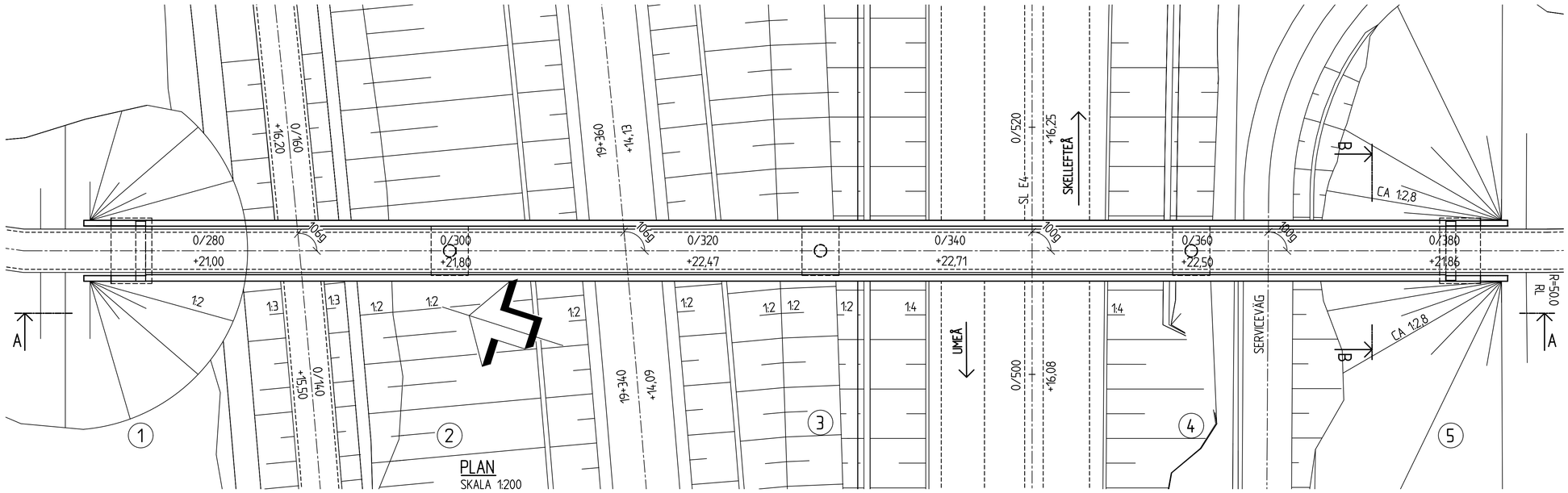

PLAN
SKALA 1:200

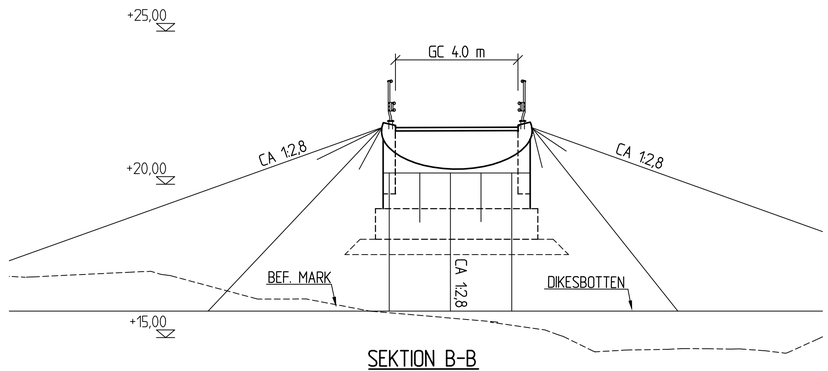

SEKTION B-B
SKALA 1:100

SKALA 1:100
0 1 2 5 10
METER

SKALA 1:200
0 1 2 5 10 15 20
METER

FÖRESKRIFTER

BROTYP: BALKBRO KONTINUERLIG (1230)

MATERIAL: BETONG SPÄNNARMERAD (130)

HÖJDSYSTEM: RH2000

KOORDINATSYSTEM: SWEREF 99 20 15

Denna ritning är Trafikverkets egendom. Allt obehörigt begagnande av ritningen beivras enligt lag.
TRAFIKVERKET

TYP AV PLAN: JÄRNVÄGSPLAN			
LEVERANTÖR: SWECO	AVDELNING: BRO	LEVERANS/ÄNDRINGS-PM	TEKNIKOMRÅDE: VÄG OCH TRAFIK
	UPPDRAGSNUMMER: 156 625	KONSTRUKTIONSNUMMER	GRANSKNINGSSTATUS / SYFTE
TRAFIKVERKET	NORRBOTNIABANAN NB02 DÅVA-GRYSSJÖN BRO ÖVER E4 OCH JVG ALT1 FÖRSLAGSSKISS		HANDLINGSTYP: SAMRÅDSHANDLING ANLÄGGNINGSTYP: BRO
SKAPAD AV: M. PUDAS			KILOMETER-METER: 19 +350 - 19 +350 / BANDEL: 144
GRANSKAD AV: F. HERNBORG			RITNINGSNUMMER PROJEKT: JP02-21-450-B13
GODKÄND AV: E.THURFJELL / DATUM: 2020-11-05	SKALA: 1:200 1:100 / FORMAT: A1	RITNINGSNUMMER FÖRVALTNING: –	BLAD: 0001 / NÄSTA BLAD: – / ÄNDR: –

2020 11 20 12:43 Nästlund, Petter
Q:\BVADM-uppdrag\Mark\156625_Norrbotniabanan_Dåva_Gryssjön\P\Byggnadsverk\CAD\NRT0EF\C13 Bro över E4 och Jvg alt1.dwg

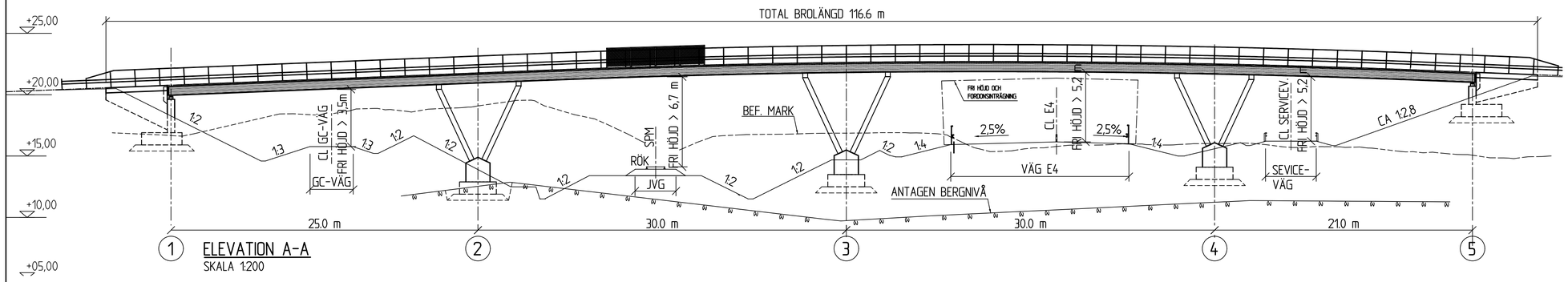

ELEVATION A-A
SKALA 1:200

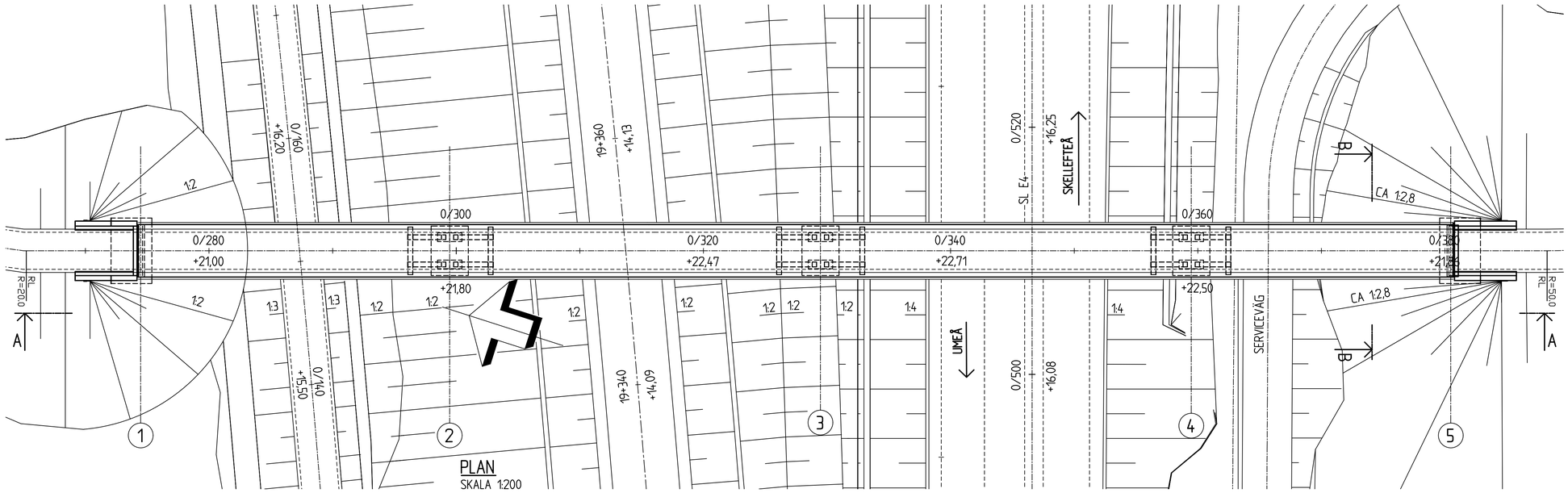

PLAN
SKALA 1:200

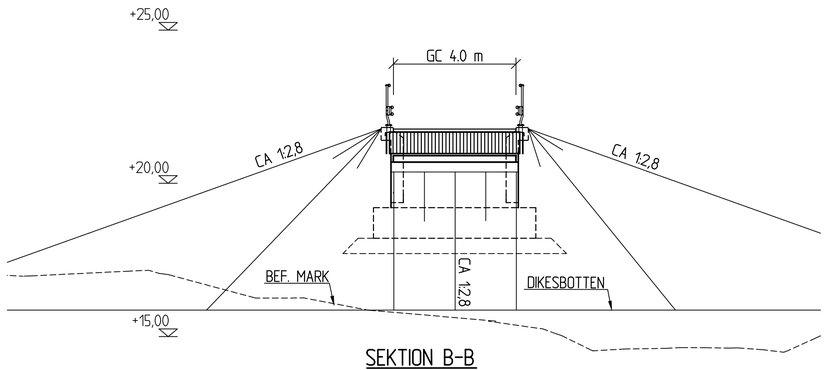

SEKTION B-B
SKALA 1:100

SKALA 1:100
0 1 2 5 10
METER

SKALA 1:200
0 1 2 5 10 15 20
METER

FÖRESKRIFTER

BROTYP: PLATTBRO KONTINUERLIG (1130)

MATERIAL: LIMTRÄ (410)

HÖJDSYSTEM: RH2000

KOORDINATSYSTEM: SWEREF 99 20 15

Denna ritning är Trafikverkets egendom. Allt obehörigt begagnande av ritningen beivras enligt lag.
TRAFIKVERKET

TYP AV PLAN: JÄRNVÄGSPLAN			
LEVERANTÖR: SWECO	AVDELNING: BRO	LEVERANS/ÄNDRINGS-PM	TEKNIKOMRÅDE: VÄG OCH TRAFIK
	UPPDRAGSNUMMER: 156 625	KONSTRUKTIONSNUMMER	GRANSKNINGSSTATUS / SYFTE
TRAFIKVERKET	NORRBOTNIABANAN NB02 DÅVA-GRYSSJÖN BRO ÖVER E4 OCH JVG ALT2 FÖRSLAGSSKISS		HANDLINGSTYP: SAMRÅDSHANDLING ANLÄGGNINGSTYP: BRO
SKAPAD AV: M. PUDAS			KILOMETER-METER: 19 +350 - 19 +350 / BANDEL: 144
GRANSKAD AV: F. HERNBORG			RITNINGSNUMMER PROJEKT: JP02-21-450-B13
GODKÄND AV: E.THURFJELL / DATUM: 2020-11-05	SKALA: 1:200 1:100 / FORMAT: A1	RITNINGSNUMMER FÖRVALTNING: –	BLAD: 0002 / NÄSTA BLAD: – / ÄNDR: –

2020 11 20 12:42 Nästlund, Petter
Q:\BVADM-uppdrag\Mark\156625_Norrbotniabanan_Dåva_Gryssjön\P\Byggnadsverk\CAD\NRT0EF\C13 Bro över E4 och Jvg alt2.dwg

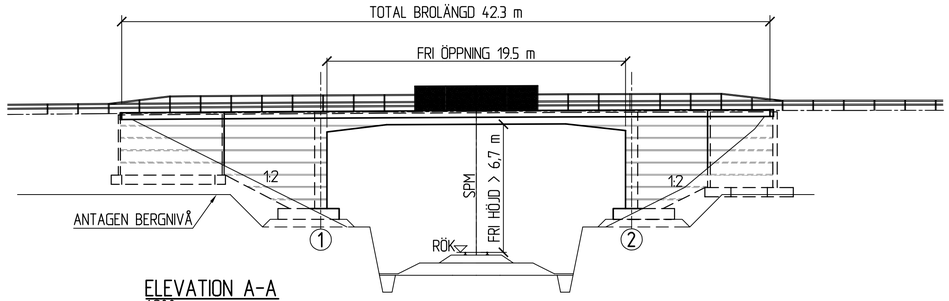

ELEVATION A-A
1:200

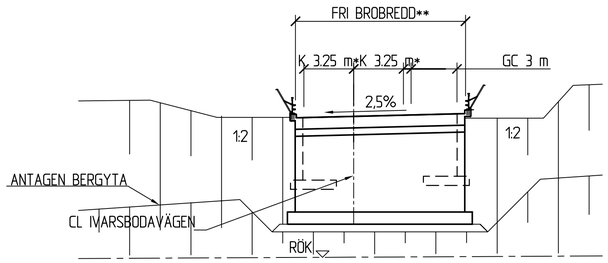

SEKTION B-B
1:200

*MÅTT FÖR KÖRFÄLT VARIERAR ÖVER BRON

**FRI BROBREDD VARIERAR FRÅN 11,5-20 m MÅTT TAGET I BRONS SLUT LÄNGS MED RAMBREN

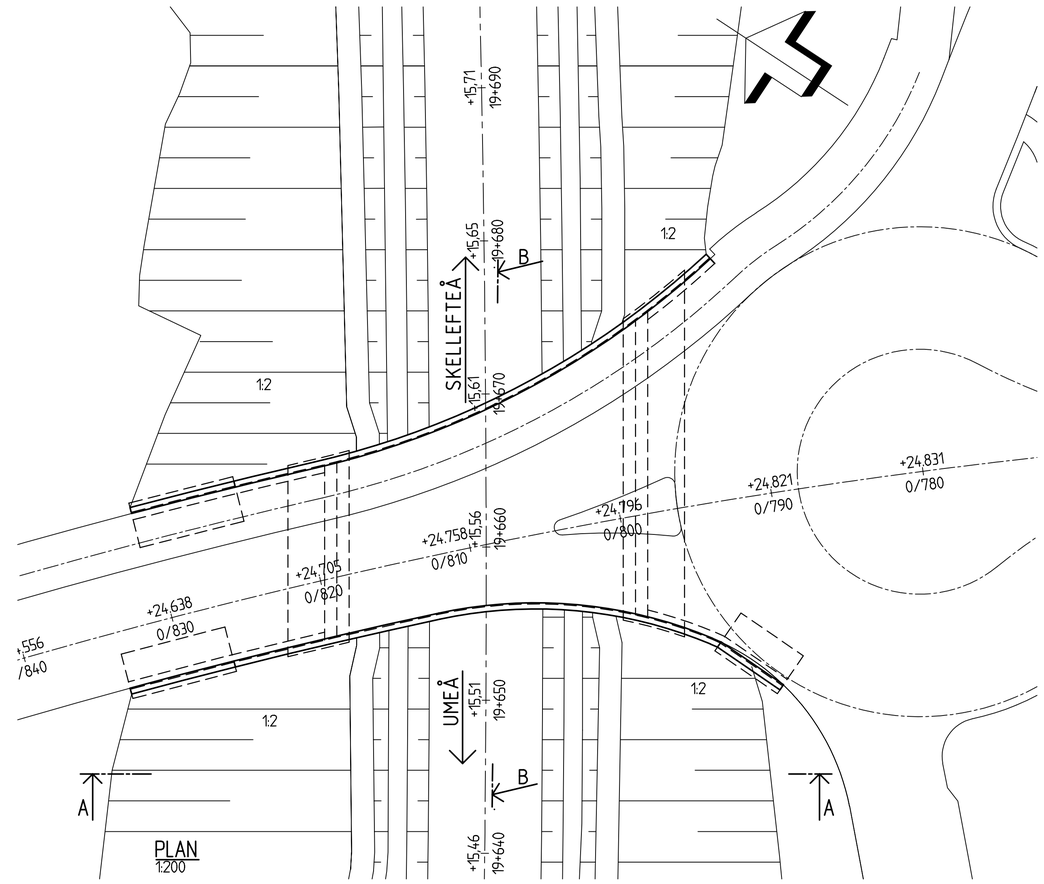

PLAN
1:200

FÖRESKRIFTER

BROTYP: PLATTRAMBRO (1410)

MATERIAL: BETONG ARMERAD (120)

HÖJDSYSTEM: RH2000

KOORDINATSYSTEM: SWEREF 99 20 15

SKALA 1:200

0 1 2 5 10 15 20

METER

TYP AV PLAN: JÄRNVÄGSPLAN			
LEVERANTÖR: SWECO	AVDELNING: BRO	LEVERANS/ÄNDRINGS-PM	TEKNIKOMRÅDE: VÄG OCH TRAFIK
	UPPDRAGSNUMMER: 156 625	KONSTRUKTIONSNUMMER	GRANSKNINGSSTATUS / SYFTE
TRAFIKVERKET	NORRBOTNIABANAN NB02 DÅVA-GRYSSJÖN BRO ÖVER JVG FÖR IVARSBODAVÄGEN TPL NORR		HANDLINGSTYP: SAMRÅDSHANDLING ANLÄGGNINGSTYP: BRO
SKAPAD AV: P. NÄSLUND			KILOMETER-METER: 19 +655 - 19 +670 / BANDEL: 144
GRANSKAD AV: F. HERNBORG	FÖRSLAGSSKISS		RITNINGSNUMMER PROJEKT: JP02-21-450-B14
GODKÄND AV: E.THURFJELL / DATUM: 2020-11-05	SKALA: 1:200 / FORMAT: A1	RITNINGSNUMMER FÖRVALTNING: -	BLAD: 0001 / NÄSTA BLAD: - / ÄNDR: -

2020 11 18 15:33 Näslund, Petter

Q:\BVADM-uppdrag\Nord\156625_Norrbotniabanan_Dåva_Gryssjön\P\Byggnadsverk\CAD\RITDEF\C14 bro över Jvg för Ivarsbodavägen tpl norr.dwg

Denna ritning är Trafikverkets egendom. Allt obehörigt begagnande av ritningen beivras enligt lag.
TRAFIKVERKET

XREF

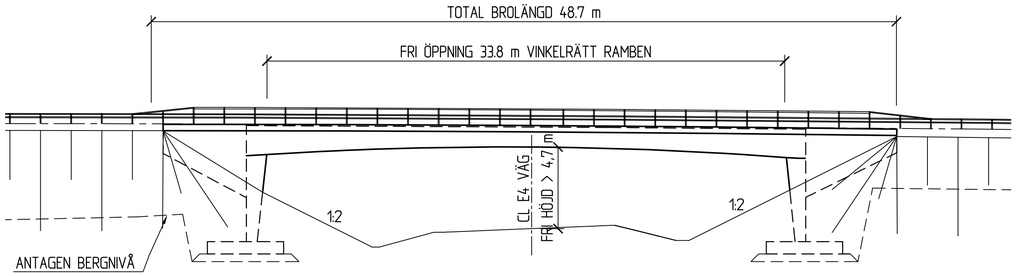

ELEVATION A-A
1:200

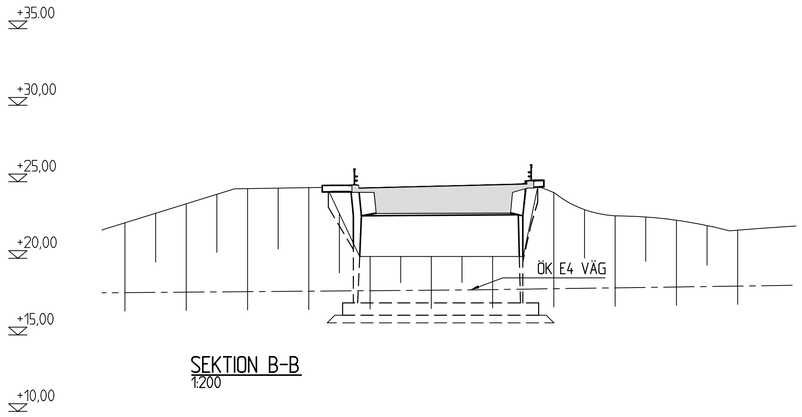

SEKTION B-B
1:200

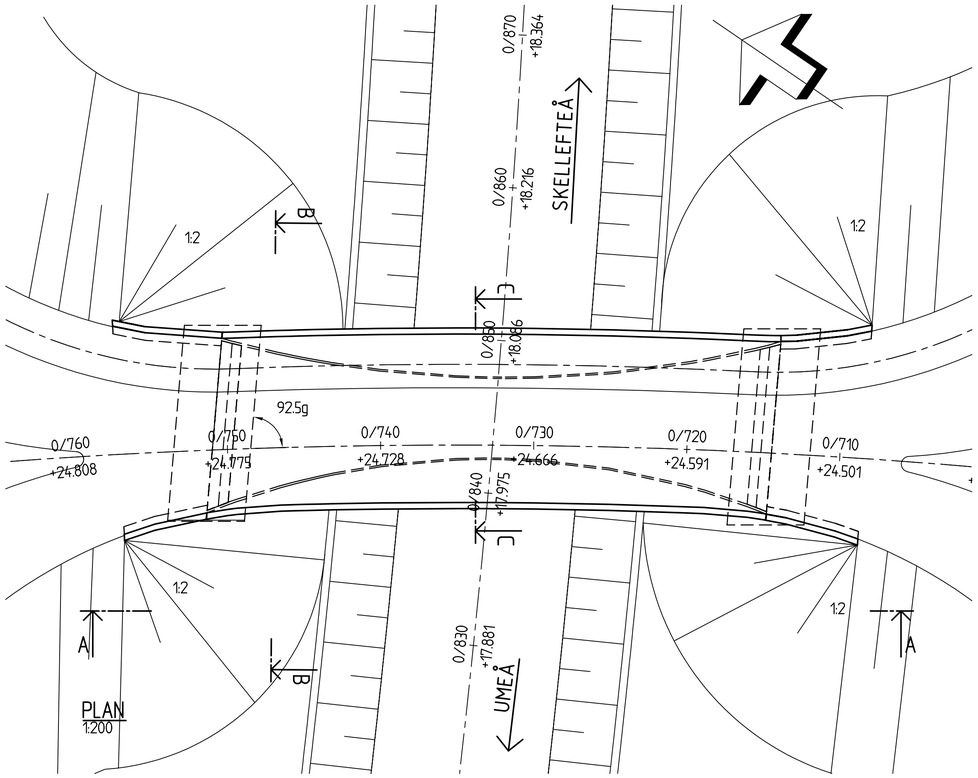

PLAN
1:200

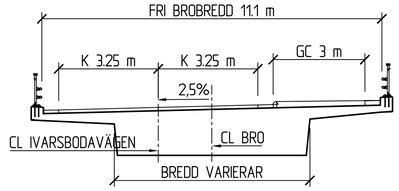

SEKTION C-C
1:100

FÖRESKRIFTER

BROTYP: BALKRAMBRO (1510)

MATERIAL: BETONG SPÄNNARMERAD (130)

HÖJDSYSTEM: RH2000

KOORDINATSYSTEM: SWEREF 99 20 15

SKALA 1:200

0 1 2 5 10 15 20
METER

TYP AV PLAN: JÄRNVÄGSPLAN			
LEVERANTÖR: SWECO	AVDELNING: BRO	LEVERANS/ÄNDRINGS-PM	TEKNIKOMRÅDE: VÄG OCH TRAFIK
	UPPDRAGSNUMMER: 156 625	KONSTRUKTIONSNUMMER	GRANSKNINGSSTATUS / SYFTE
TRAFIKVERKET	NORRBOTNIABANAN NB02 DÅVA-GRYSSJÖN BRO ÖVER E4 FÖR IVARSBODAVÄGEN TPL NORR FÖRSLAGSSKISS		HANDLINGSTYP: SAMRÅDSHANDLING ANLÄGGNINGSTYP: BRO
SKAPAD AV: P. NÄSLUND			KILOMETER-METER: 19 +650 - 19 +650 / RANDEL: 144
GRANSKAD AV: F. HERNBORG			RITNINGSNUMMER PROJEKT: JP02-21-450-B15
GODKÄND AV: E.THURFJELL / DATUM: 2020-11-05	SKALA: 1:200, 1:100 / FORMAT: A1	RITNINGSNUMMER FÖRVALTNING: –	BLAD: 0001 / MASTA BLAD: – / ÄNDR: –

Denna ritning är Trafikverkets egendom. Allt obehörigt begagnande av ritningen beivras enligt lag.
TRAFIKVERKET

2020 11 18 16:36 Näslund, Petter
Q:\BVADM-uppdrag\Mark\156625_Norrbotniabanan_Dåva_Gryssjön\P\Byggnadsverk\CAD\NRT0EF\C15 bro över E4 för Ivarsbodavägen tpl norr alt4.dwg

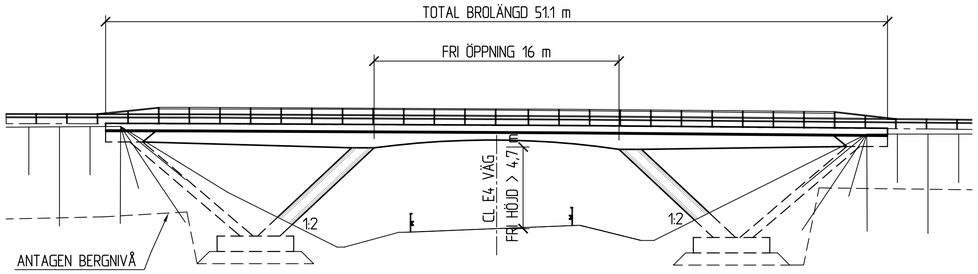

ELEVATION A-A
1:200

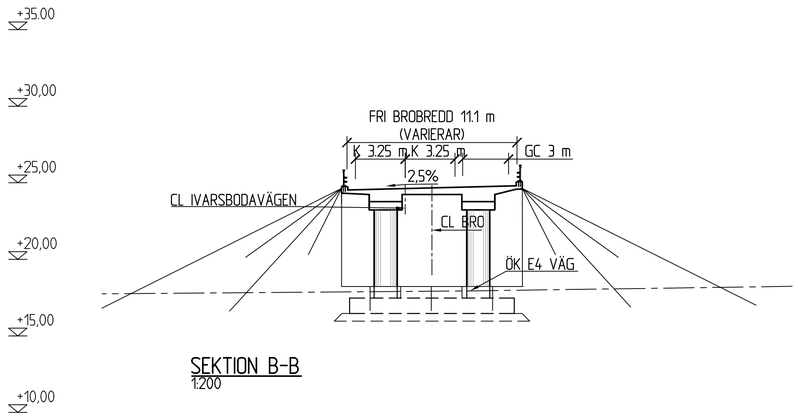

SEKTION B-B
1:200

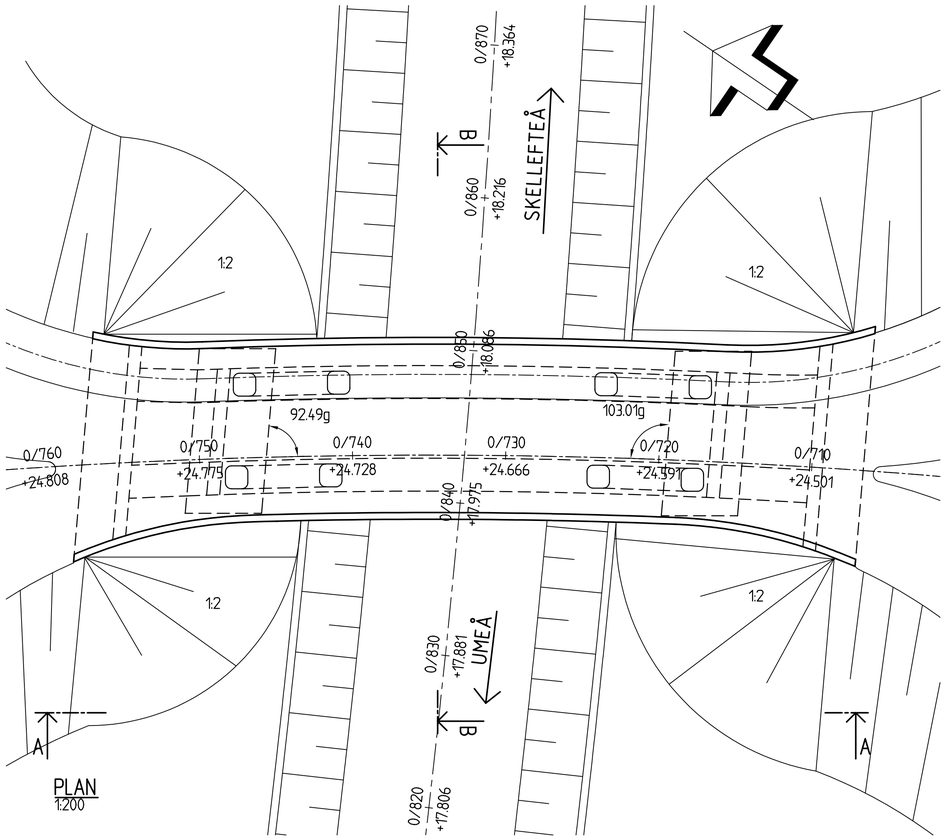

PLAN
1:200

Denna ritning är Trafikverkets egendom. Allt obehörigt beggagnande av ritningen beivras enligt lag.
TRAFIKVERKET

FÖRESKRIFTER

BROTYP: BALKRAMBRO 3 SPANN

MATERIAL: BETONG ARMERAD (120)

HÖJDSYSTEM: RH2000

KOORDINATSYSTEM: SWEREF 99 20 15

SKALA 1:200
0 1 2 5 10 15 20
METER

TYP: AV_PLAN	JÄRNVÄGSPLAN		
LEVERANTÖR: SWECO	AVDELNING: BRO	LEVERANS/ÄNDRINGS-PM	TEKNIKOMRÅDE: VÄG OCH TRAFIK
	UPPDRAGSNUMMER: 156 625	KONSTRUKTIONSNUMMER	GRANSKNINGSSTATUS / SYFTE
TRAFIKVERKET	NORRBOTNIABANAN NB02 DÅVA-GRYSSJÖN BRO ÖVER E4 FÖR IVARSBODAVÄGEN TPL NORR ALT2		HANDLINGSTYP: SAMRÅDSHANDLING ANLÄGGNINGSTYP: BRO
SKAPAD AV: P. NÄSLUND			KILOMETER-METER: 19 +650 - 19 +650 / BANDEL: 144
GRANSKAD AV: F. HERNBORG	FÖRSLAGSSKISS		RITNINGSNUMMER PROJEKT: JP02-21-450-B15
GODKÄND AV: E.THURFJELL / DATUM: 2020-11-05	SKALA: 1:200 / FORMAT: A1	RITNINGSNUMMER FÖRVALTNING: –	BLAD: 0002 / NÄSTA BLAD: – / ÄNDR: –

2020 11 18 16:33 Näslund, Petter
Q:\BVADM-uppdrag\Mord\156625_Norrbotniabanan_DÅva...Gryssjön\P.Byggnadsverk\CAD\NRTDEF\C15 km bro över E4 för Ivarsbodavägen tpl norr Alt2.dwg

XREF:

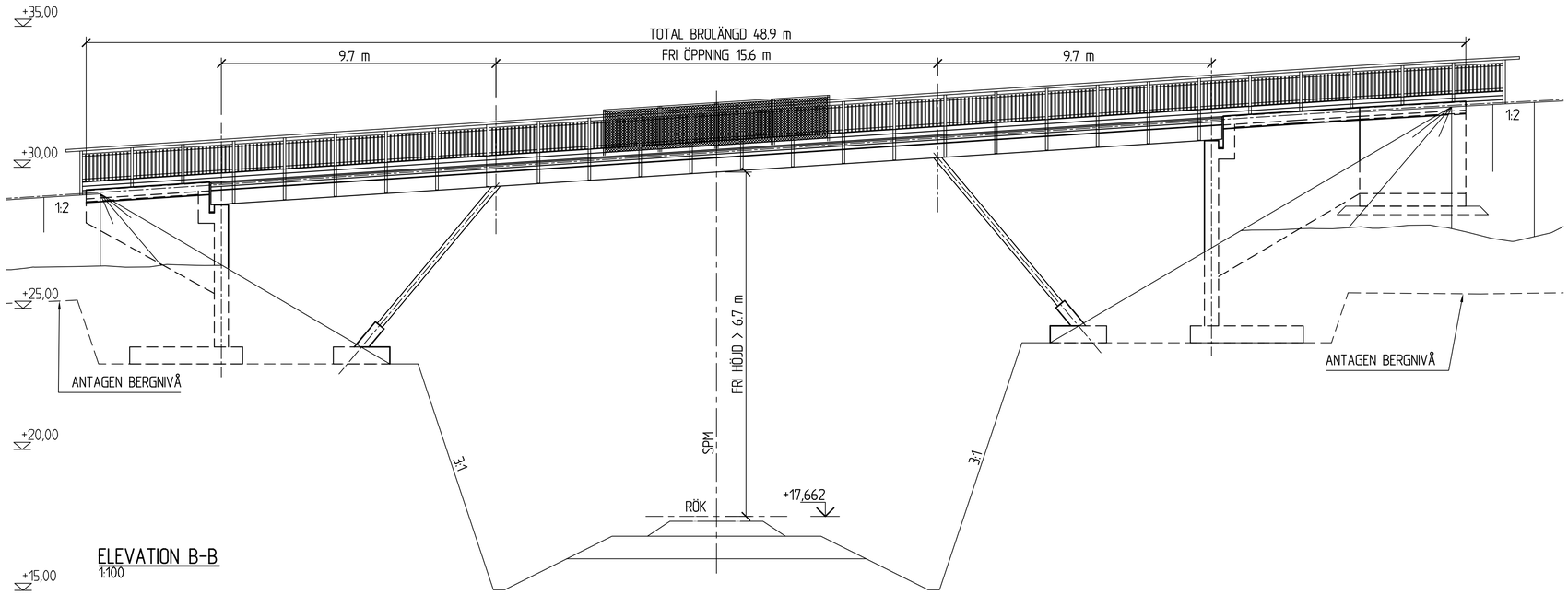

ELEVATION B-B
1:100

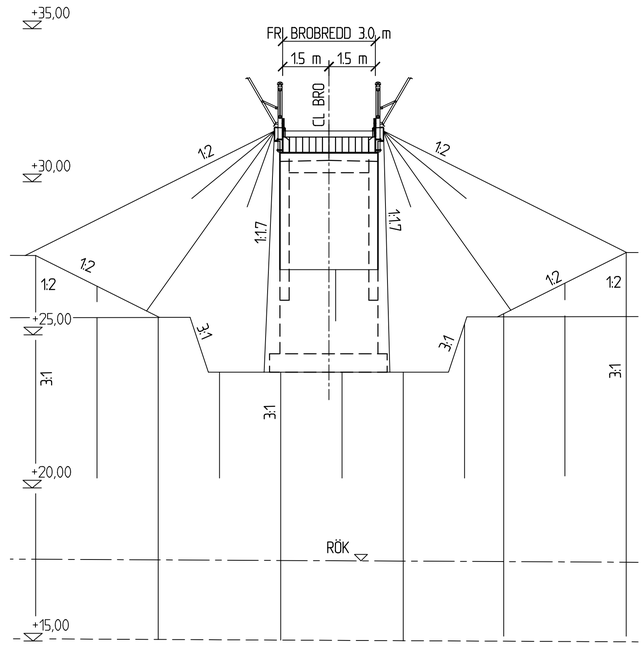

SEKTION A-A
1:100

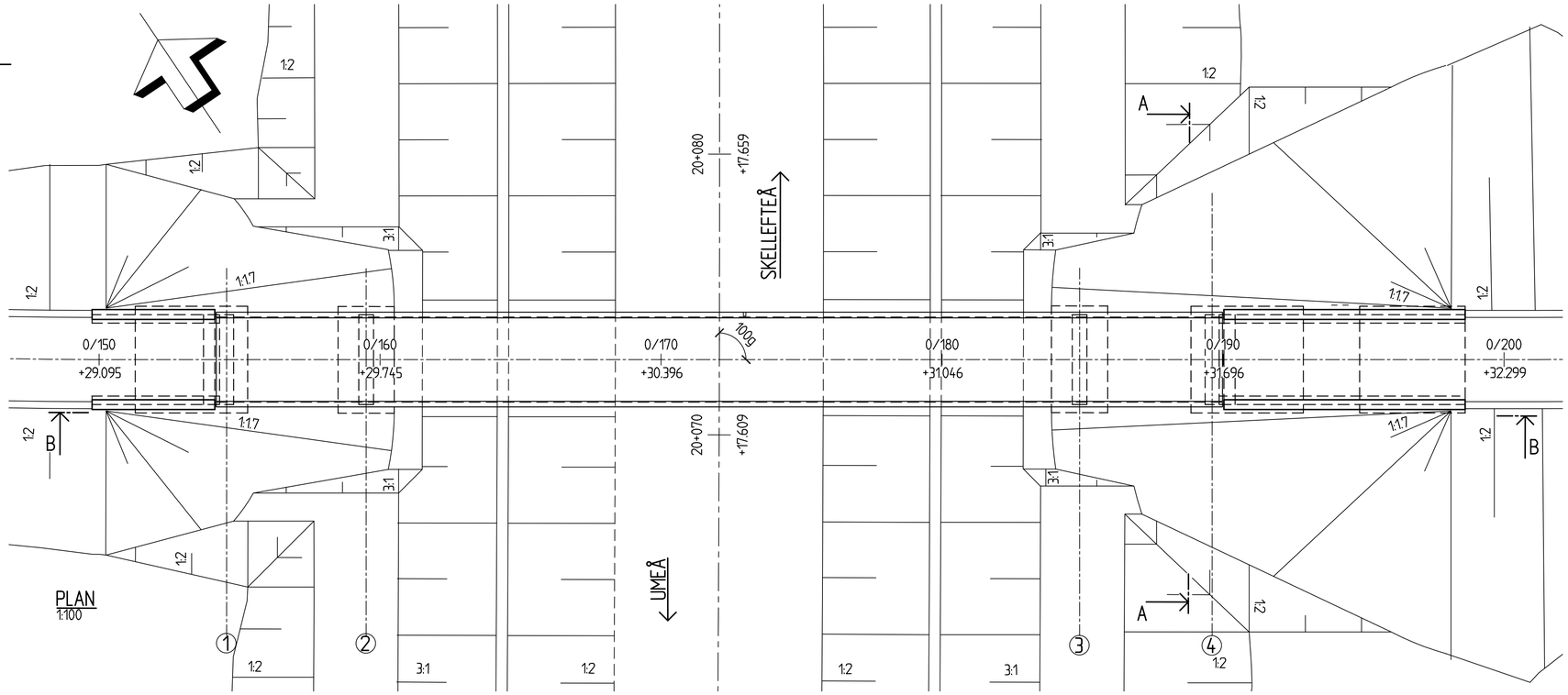

PLAN
1:100

FÖRESKRIFTER

BROTYP: PLATTBRO KONTINUERLIG (1130)

MATERIAL: TRÄ (LIMTRÄ) (410)

HÖJDSYSTEM: RH2000

KOORDINATSYSTEM: SWEREF 99 20 15

SKALA 1:100
0 1 2 5 10
METER

Denna ritning är Trafikverkets egendom. Allt obehörigt begagnande av ritningen bekräftas enligt lag.
TRAFIKVERKET

TYP AV PLAN: JÄRNVÄGSPLAN			
LEVERANTÖR: SWECO	AVDELNING: BRO	LEVERANS/ÄNDRINGS-PM	TEKNIKOMRÅDE: VÄG OCH TRAFIK
	UPPDRAGSNUMMER: 156 625	KONSTRUKTIONSNUMMER	GRANSKNINGSSTATUS / SYFTE
TRAFIKVERKET	NORRBOTNIABANAN NB02 DÅVA–GRYSSJÖN BRO ÖVER JÄRNVÄG FÖR SKOTERPASSAGE FÖRSLAGSSKISS		HANDLINGSTYP: SAMRÅDSHANDLING ANLÄGGNINGSTYP: BRO
SKAPAD AV: A. HOLMGREN			KILOMETER+METER: 20 +070 – 20 +075 / SANDEL: 144
GRANSKAD AV: F. HERNBORG			RITNINGSNUMMER PROJEKT: JP02-21-450-B16
GODKÄND AV: E.THURFJELL	DATUM: 2020-11-05	SKALA: 1:100 / FORMAT: A1	RITNINGSNUMMER FÖRVALTNING: – / BLAD: 0001 / NÄSTA BLAD: – / ÄNDR: –

2020 11 20 12:36 Nilslund, Petter
Q:\BVADM-uppdrag\Nord\156625_Norrbotniabanan_Dåva_Gryssjön\Byggnadsverk\CAD\ARTDEF\C16 Bro över Jrg för skoterpassage sl11.dwg

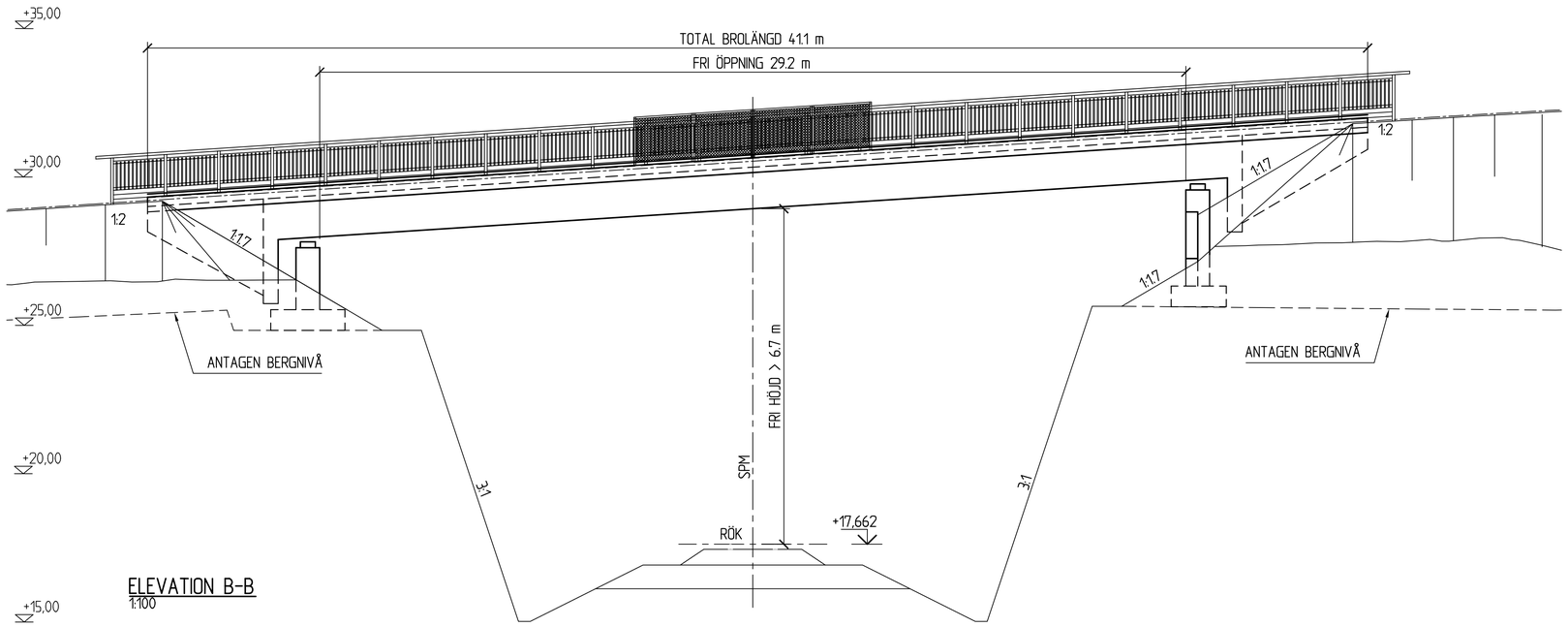

ELEVATION B-B
1:100

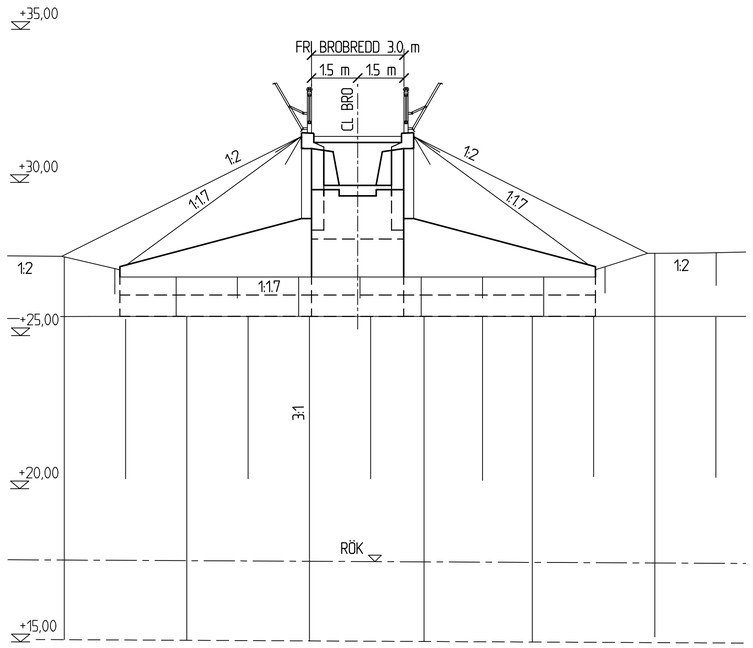

ELEVATION B-B
1:100

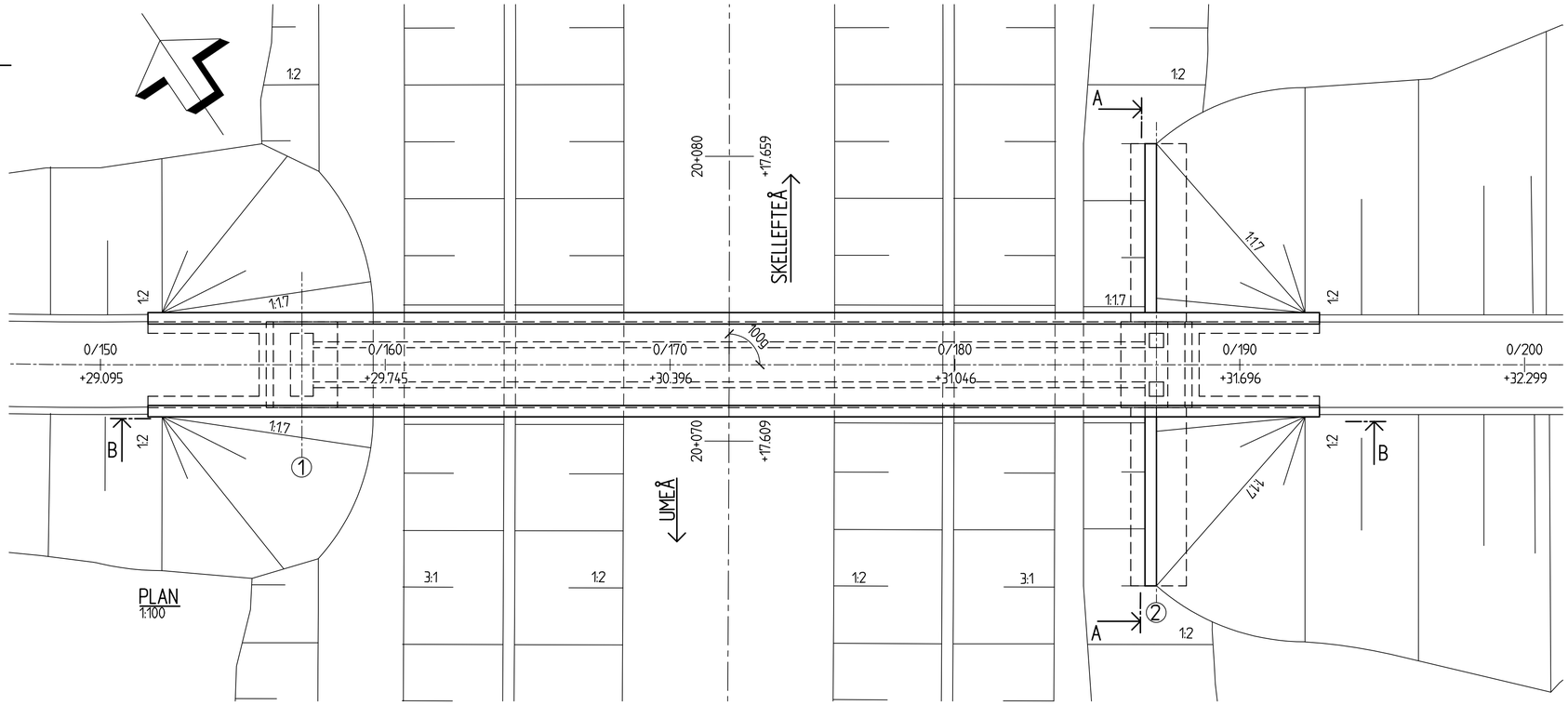

PLAN
1:100

FÖRESKRIFTER

BROTYP: BALKBRO FRITT UPPLAGD (1210)

MATERIAL: BETONG SPÄNNARMERAD (130)

HÖJDSYSTEM: RH2000

KOORDINATSYSTEM: SWEREF 99 20 15

SKALA 1:100

0 1 2 5 10

METER

Denna ritning är Trafikverkets egendom. Allt obehörigt begagnande av ritningen beivras enligt lag.
TRAFIKVERKET

TYP AV PLAN: JÄRNVÄGSPLAN

LEVERANTÖR: SWECO	AVDELNING: BRO	LEVERANS/ÄNDRINGS-PM	TEKNIKOMRÅDE: VÄG OCH TRAFIK
	UPPDRAGSNUMMER: 156 625	KONSTRUKTIONSNUMMER	GRANSKNINGSSTATUS / SYFTE
TRAFIKVERKET	NORRBOTNIABANAN NB02 DÅVA-GRYSSJÖN BRO ÖVER JÄRNVÄG FÖR SKOTERPASSAGE FÖRSLAGSSKISS		HANDLINGSTYP: SAMRÅDSHANDLING ANLÄGGNINGSTYP: BRO
SKAPAD AV: A. HOLMGREN			KILOMETER+METER: 20 +070 – 20 +075 / SANDEL: 144
GRANSKAD AV: F. HERNBORG			RITNINGSNUMMER PROJEKT: JP02-21-450-B16
GODKÄND AV: E.THURFJELL	DATUM: 2020-11-05	SKALA: 1:100 / FORMAT: A1	RITNINGSNUMMER FÖRVALTNING: – / BLAD: 0002 / NÄSTA BLAD: – / ÄNDR: –

2020 11 20 12:37 Nilslund, Petter

Q:\BVADM-uppdrag\Nord\156625_Norrbotniabanan_Dåva_Gryssjön\P\Byggnadsverk\CAD\RITDEF\C16 Bro över Jrg för skoterpassage sl12.dwg

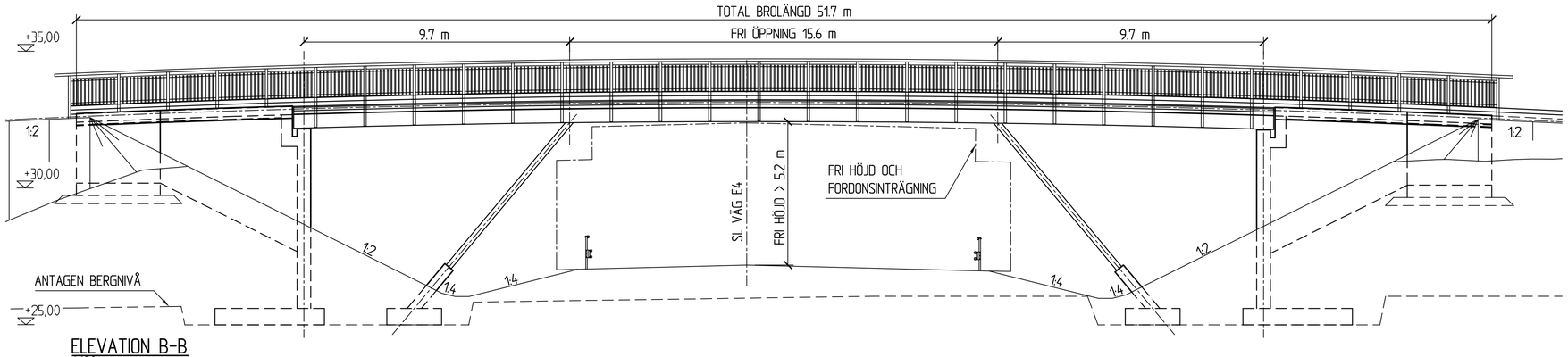

ELEVATION B-B
1:100

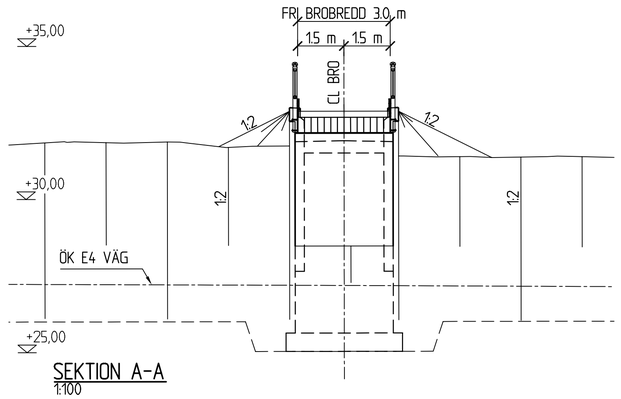

SEKTION A-A
1:100

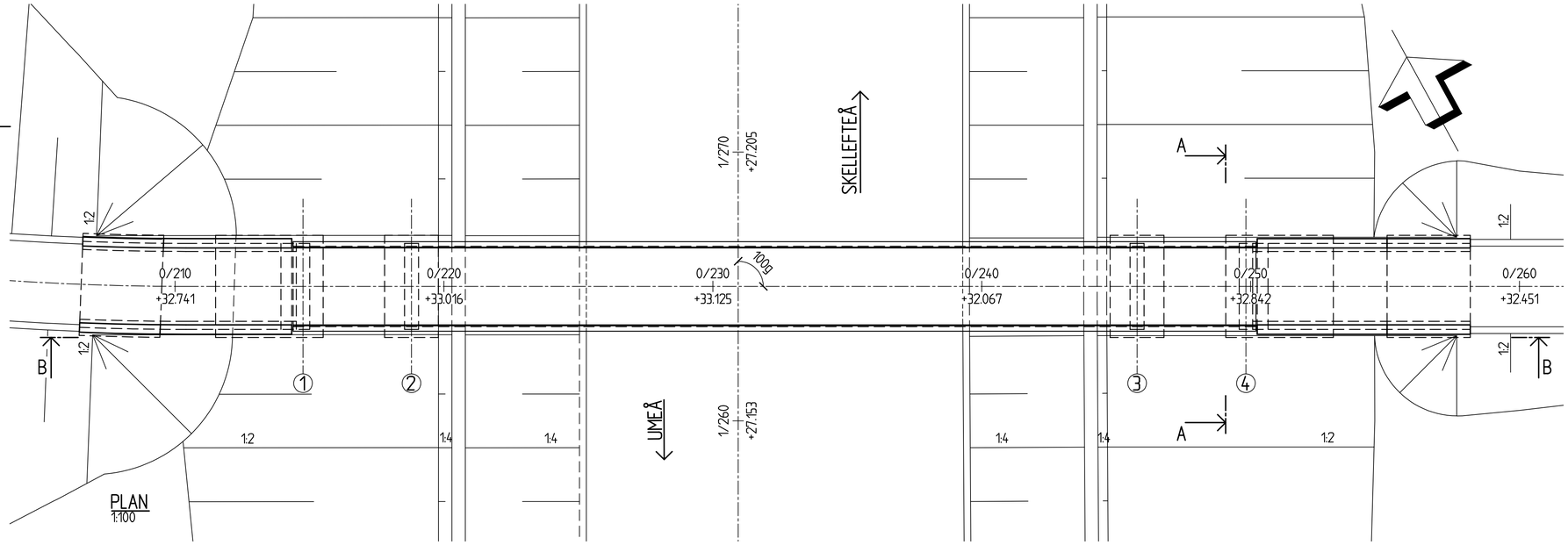

PLAN
1:100

FÖRESKRIFTER

BROTYP: PLATTBRO KONTINUERLIG (1130)

MATERIAL: TRÄ (LIMTRÄ) (410)

HÖJDSYSTEM: RH2000

KOORDINATSYSTEM: SWEREF 99 20 15

SKALA 1:100

0 1 2 5 10

METER

Denna ritning är Trafikverkets egendom. Allt obehörigt begagnande av ritningen bekrias enligt lag.
TRAFIKVERKET

TYP AV PLAN: JÄRNVÄGSPLAN			
LEVERANTÖR: SWECO	AVDELNING: BRO	LEVERANS/ÄNDRINGS-PM	TEKNIKOMRÅDE: VÄG OCH TRAFIK
	UPPDRAGSNUMMER: 156 625	KONSTRUKTIONSNUMMER	GRANSKNINGSSTATUS / SYFTE
TRAFIKVERKET	NORRBOTNIABANAN NB02 DÅVA-GRYSSJÖN BRO ÖVER E4 FÖR SKOTERPASSAGE FÖRSLAGSSKISS		HANDLINGSTYP: SAMRÅDSHANDLING ANLÄGGNINGSTYP: BRO
SKAPAD AV: A. HOLMGREN			KILOMETER+METER: 20 +070 - 20 +075 / SANDEL: 144
GRANSKAD AV: F. HERNBORG			RITNINGSNUMMER PROJEKT: JP02-21-450-B17
GODKÄND AV: E.THURFJELL / DATUM: 2020-11-05	SKALA: 1:100 / FORMAT: A1	RITNINGSNUMMER FÖRVALTNING: -	BLAD: 0001 / NÄSTA BLAD: - / ÄNDR: -

2020 11 20 12:36 Nilslund, Petter
Q:\BVADM-uppdrag\Word\156625_Norrbotniabanan_Dåva_Gryssjön\P\Byggnadsverk\CAD\ARTDEF\C17 Bro över E4 för skoterpassage alltdwg

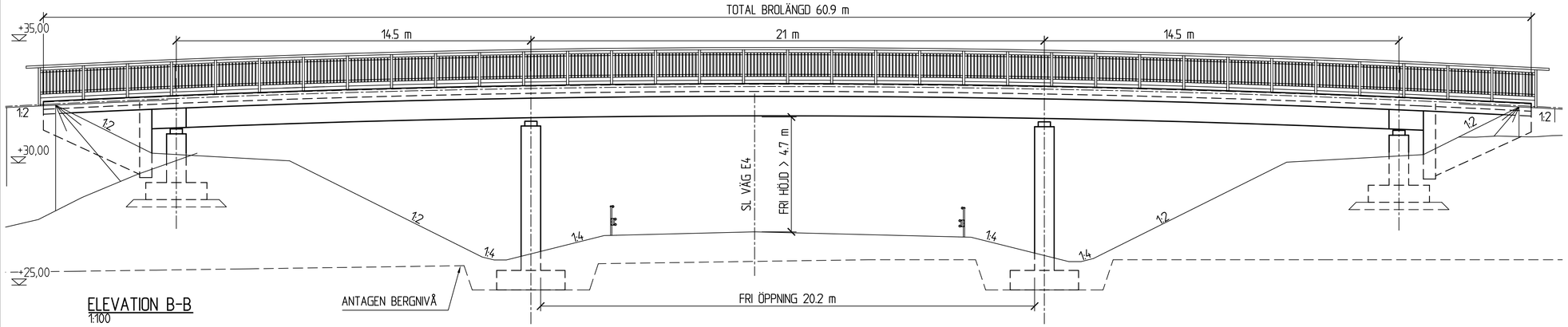

ELEVATION B-B
1:100

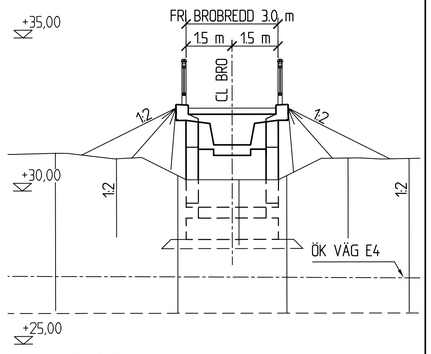

SEKTION A-A
1:100

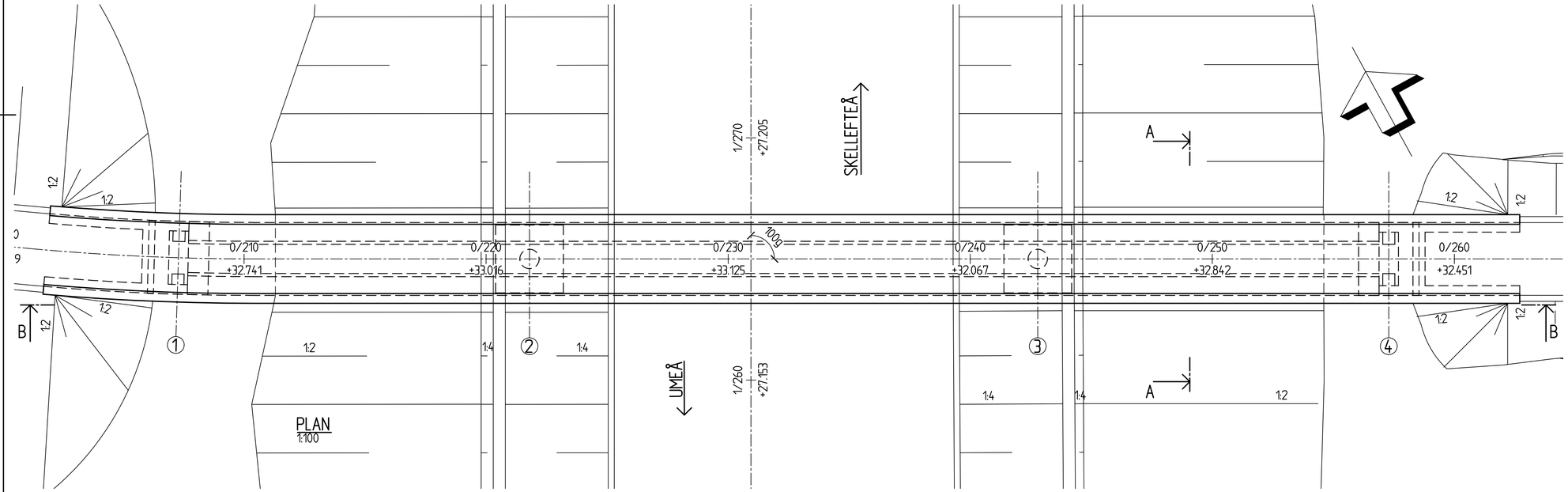

PLAN
1:100

FÖRESKRIFTER

BROTYP: BALKBRO KONTINUERLIG (1230)

MATERIAL: BETONG ARMERAD (120)

HÖJDSYSTEM: RH2000

KOORDINATSYSTEM: SWEREF 99 20 15

SKALA 1:100

0 1 2 5 10

METER

Denna ritning är Trafikverkets egendom. Allt obehörigt begagnande av ritningen beivras enligt lag.
TRAFIKVERKET

TYP AV PLAN: JÄRNVÄGSPLAN

LEVERANTÖR: SWECO	AVDELNING: BRO	LEVERANS/ÄNDRINGS-PM	TEKNIKOMRÅDE: VÄG OCH TRAFIK
	UPPDRAGSNUMMER: 156 625	KONSTRUKTIONSNUMMER	GRANSKNINGSSTATUS / SYFTE
TRAFIKVERKET	NORRBOTNIABANAN NB02 DÅVA-GRYSSJÖN BRO ÖVER E4 FÖR SKOTERPASSAGE FÖRSLAGSSKISS		HANDLINGSTYP: SAMRÅDSHANDLING ANLÄGGNINGSTYP: BRO
SKAPAD AV: A. HOLMGREN			KILOMETER+METER: 20 +70 - 20 +75 / BANDEL: 144
GRANSKAD AV: F. HERNBORG			RITNINGSNUMMER PROJEKT: JP02-21-450-B17
GODKÄND AV: E.THURFJELL / DATUM: 2020-11-05	SKALA: 1:100 / FORMAT: A1	RITNINGSNUMMER FÖRVALTNING: -	BLAD: 0002 / NÄSTA BLAD: - / ÄNDR: -

2020 11 20 12:35 Nilslund, Petter

Q:\BVADM-uppdrag\Nord\156625_Norrbotniabanan_Dåva...Gryssjön\P.\Byggnadsverk\CAD\RITDEF\C17 Bro over E4 för skoterpassage stl2.dwg

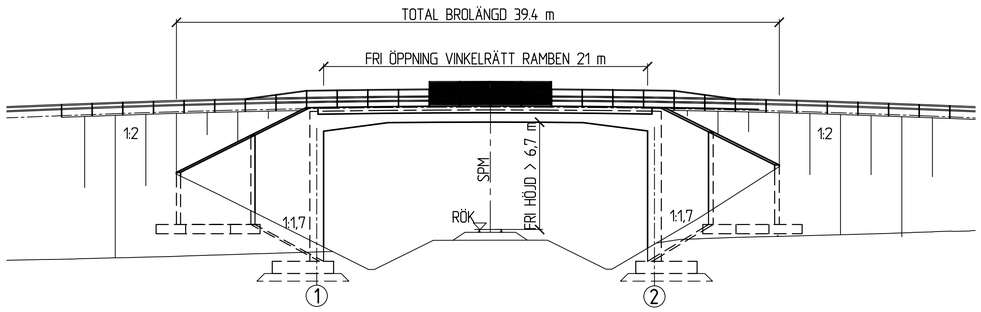

ELEVATION B-B
1:200

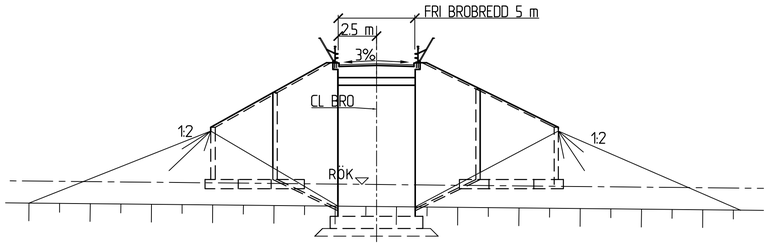

SEKTION A-A
1:200

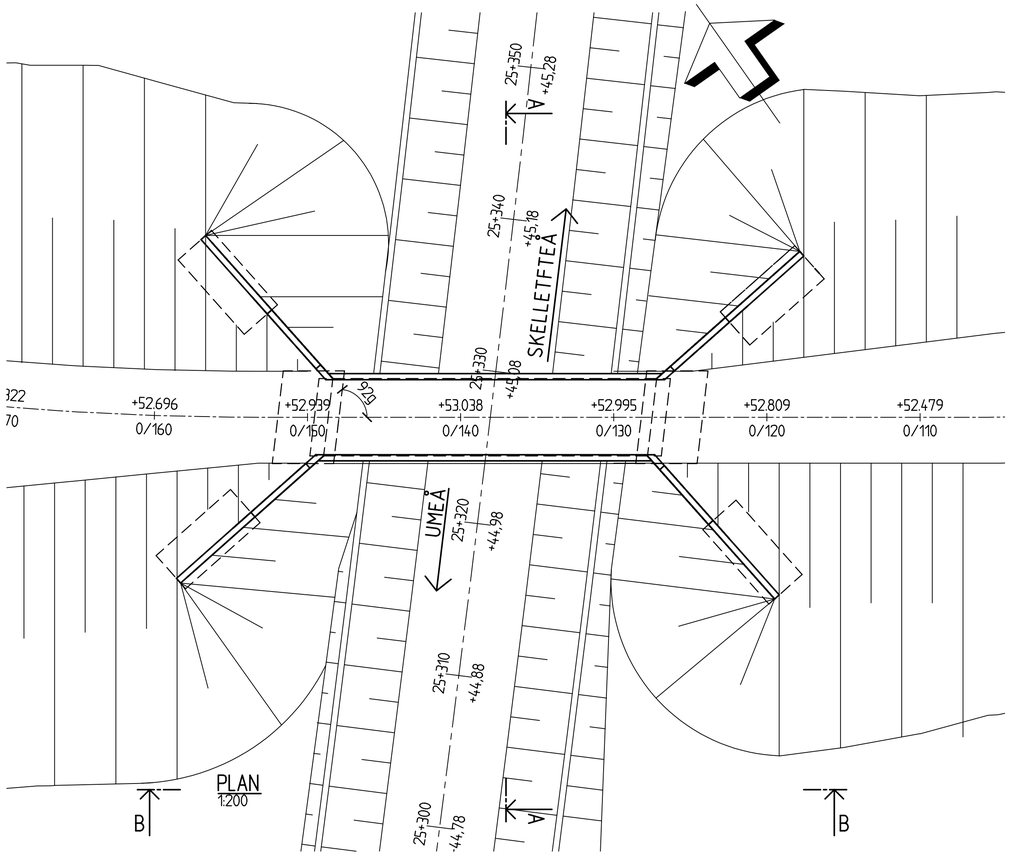

PLAN
1:200

SKALA 1:200
0 1 2 5 10 15 20
METER

FÖRESKRIFTER

BROTYP: PLATTRAMBRO (1410)

MATERIAL: BETONG ARMERAD (120)

HÖJDSYSTEM: RH2000

KOORDINATSYSTEM: SWEREF 99 20 15

Denna ritning är Trafikverkets egendom. Allt obehörigt begagnande av ritningen beivras enligt lag.
TRAFIKVERKET

TYP AV PLAN: JÄRNVÄGSPLAN			
LEVERANTÖR: SWECO	AVDELNING: BRO	LEVERANS/ÄNDRINGS-PM	TEKNIKOMRÅDE: VÄG OCH TRAFIK
	UPPDRAGSNUMMER: 156 625	KONSTRUKTIONSNUMMER	GRANSKNINGSSTATUS / SYFTE
TRAFIKVERKET	NORRBOTNIABANAN NB02 DÅVA-GRYSSJÖN BRO ERSÄTTNINGSVÄG SÅVAR-GRYSSJÖN FÖRSLAGSSKISS		HANDLINGSTYP: SAMRÅDSHANDLING ANLÄGGNINGSTYP: BRO
SKAPAD AV: P. NÄSLUND			KILOMETER-METER: 25 +320 - 25 +330 / RANDEL: 144
GRANSKAD AV: F. HERNBORG			RITNINGSNUMMER PROJEKT: JP02-21-450-B18
GODKÄND AV: E.THURFJELL / DATUM: 2020-11-05	SKALA: 1:200 / FORMAT: A1	RITNINGSNUMMER FÖRVALTNING: –	BLAD: 0001 / MASTA BLAD: – / ÄNDR: –

2020 11 19 09:04 Näslund, Petter
G:\BVADM-uppdrag\Mord\156625_Norrbotniabanan_Dåva_Gryssjön\P:\Byggnadsverk\CAD\RITDEF\C18 Bro ersättningsvag savar gryssjon.dwg

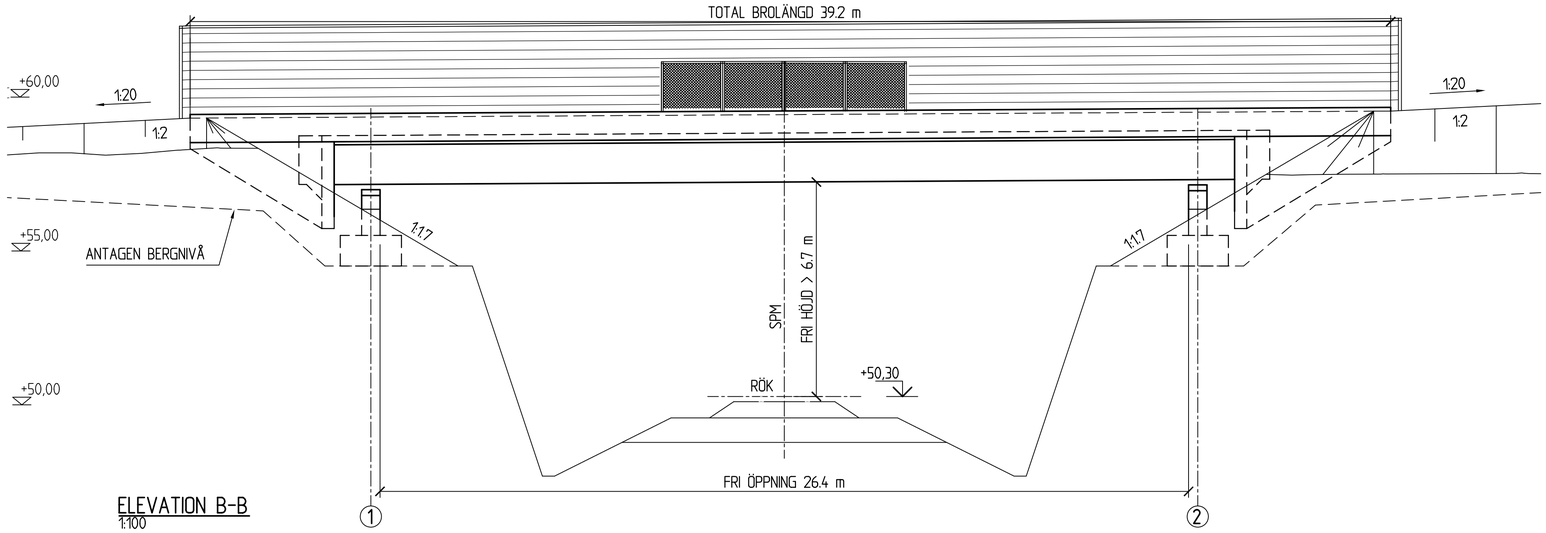

ELEVATION B-B
1:100

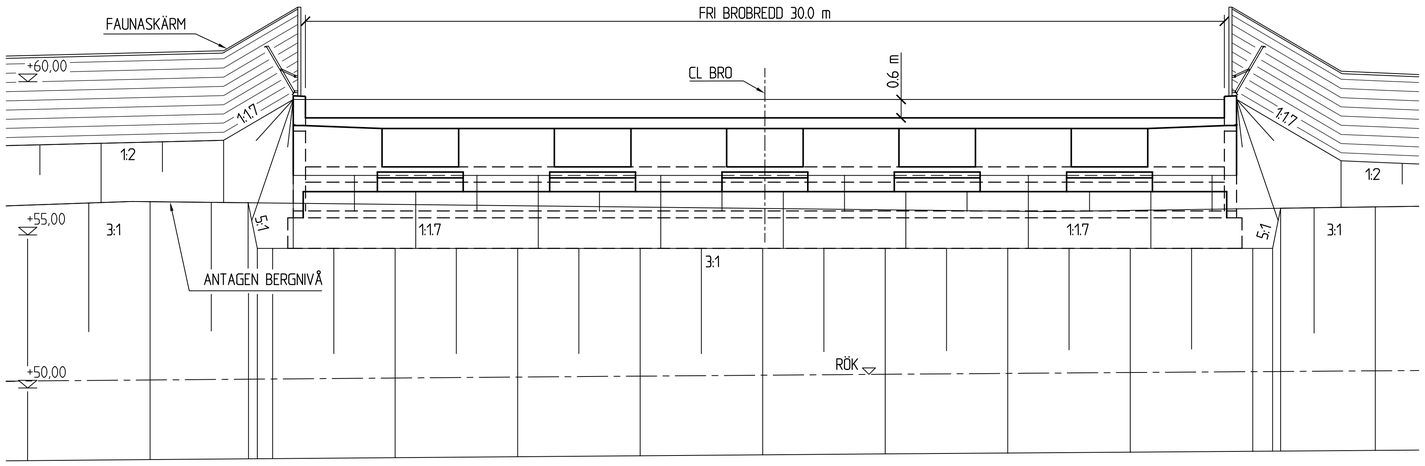

SEKTION A-A
1:100

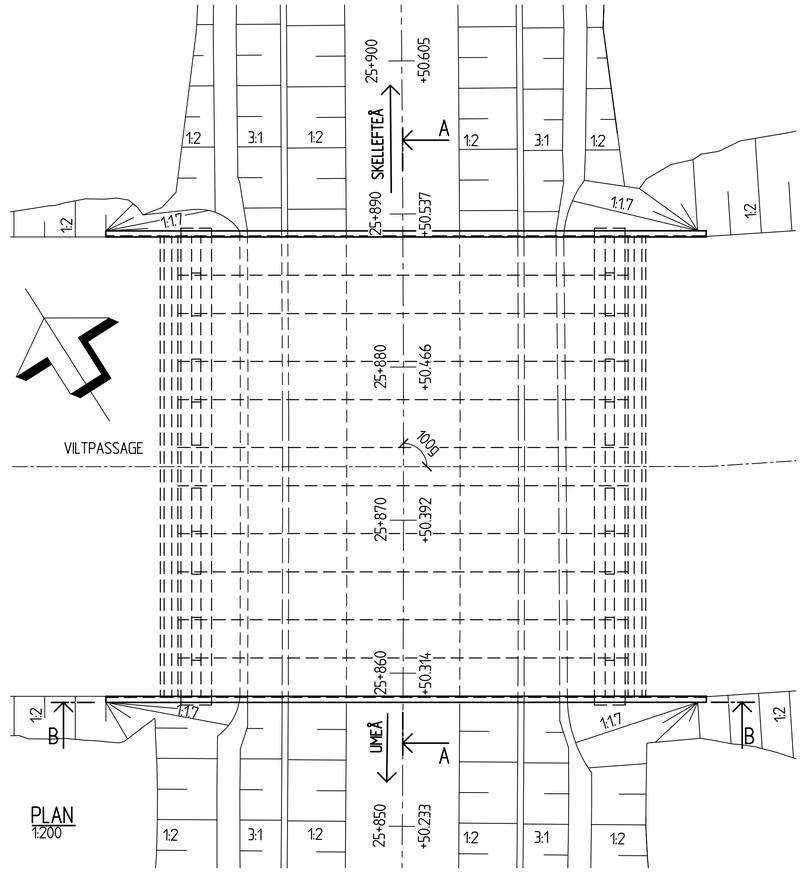

PLAN
1:200

FÖRESKRIFTER

BROTYP: BALKBRO FRITT UPPLAGD (1210)

MATERIAL: BETONG SPÄNNARMERAD (130)

HÖJDSYSTEM: RH2000

KOORDINATSYSTEM: SWEREF 99 20 15

SKALA 1:100

0 1 2 5 10
METER

SKALA 1:200

0 1 2 5 10 15 20
METER

TYP AV PLAN: JÄRNVÄGSPLAN			
LEVERANTÖR: SWECO	AVDELNING: BRO	LEVERANS/ÄNDRINGS-PM	TEKNIKOMRÅDE: VÄG OCH TRAFIK
	UPPDRAGSNUMMER: 156 625	KONSTRUKTIONSNUMMER	GRANSKNINGSSTATUS / SYFTE
TRAFIKVERKET	NORRBOTNIABANAN NB02 DÅVA-GRYSSJÖN BRO ÖVER JÄRNVÄG EKODUKT		HANDLINGSTYP: SAMRÅDSHANDLING ANLÄGGNINGSTYP: BRO
SKAPAD AV: A. HOLMGREN			KILOMETER-METER: 25 +850 - 25 +890 / BANDEL: 144
GRANSKAD AV: F. HERNBORG	FÖRSLAGSSKISS		RITNINGSNUMMER PROJEKT: JP02-21-450-B19
GODKÄND AV: E.THURFJELL / DATUM: 2020-11-05	SKALA: 1:200 1:100 / FORMAT: A1	RITNINGSNUMMER FÖRVALTNING: -	BLAD: 0001 / NÄSTA BLAD: - / ÄNDR: -

Denna ritning är Trafikverkets egendom. Allt obehörigt begagnande av ritningen beivras enligt lag.
TRAFIKVERKET

2020 11 20 12:34 Nilslund, Petter
Q:\BVADH-uppdrag\Vard\156625_Norrbotniabanan_Dåva...Gryssjön\P\Byggnadsverk\CAD\RITDEF\C19 Bro över jvg för passage av vilt sl1.dwg

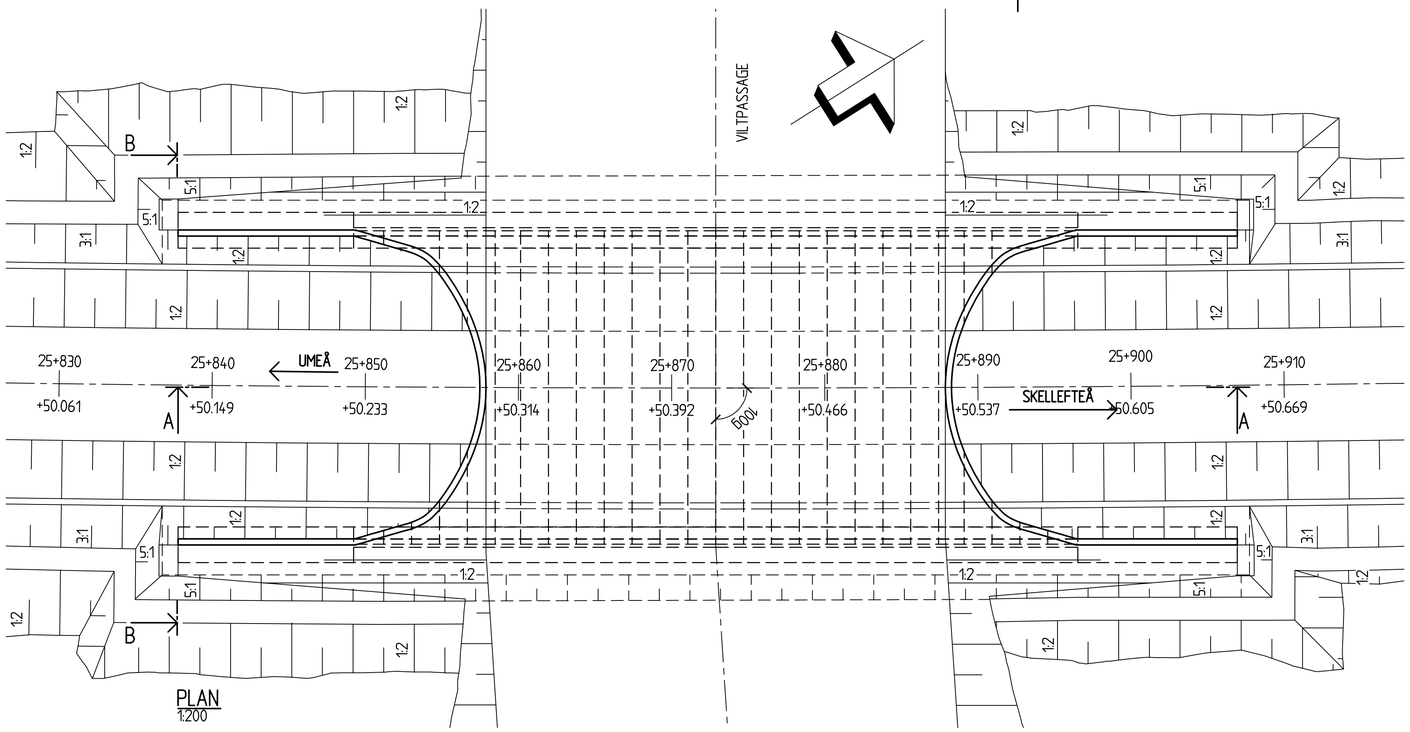

PLAN
1:200

FÖRESKRIFTER

BROTYP: VALVBRO (1711)
MATERIAL: BETONG (120)
HÖJDSYSTEM: RH2000
KOORDINATSYSTEM: SWEREF 99 20 15

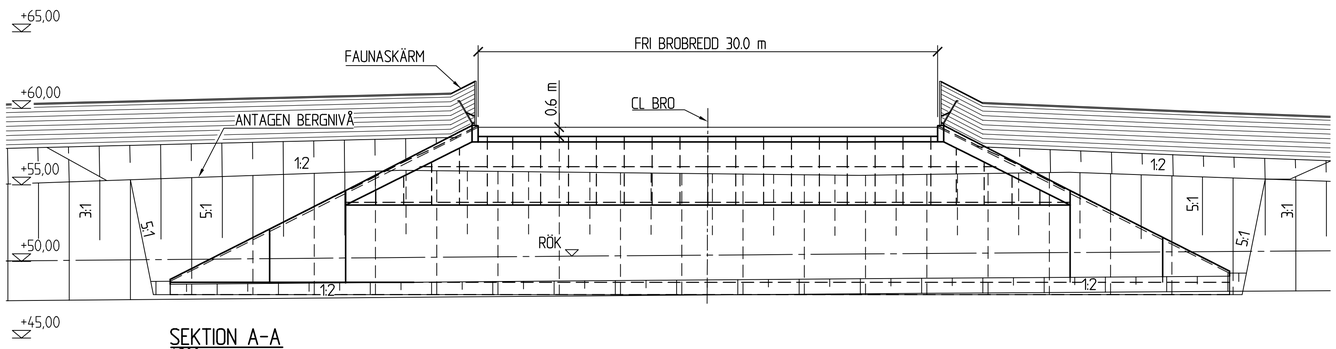

SEKTION A-A
1:200

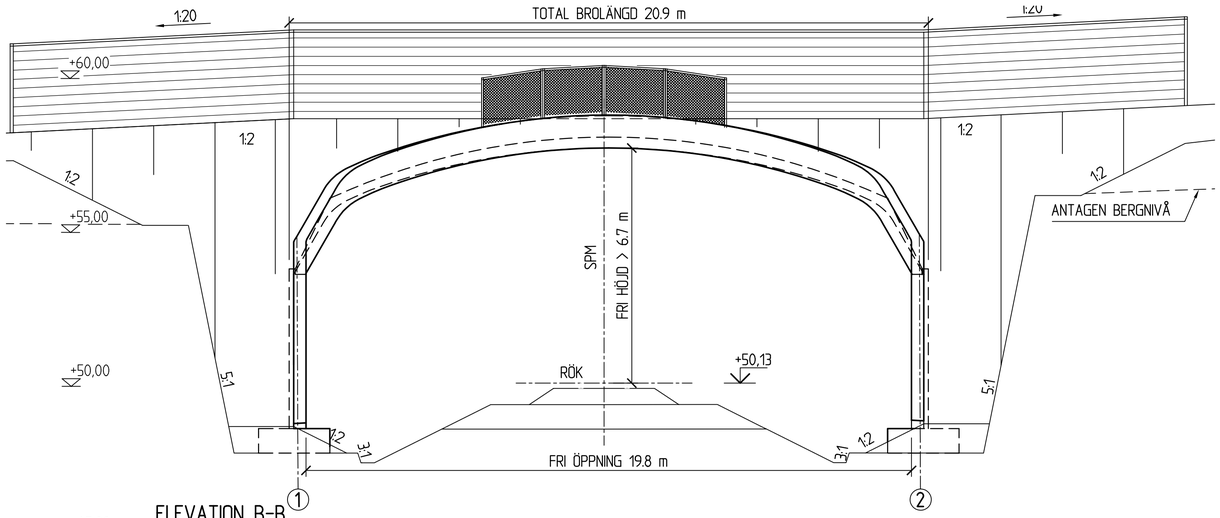

ELEVATION B-B
1:100

SKALA 1:100
0 1 2 5 10
METER

SKALA 1:200
0 1 2 5 10 15 20
METER

Denna ritning är Trafikverkets egendom. Allt obehörigt begagnande av ritningen beivras enligt lag.
TRAFIKVERKET

TYP AV PLAN: JÄRNVÄGSPLAN			
LEVERANTÖR: SWECO	AVDELNING: BRO	LEVERANS/ÄNDRINGS-PM	TEKNIKOMRÅDE: VÄG OCH TRAFIK
	UPPDRAGSNUMMER: 156 625	KONSTRUKTIONSNUMMER	GRANSKNINGSSTATUS / SYFTE
TRAFIKVERKET	NORRBOTNIABANAN NB02 DÅVA-GRYSSJÖN BRO ÖVER JÄRNVÄG EKODUKT		HANDLINGSTYP: SAMRÅDSHANDLING ANLEGGNINGSTYP: BRO
SKAPAD AV: A. HOLMGREN			KILOMETER+METER: 25 +850 - 25 +890 / BANDEL: 144
GRANSKAD AV: F. HERNBORG	FÖRSLAGSSKISS		RITNINGSNUMMER PROJEKT: JP02-21-450-B19
GODKÄND AV: E.THURFJELL / DATUM: 2020-11-05	SKALA: 1:200 1:100	FORMAT: A1 / RITNINGSNUMMER FÖRVALTNING: –	BLAD: 0002 / NÄSTA BLAD: – / ÄNDR: –

2020 11 20 12:33 Nilslund, Petter
Q:\BVADM-uppdrag\Nord\156625_Norrbotniabanan_Dåva...Gryssjön\P\Byggnadsverk\CAD\NRTDEF\C19 Bro över jvg för passage av vilt sl12.dwg

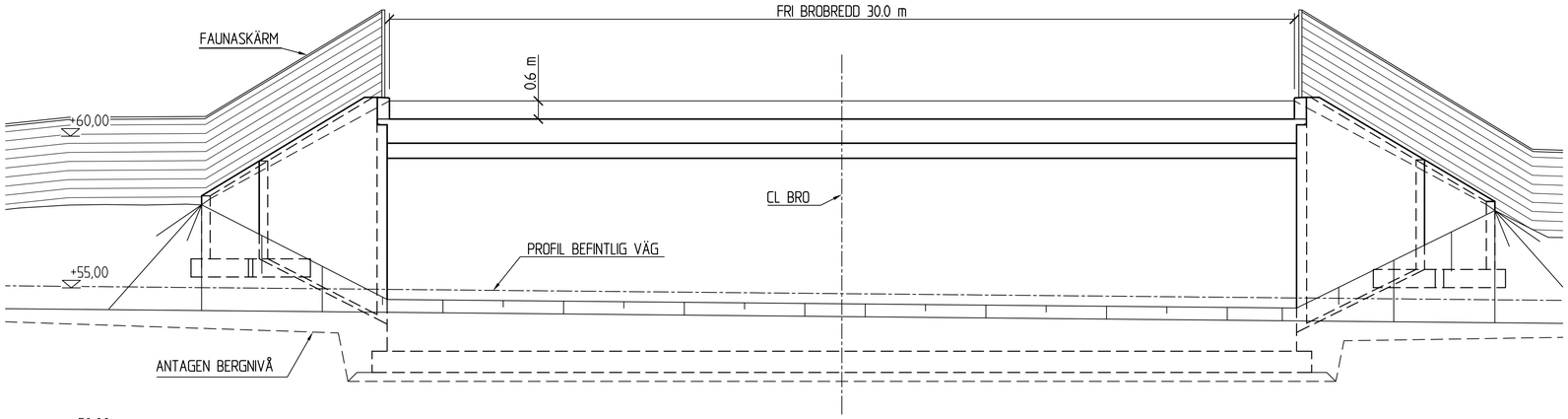

SEKTION A-A
1:100

FÖRESKRIFTER

BROTYP: PLATTRAMBRO (1410)
MATERIAL: BETONG ARMERAD (120)
HÖJDSYSTEM: RH2000
KOORDINATSYSTEM: SWEREF 99 20 15

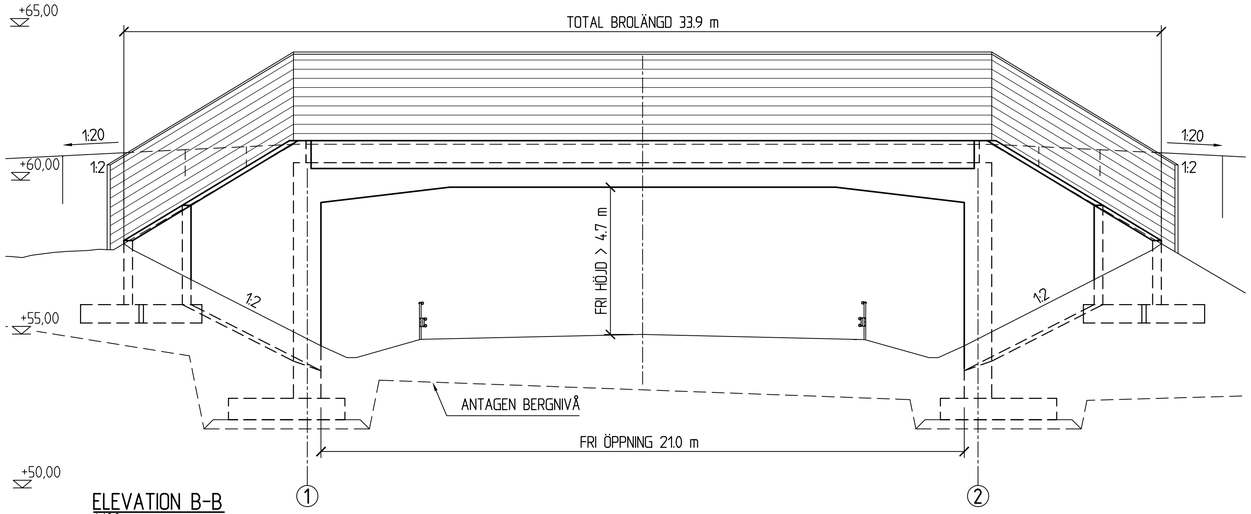

ELEVATION B-B
1:100

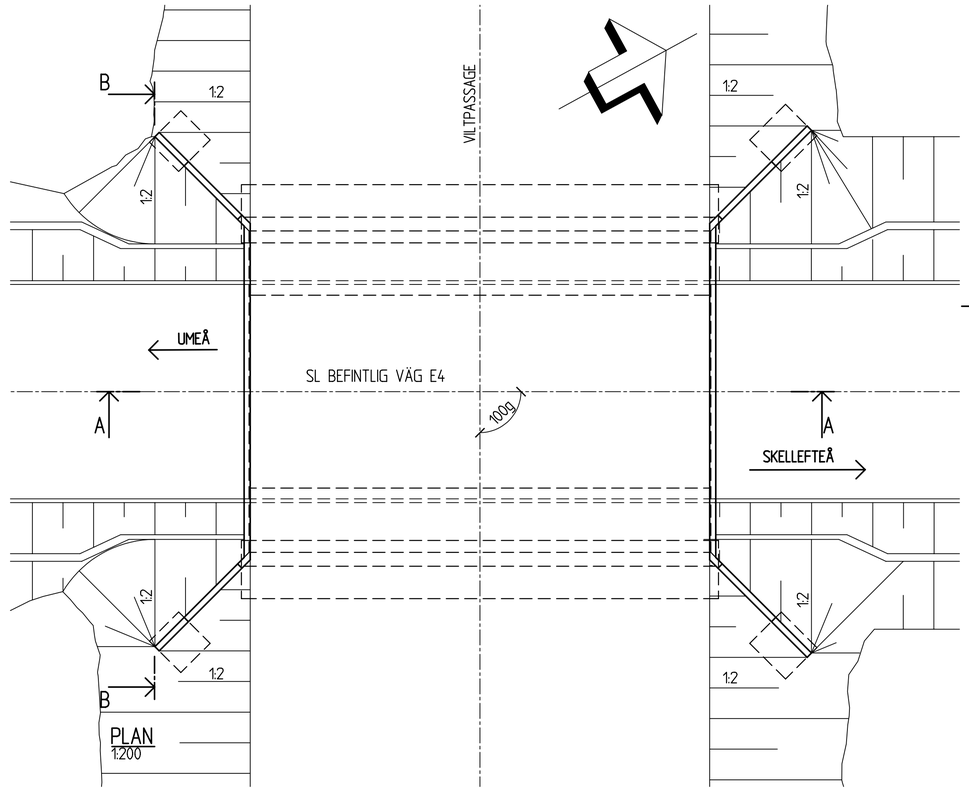

PLAN
1:200

SKALA 1:100
0 1 2 5 10
METER

SKALA 1:200
0 1 2 5 10 15 20
METER

Denna ritning är Trafikverkets egendom. Allt obehörigt begagnande av ritningen beivras enligt lag.
TRAFIKVERKET

TYP AV PLAN: JÄRNVÄGSPLAN			
LEVERANTÖR: SWECO	AVDELNING: BRO	LEVERANS/ÄNDRINGS-PM	TEKNIKOMRÅDE: VÄG OCH TRAFIK
	UPPDRAGSNUMMER: 156 625	KONSTRUKTIONSNUMMER	GRANSKNINGSSTATUS / SYFTE
TRAFIKVERKET	NORRBOTNIABANAN NB02 DÅVA-GRYSSJÖN BRO ÖVER E4 EKODUKT FÖRSLAGSSKISS		HANDLINGSTYP: SAMRÅDSHANDLING ANLÄGGNINGSTYP: BRO
SKAPAD AV: A. HOLMGREN			KILOMETERMETER: 25 +850 - 25 +890 / RANDEL: 144
GRANSKAD AV: F. HERNBORG			RITNINGSNUMMER PROJEKT: JP02-21-450-B20
GODKÄND AV: E.THURFJELL / DATUM: 2020-11-05	SKALA: 1:200 1:100 / FORMAT: A1	RITNINGSNUMMER FÖRVALTNING: –	BLAD: 0001 / MASTA BLAD: – / ÄNDR: –

2020 11 20 12:32 Näslund, Petter
G:\BVADM-uppdrag\Word\156625_Norrbotniabanan_Dåva_Gryssjön\P\Byggnadsverk\CAD\RITDEF_C20 Bro över E4 för passage av vild.dwg

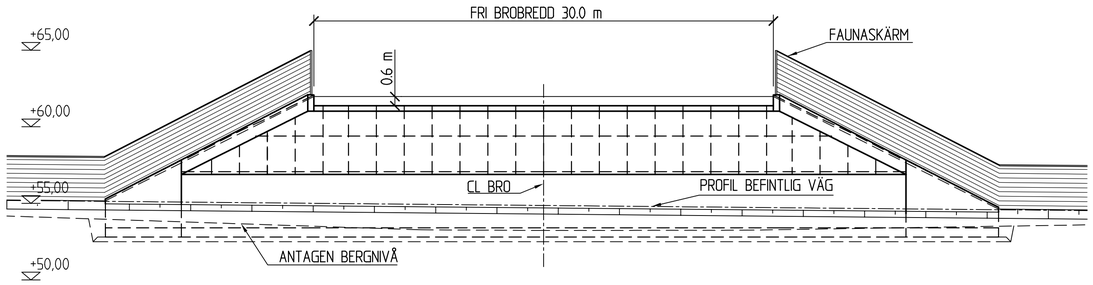

SEKTION A-A
1:200

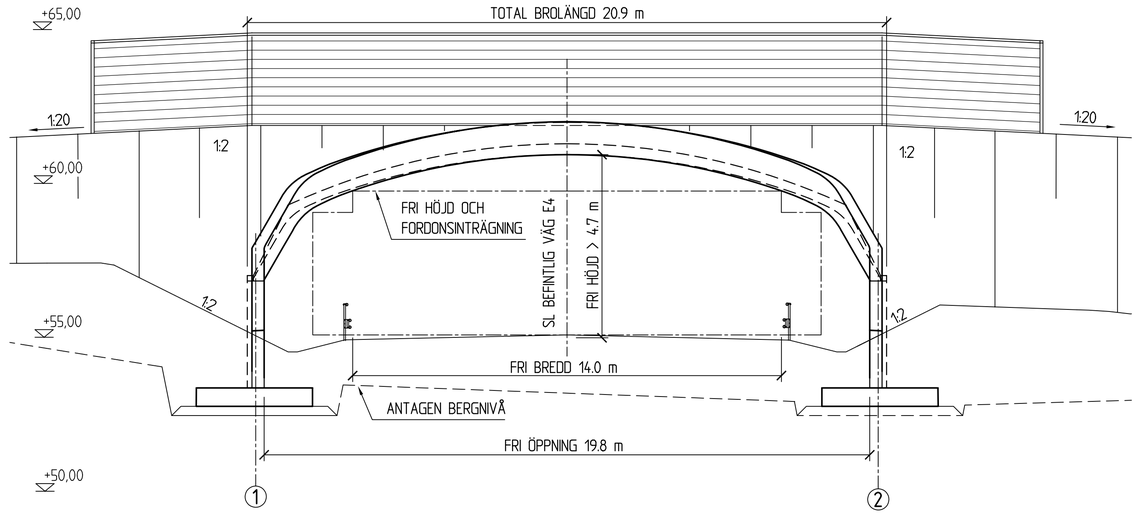

ELEVATION B-B
1:100

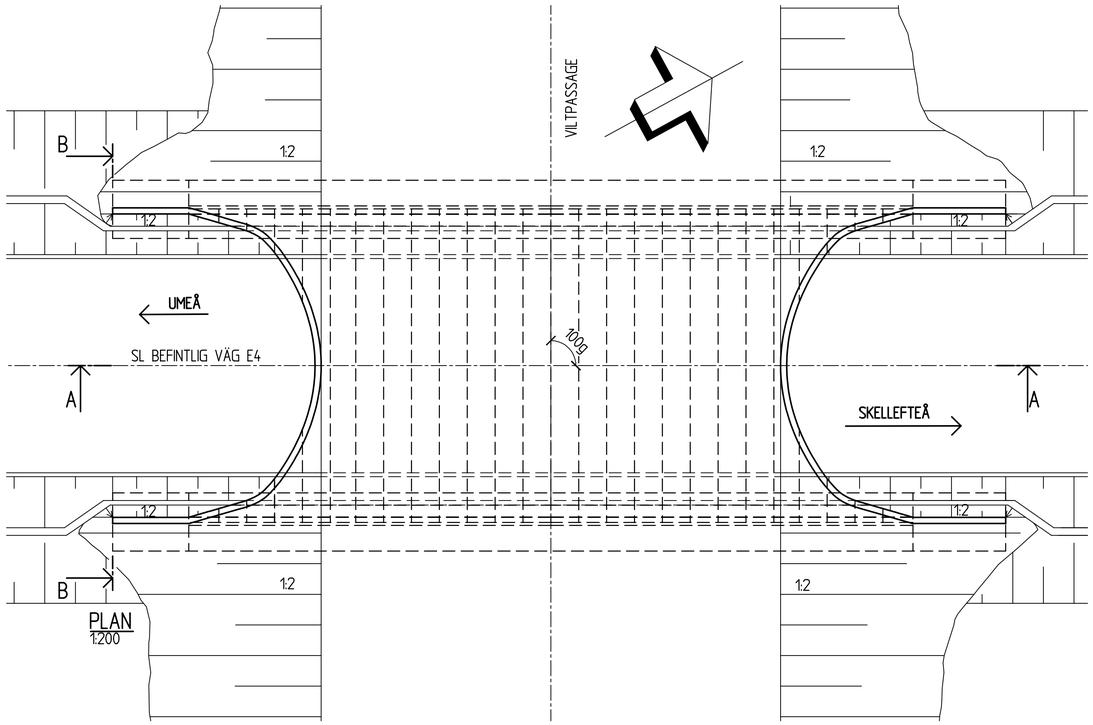

PLAN
1:200

FÖRESKRIFTER

BROTYP: VALVBRO (1711)

MATERIAL: BETONG ARMERAD (120)

HÖJDSYSTEM: RH2000

KOORDINATSYSTEM: SWEREF 99 20 15

SKALA 1:100
0 1 2 5 10
METER

SKALA 1:200
0 1 2 5 10 15 20
METER

TYP AV PLAN: JÄRNVÄGSPLAN			
LEVERANTÖR: SWECO	AVDELNING: BRO	LEVERANS/ÄNDRINGS-PM	TEKNIKOMRÅDE: VÄG OCH TRAFIK
	UPPDRAGSNUMMER: 156 625	KONSTRUKTIONSNUMMER	GRANSKNINGSSTATUS / SYFTE
TRAFIKVERKET	NORRBOTNIABANAN NB02 DÅVA-GRYSSJÖN BRO ÖVER E4 EKODUKT FÖRSLAGSSKISS		HANDLINGSTYP: SAMRÅDSHANDLING ANLÄGGNINGSTYP: BRO
SKAPAD AV: A. HOLMGREN			KILOMETER+METER: 25 +850 - 25 +890 / SANDEL: 144
GRANSKAD AV: F. HERNBORG			RITNINGSNUMMER PROJEKT: JP02-21-450-B20
GODKÄND AV: E.THURFJELL / DATUM: 2020-11-05	SKALA: 1:200 1:100 / FORMAT: A1	RITNINGSNUMMER FÖRVALTNING: -	BLAD: 0002 / NÄSTA BLAD: - / ÄNDR: -

2020 11 20 12:32 Nilslund, Petter
Q:\BVADM-uppdrag\Nord\156625_Norrbotniabanan_Dåva_Gryssjön\P\Byggnadsverk\CAD\RITDEF\C20 Bro över E4 för passage av vilt alt2.dwg

Denna ritning är Trafikverkets egendom. Allt obehörigt begagnande av ritningen bekrivas enligt lag.
TRAFIKVERKET