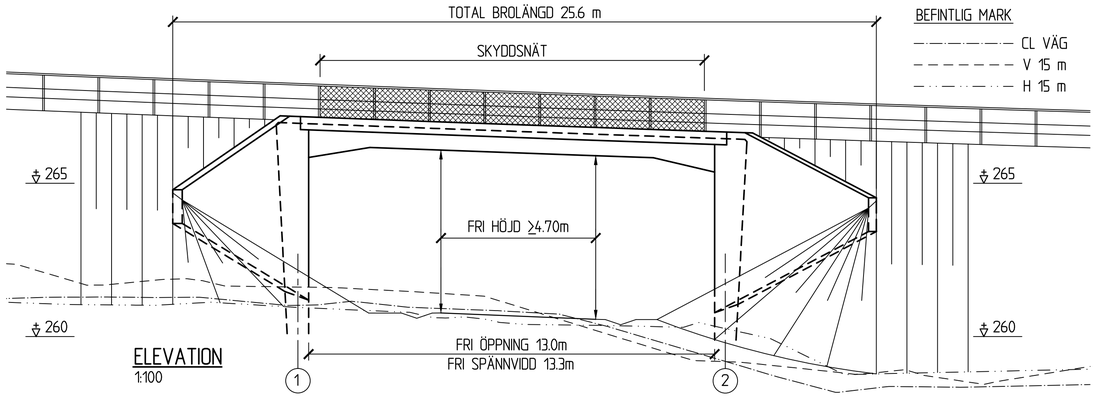

ELEVATION
1:100

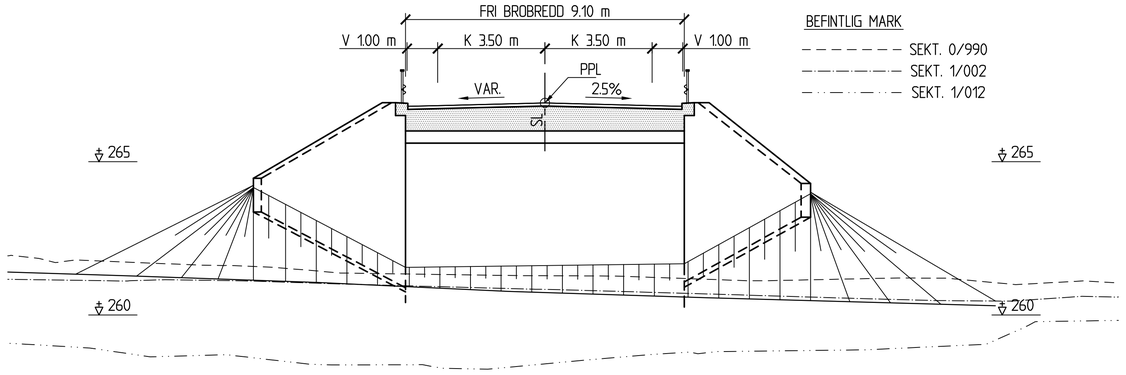

SEKTION A-A
1:100

STÖDEN UTFÖRS PARALLELLA OCH MED VINKELN 87.5 GON MOT STAKAD LINJE I SEKTION 1/008.

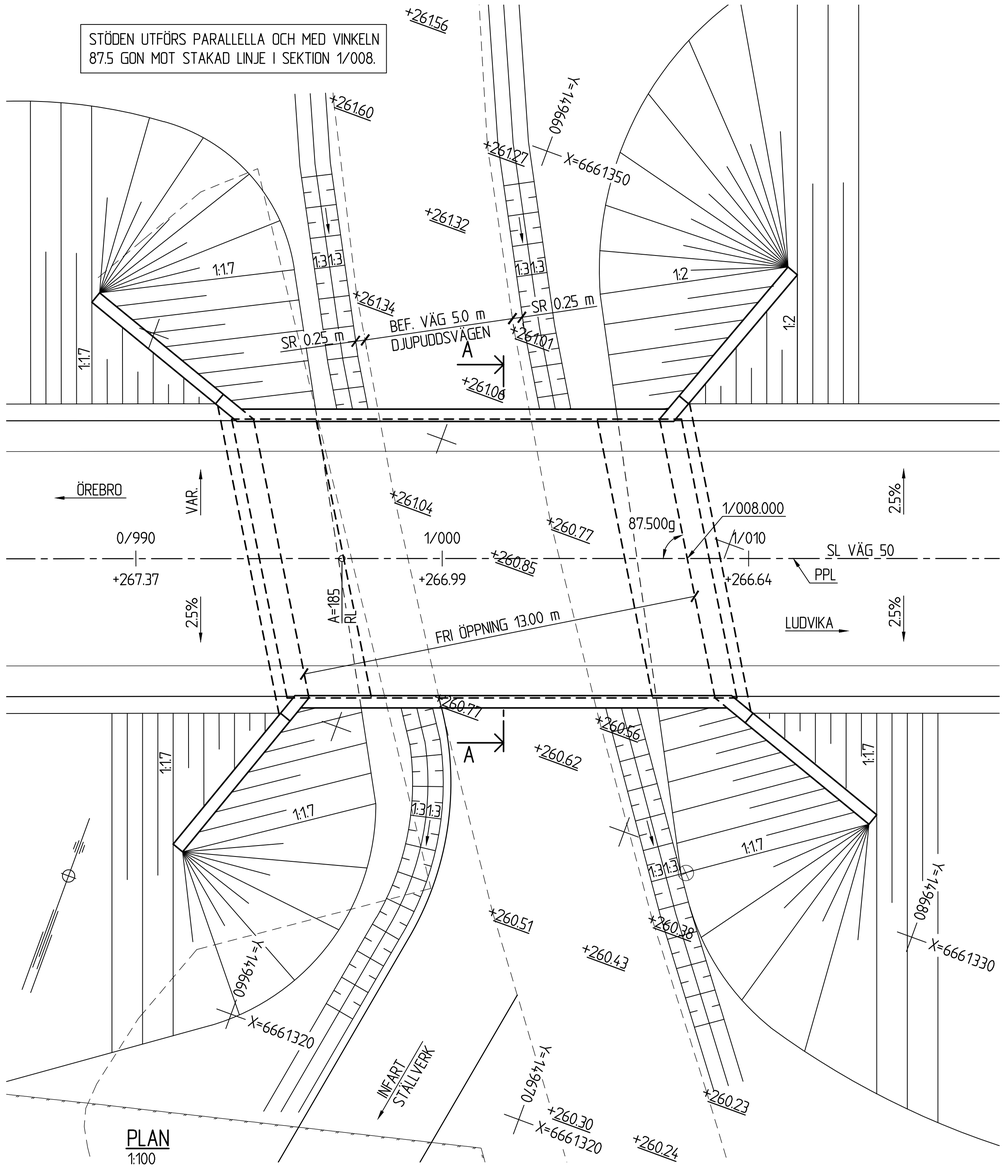

PLAN
1:100

ALLMÄNNA ANVISNINGAR:

BRON FÖRESLÅS UTFÖRD SOM EN PLATTRAMBRO.

BRON BERÄKNAS OCH UTFÖRS ENLIGT TRVK BRO11, PUBL. TRV 2011:085 OCH TRVK BRO11 SUPPL. 1 TRV2014/82131 SAMT PLANBESKRIVNING.

KOORDINATSYSTEM I PLAN: SWEREF 99 15:00
HÖJDSYSTEM: RH 2000

SEKTION	X	Y	ANM.
0/679.337	6661172.155	149389.017	R700
0/947.834	6661317.871	149612.574	A185
0/996.727	6661335.212	149658.286	RL
1/067.932	6661359.691	149725.151	

PLANDATA VÄG 50 (10100_50AC)

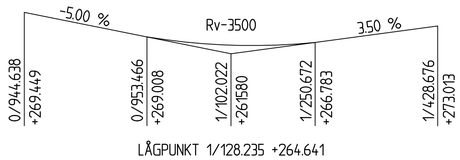

PROFIL VÄG 50 (10100_50AC)

SEKTION	VÄNSTER	HÖGER
0/947.834	5.5%	-5.5%
0/967.334	I	-2.5%
0/996.727	-2.5%	-2.5%
1/067.932	-2.5%	-2.5%

TVÄRFALL VÄG 50

SKALA 1:100 — 1 0 1 2 3 4 5 6 7 8 9 10 m

TYP AV PLAN	JÄRNVÄGSPLAN
GRANSKNINGSSTATUS / SYFTE	
HANDLINGSTYP	FASTSTÄLLELSEHANDLING
DATUM	2016-02-01
LEVERANS / ÄNDRINGS-PM	
OBJEKT	JÄRNVÄGSBROAR ÖVER RV50 I GRÄNGESBERG
DELOMRÅDE / BANDEL	DALARNAS LÄN
ANLÄGGNINGSDEL	LUDVIKA KOMMUN
OBJEKTNUMMER / KM	134168
KONSTRUKTIONSNUMMER	
BESTÄLLARE	TRAFIKVERKET
LEVERANTÖR	SWECO
SKAPAD AV	S HEDLÖF
UPPDRAGSNUMMER	2412607
GODKÄND AV	P.LUND
AVDELNING	CIVIL
RITNINGSTYP	FÖRSLAGSSKISS
TEKNIKOMRÅDE / INNEHÅLL	BRO
BESKRIVNING	BRO ÖVER DJUPUDDSVÄGEN KM 1/000
SKALA	1:100
FORMAT	A1
FÖRVALTNINGSNUMMER	
RITNINGSNUMMER	1 41 K 20 01
BLAD	
NÄSTA BLAD	
BET	

Ritning: G:\241\12412607_Ny,Utv,Ref\Ledning\S_LUDVIKA\Bilder\141K2001.dwg Skapat av: Lasse Lundström 2016 2 08 08:36