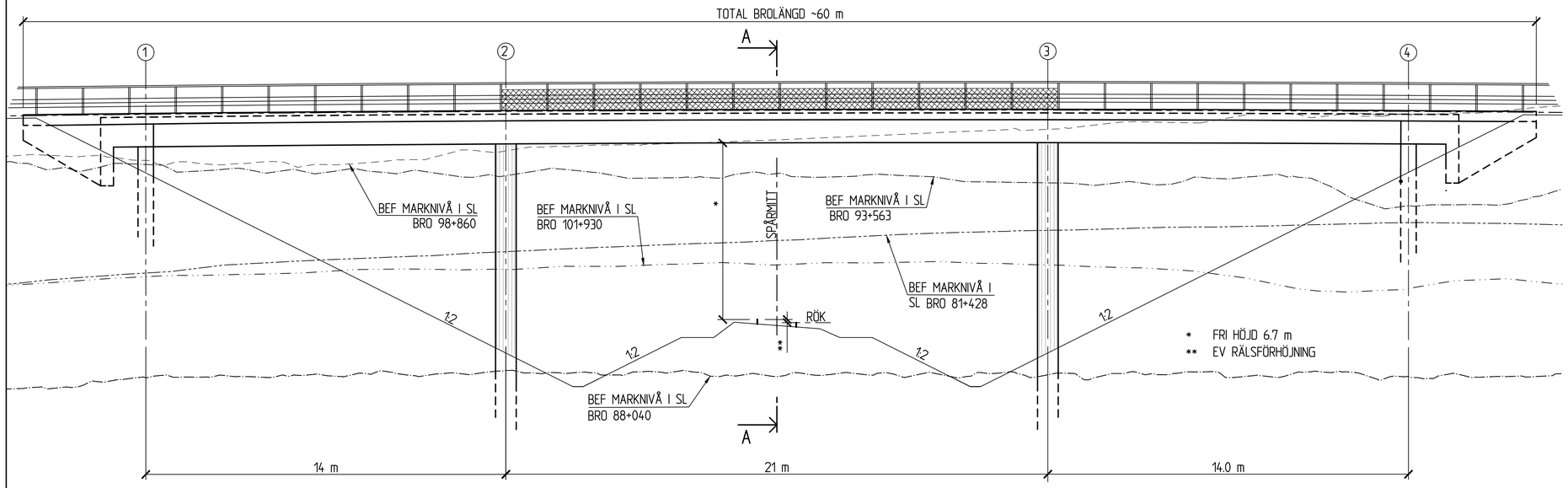

ELEVATION
1:100

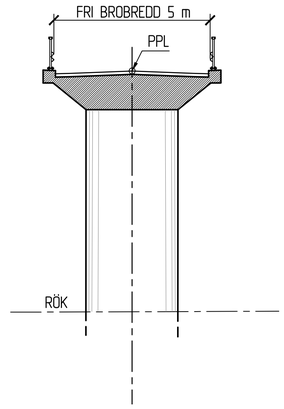

SEKTION A-A
1:100

RITNINGEN GÄLLER FÖR BROAR I
KM 81+428, 88+040, 93+563,
98+860 OCH 101+930

ALLMÄNNA ANVISNINGAR

PLANSYSTEM: 99 20 15
HÖJDSYSTEM: RH 2000

BROARNA FÖRESLÅS UTFÖRDA SOM KONTINUERLIGA PLATTBROAR.

BROARNA BERÄKNAS OCH UTFÖRS ENLIGT KRAV BROBYGGNAD (TDOK 2016:0204)

BROARNA SKA FÖRSES MED ELSKYDDS-ANORDNING ENLIGT TDOK 2016:0204, G.12.3

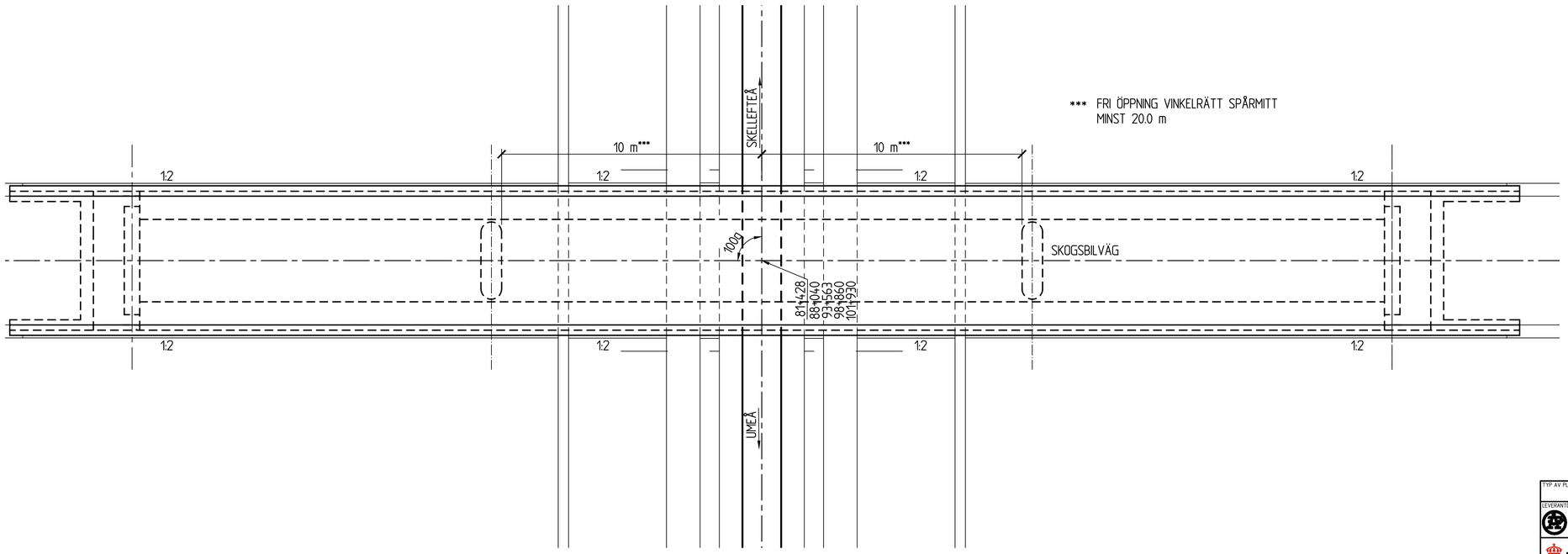

PLAN
1:100

SKALA 1:100 — 0 1 2 3 4 5 6 7 8 9 10 m

TYP AV PLAN: JÄRNVÄGSPLAN			
LEVERANTÖR: www.afconsult.com	AVDELNING: BRO NORR	LEVERANS/ÄNDRINGS-PM	TEKNIKOMRÅDE: VÄG OCH TRAFIK
	UPPDRAGSNUMMER: NB04	KONSTRUKTIONSNUMMER	GRANSKNINGSSTATUS / SYFTE: FÖR GRANSKNING
TRAFIKVERKET	NORRBOTNIABANAN YTTERBYN - SKELLEFTEÅ C JP05, YTTERBYN - GRANDBODARNA BRO FÖR ENSKILD VÄG ÖVER JÄRNVÄG FÖRSLAGSSKISS		HANDLINGSTYP
			ANLÄGGNINGSTYP: BRO
SKAPAD AV: D ROSENGREN			KILOMETER+METER: 81 +410 - 101 +950 / BANDEL: 144
GRANSKAD AV: L-Å GLANS			RITNINGSNUMMER PROJEKT: JP05-21-450-00
GODKÄND AV: A LARSSON / DATUM: 2019-09-20	SKALA: 1:100 / FORMAT: A1	RITNINGSNUMMER FÖRVALTNING	BLAD: 0001 / NÄSTA BLAD: 0002 / ÄNDR

XREF: \\Vbase\U4-JP05-21-450-00.0001

Ritning: 21_C40.dwg /56587-Investeringsplan\13156\1-Norrbotniabanan\P-\4. Byggnadsverk\Ritningar\Broar\JP05-21-450-00-0001.dwg Skapad av: Rosengren David 2019-9-26 10:07

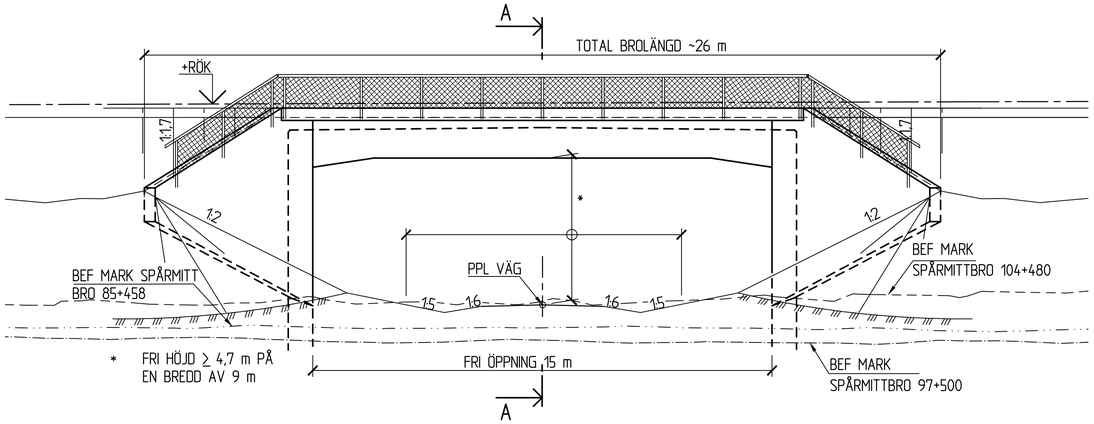

ELEVATION
1:100

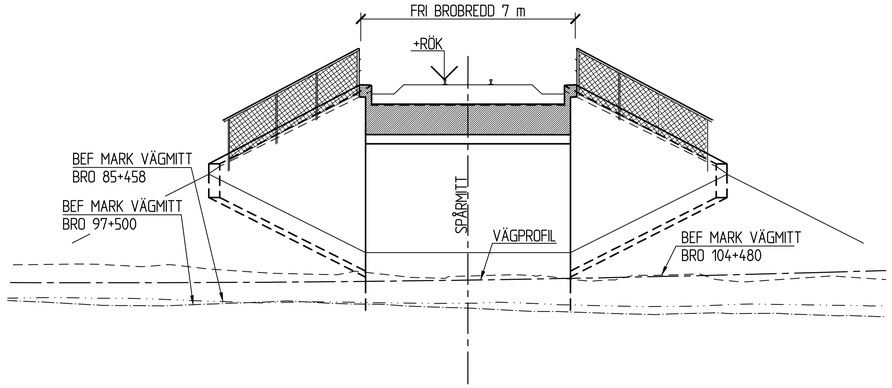

SEKTION A-A
1:100

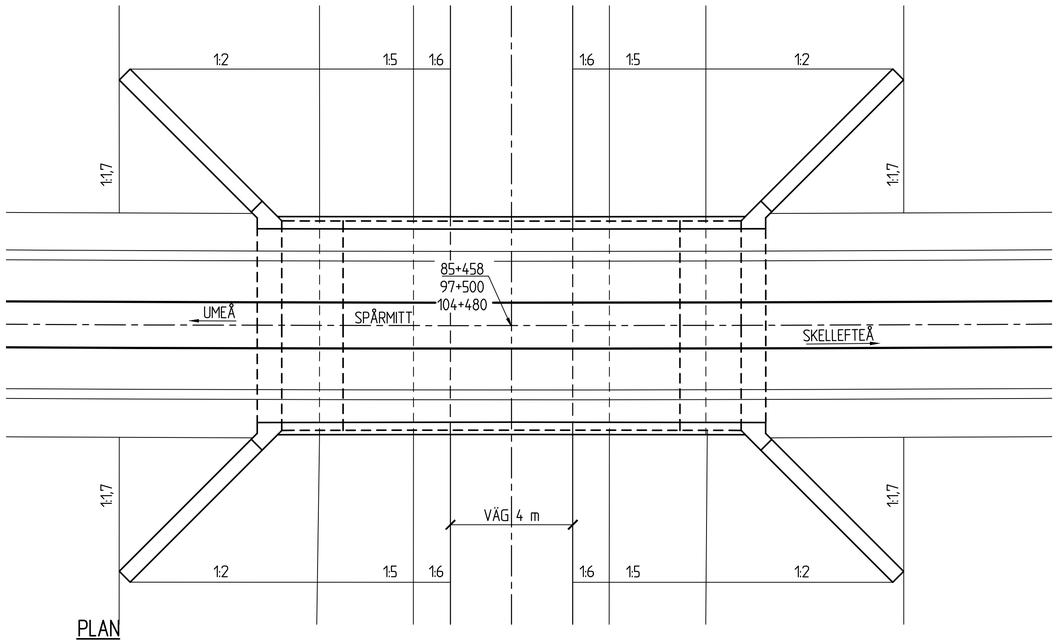

PLAN
1:100

RITNINGEN GÄLLER FÖR BRO I KM 85+458, 97+500 OCH 104+480

ALLMÄNNA ANVISNINGAR

PLANSYSTEM: 99 20 15
HÖJDSYSTEM: RH 2000

BRON FÖRESLÅS UTFÖRD SOM EN PLATTRAMBRO.

BRON BERÄKNAS OCH UTFÖRS ENLIGT KRAV BROBYGGNAD (TDOK 2016:0204)

SKALA 1:100 — 1 0 1 2 3 4 5 6 7 8 9 10 m

TYP AV PLAN: JÄRNVÄGSPLAN				
LEVERANTÖR: www.afconsult.com	AVDELNING: BRO NORR	LEVERANS/ÄNDRINGS-PM	TEKNIKOMRÅDE: BANUNDERBYGGNAD	
	UPPDRAGSNUMMER: NB04	KONSTRUKTIONSNUMMER	GRANSKNINGSSTATUS / SYFTE: FÖR GRANSKNING	
TRAFIKVERKET	NORRBOTNIABANAN YTTERBYN - SKELLEFTEÅ C JP05, YTTERBYN - GRANDBODARNA BRO ÖVER ENSKILD VÄG FÖRSLAGSSKISS		HANDLINGSTYP	
			ANLÄGGNINGSTYP: BRO	
SKAPAD AV: D ROSENGREN			KILOMETER+METER: 85 +440 - 104 +500	BANDEL: 144
GRANSKAD AV: L-Å GLANS			RITNINGSNUMMER PROJEKT: JP05-21-450-00	
GODKÄND AV: A LARSSON	DATUM: 2019-09-20	SKALA: 1:100 / FORMAT: A1	RITNINGSNUMMER FÖRVALTNING	BLAD: 0002 / NÄSTA BLAD: - / ÄNDR:

XREF: \\Vbas\U4-JP05-21-45-00_0002

Ritning: 21_C45.dwg "A0S2P-Investeringsplan"\3756\Horisontalstaran\^\4. Byggnadsverk\Ritningar\Ritlistor\JP05-21-450-00-0002.dwg Skapad av: Rosengren David 2019 6 18 13:07

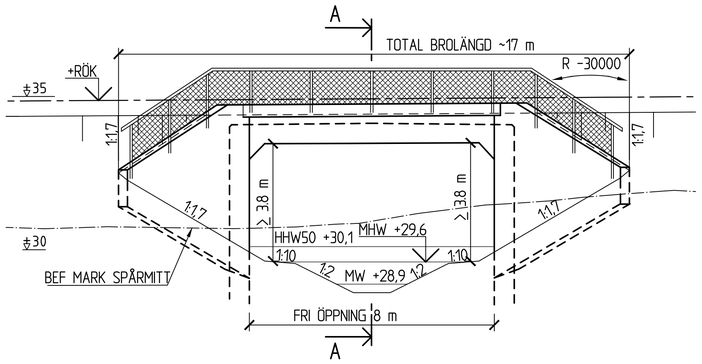

ELEVATION
1:100

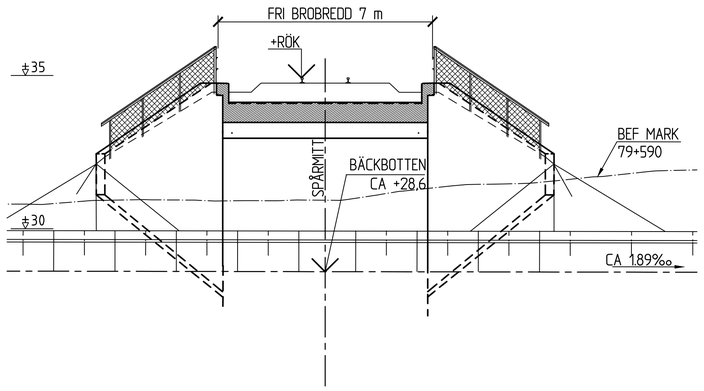

SEKTION A-A
1:100

ALLMÄNNA ANVISNINGAR

PLANSYSTEM: 99 20 15
HÖJDSYSTEM: RH 2000

BRON FÖRESLÅS UTFÖRD SOM EN PLATTRAMBRO.

BRON BERÄKNAS OCH UTFÖRS ENLIGT KRAV BROBYGGNAD (TDOK 2016:0204)

HYDROLOGISKA UPPGIFTER, SMHI 2018-12-03

MQ	0,2 m3 /s	MW	+28,9
MHQ	2,0 m3 /s	MHW	+29,6
HQ50	4,6 m3 /s	HHW50	+30,1
HQ100	5,2 m3 /s	HHW100	+30,2

VATTENHASTIGHET VID HQ50 ~0,7 m/s

HYDROLOGISKA KLIMATKOMPENSERADE UPPGIFTER, SMHI 2019-01-10

MQ	0,2 m3 /s	MW	+28,9
MHQ	2,4 m3 /s	MHW	+29,7
HQ50	3,5 m3 /s	HHW50	+29,9
HQ100	3,9 m3 /s	HHW100	+30,0

VATTENHASTIGHET VID HQ50 ~0,6 m/s

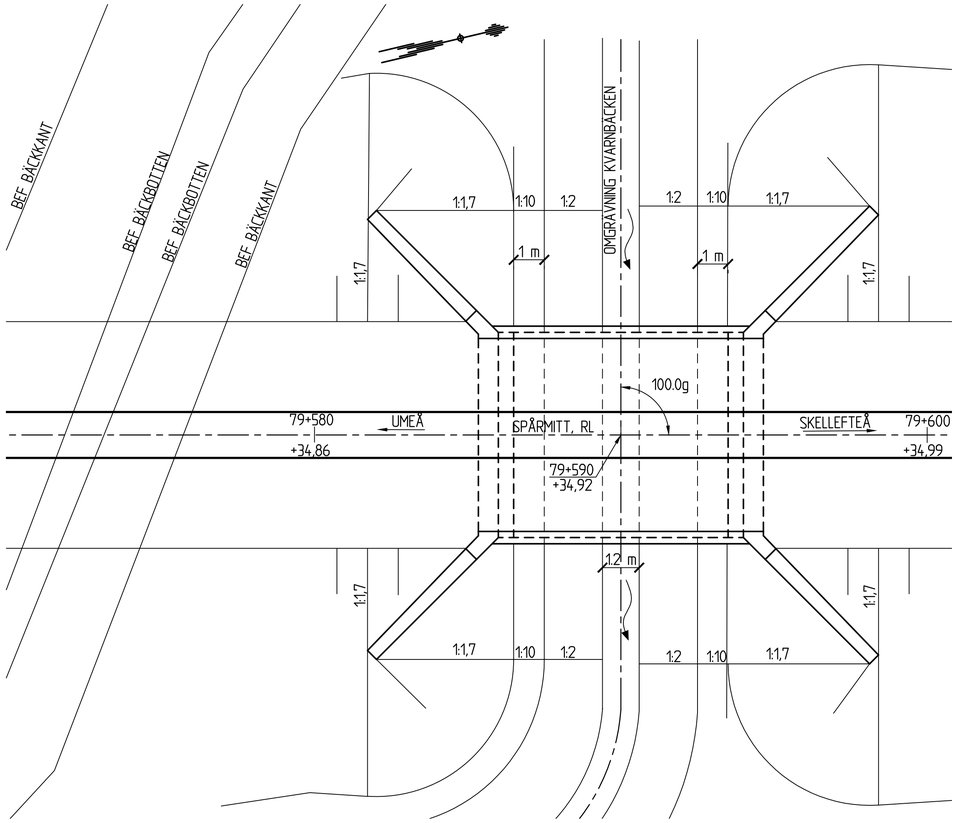

PLAN
1:100

SKALA 1:100 — 0 1 2 3 4 5 6 7 8 9 10 m

TYP AV PLAN: JÄRNVÄGSPLAN					
LEVERANTÖR: www.afconsult.com	AVDELNING: BRO NORR	LEVERANS/ÄNDRINGS-PM		TEKNIKOMRÅDE: BANUNDERBYGGNAD	
	ORIGINALNUMMER: NB04	KONSTRUKTIONSNUMMER		GRANSKNINGSSTATUS / SYFTE: FÖR GRANSKNING	
TRAFIKVERKET	NORRBOTNIABANAN YTTERBYN - SKELLEFTEÅ C JP05, YTTERBYN - GRANDBODARNA BRO ÖVER KVARNBÄCKEN FÖRSLAGSSKISS			HANDLINGSTYP:	
				ANLÄGGNINGSTYP: BRO	
SKAPAD AV: D. ROSENGREN				KILOMETER+METER: 79 +570 - 79 +600	BANDEL: 144
GRANSKAD AV: L-Å GLANS				RITNINGSNUMMER PROJEKT: JP05-21-450-B01	
GODKÄND AV: A LARSSON	DATUM: 2019-09-20	SKALA: 1:100	FORMAT: A1	RITNINGSNUMMER FÖRVALTNING	BLAD: 0001 / NÄSTA BLAD: - / ÄNDR:

Ritning: Z:\CAD-Proj\46528-Investering_Norr\13561-Norrbotniabanan\P-\4 Byggnadsverk\Ritningar\Vägar\JP05-21-450-B01-0001.dwg Skapad av: Rosengren David 2019 6 18 13:15

JOBB: \\Mobst\V4-JP05-21-450-B01.0001

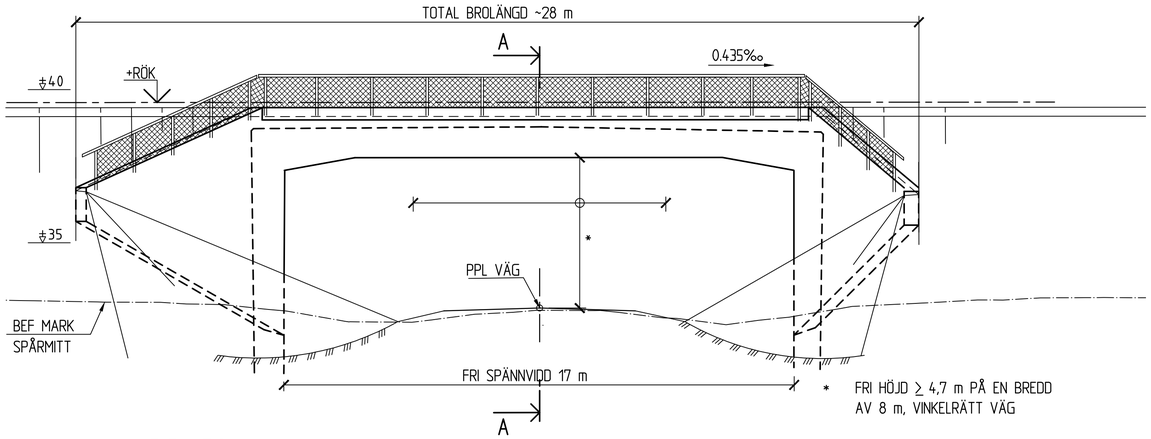

ELEVATION
1:100

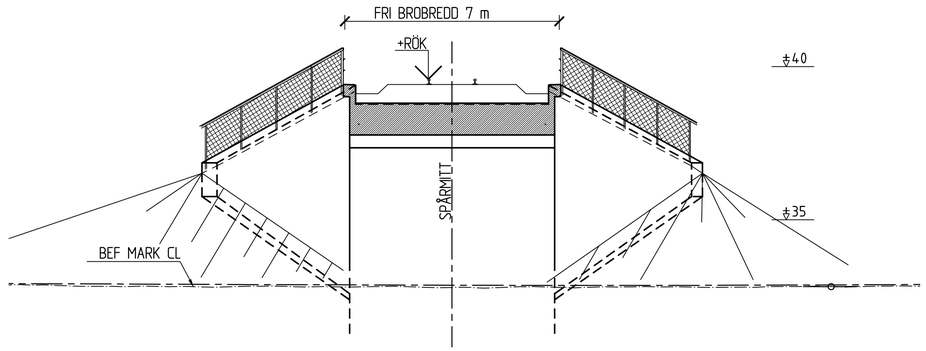

SEKTION A-A
1:100

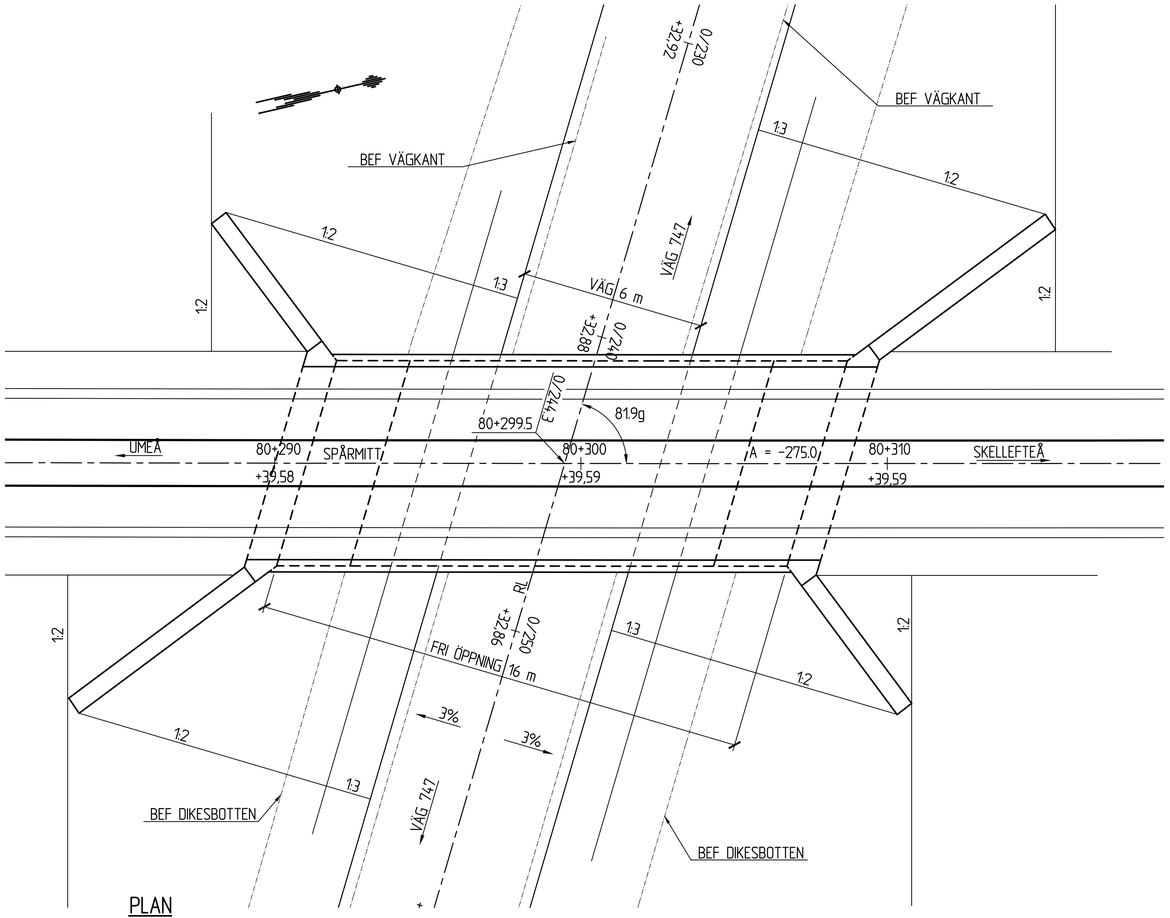

PLAN
1:100

ALLMÄNNA ANVISNINGAR

PLANSYSTEM: 99 20 15
HÖJDSYSTEM: RH 2000

BRON FÖRESLÅS UTFÖRD SOM EN PLATTRAMBRO.

BRON BERÄKNAS OCH UTFÖRS ENLIGT KRAV BROBYGGNAD (TDOK 2016:0204)

SKALA 1:100 — 1 0 1 2 3 4 5 6 7 8 9 10 m

TYP AV PLAN: JÄRNVÄGSPLAN			
LEVERANTÖR: www.afconsult.com	AVDELNING: BRO NORR	LEVERANS/ÄNDRINGS-PM	TEKNIKOMRÅDE: BANUNDERBYGGNAD
	UPPDRAGSNUMMER: NB04	KONSTRUKTIONSNUMMER	GRANSKNINGSSTATUS / SYFTE: FÖR GRANSKNING
TRAFIKVERKET	NORRBOTNIABANAN YTTERBYN - SKELLEFTEÅ C JP05, YTTERBYN - GRANDBODARNA BRO ÖVER VÄG 747 FÖRSLAGSSKISS		HANDLINGSTYP:
SKAPAD AV: D. ROSENGREN			ANLÄGGNINGSTYP: BRO
GRANSKAD AV: L-Å GLANS			KILOMETER+METER: 80 +280 - 80 +320 / BANDEL: 144
			RITNINGSNUMMER PROJEKT: JP05-21-450-B02
GODKÄND AV: A. LARSSON / DATUM: 2019-09-20	SKALA: 1:100 / FORMAT: A1	RITNINGSNUMMER FÖRVALTNING	BLAD: 0001 / NÄSTA BLAD: - / ÄNDR:

X08.F: \\Model\14-JP05-21-450-B02_0001

Ritning: 21_450-Jvg 4652P-Utveckling_Norr\13561-Norrbotniabanan\P-14 Byggnadsverk\Ritningar\Vägar\JP05-21-450-B02-0001.dwg Skapad av: Rosengren (David) 2019 6 18 13:14

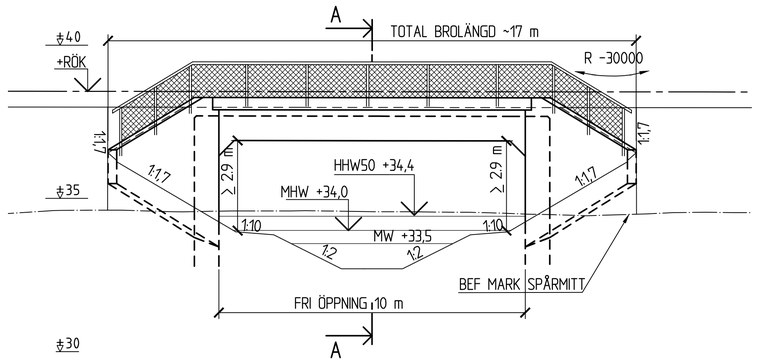

ELEVATION
1:100

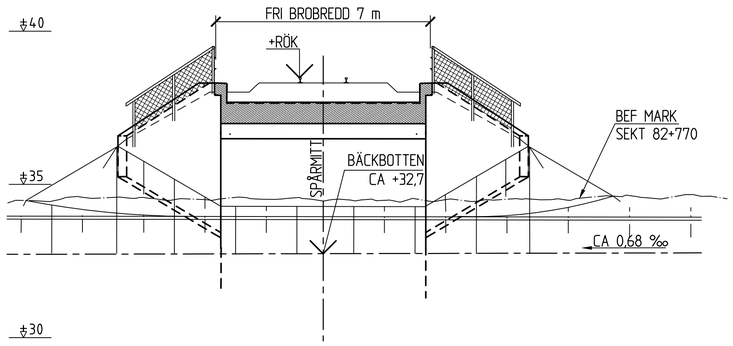

SEKTION A-A
1:100

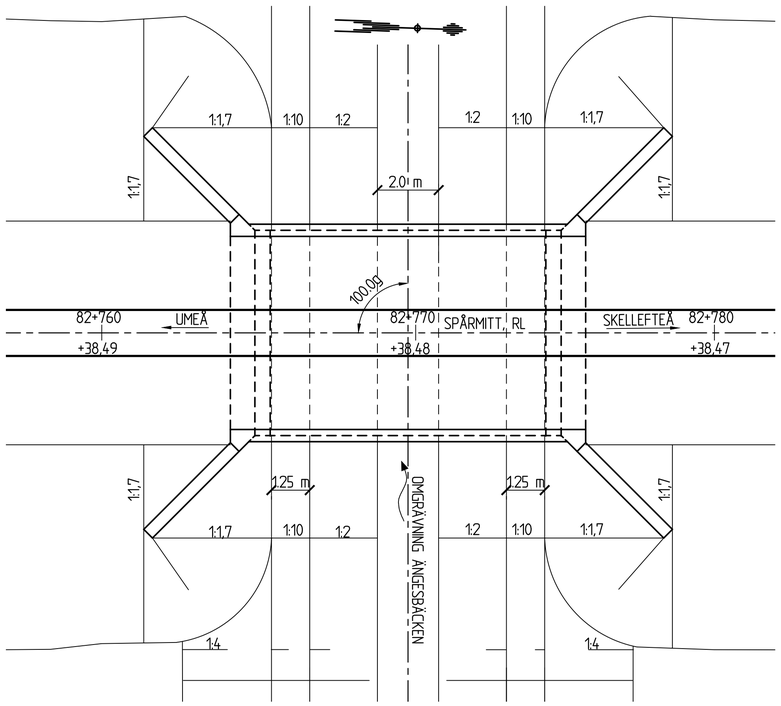

PLAN
1:100

ALLMÄNNA ANVISNINGAR

PLANSYSTEM: 99 20 15
HÖJDSYSTEM: RH 2000

BRON FÖRESLÅS UTFÖRD SOM EN PLATTRAMBRO.

BRON BERÄKNAS OCH UTFÖRS ENLIGT KRAV BROBYGGNAD (TDOK 2016:0204)

HYDROLOGISKA UPPGIFTER, SMHI 2018-12-03

MQ	0,1 m3 /s	MW	+33,5
MHQ	0,5 m3 /s	MHW	+34,0
HQ50	1,0 m3 /s	HHW50	+34,4
HQ100	1,2 m3 /s	HHW100	+34,5

VATTENHASTIGHET VID HQ50 ~0,1 m/s

HYDROLOGISKA KLIMATKOMPENSERADE UPPGIFTER, SMHI 2019-01-10

MQ	0,1 m3 /s	MW	+33,5
MHQ	0,5 m3 /s	MHW	+34,0
HQ50	0,8 m3 /s	HHW50	+34,2
HQ100	0,9 m3 /s	HHW100	+34,3

VATTENHASTIGHET VID HQ50 ~0,1 m/s

SKALA 1:100 — 1 0 1 2 3 4 5 6 7 8 9 10 m

TYP AV PLAN: JÄRNVÄGSPLAN						
LEVERANTÖR: www.afconsult.com	AVDELNING: BRO NORR		LEVERANS/ÄNDRINGS-PM	TEKNIKOMRÅDE: BANUNDERBYGGNAD		
	UPPRAGSNUMMER: NB04		KONSTRUKTIONSNUMMER	GRANSKNINGSSTATUS / SYFTE: FÖR GRANSKNING		
TRAFIKVERKET	NORRBOTNIABANAN YTTERBYN - SKELLEFTEÅ C JP05, YTTERBYN - GRANDBODARNA BRO ÖVER ÄNGESBÄCKEN FÖRSLAGSSKISS			HANDLINGSTYP		
				ANLÄGGNINGSTYP: BRO		
SKAPAD AV: D ROSENGREN				KILOMETER+METER: 82 +760 - 82 +780		BANDEL: 144
GRANSKAD AV: L-Å GLANS				RITNINGSNUMMER PROJEKT: JP05-21-450-B04		
GODKÄND AV: A LARSSON	DATUM: 2019-09-20	SKALA: 1:100	FORMAT: A1	RITNINGSNUMMER FÖRVALTNING	BLAD: 0001	NÄSTA BLAD: -	ÄNDR

XREF: \\Vbgsb1\H-JP05-21-450-B04_0001

Ritning 21_C40.dwg "ISO32" Utvecklarmiljö_Norr \\3156\H-Horisontalstaran*\14. Byggnadsverk\Ritningar\Ritbart\JP05-21-450-B04-0001.dwg Skapad av: Rosengren, David 2019 kl 08:13:14

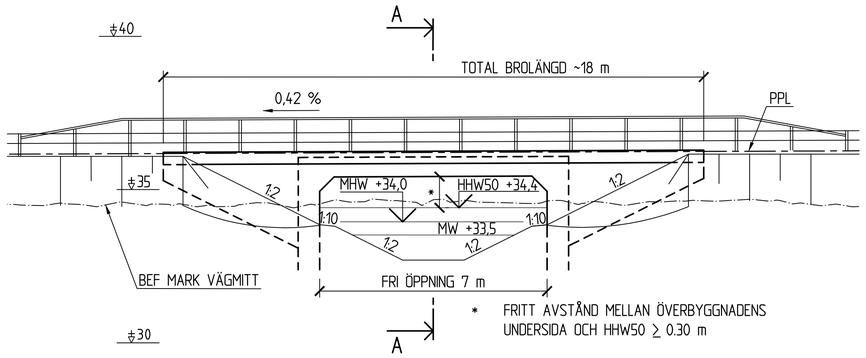

ELEVATION
1:100

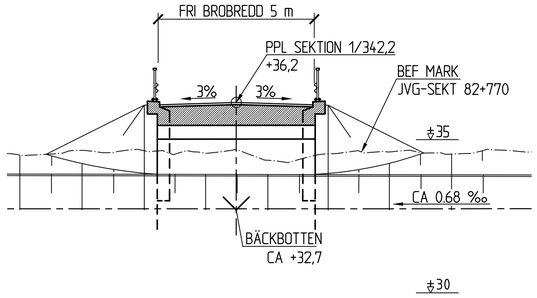

SEKTION A-A
1:100

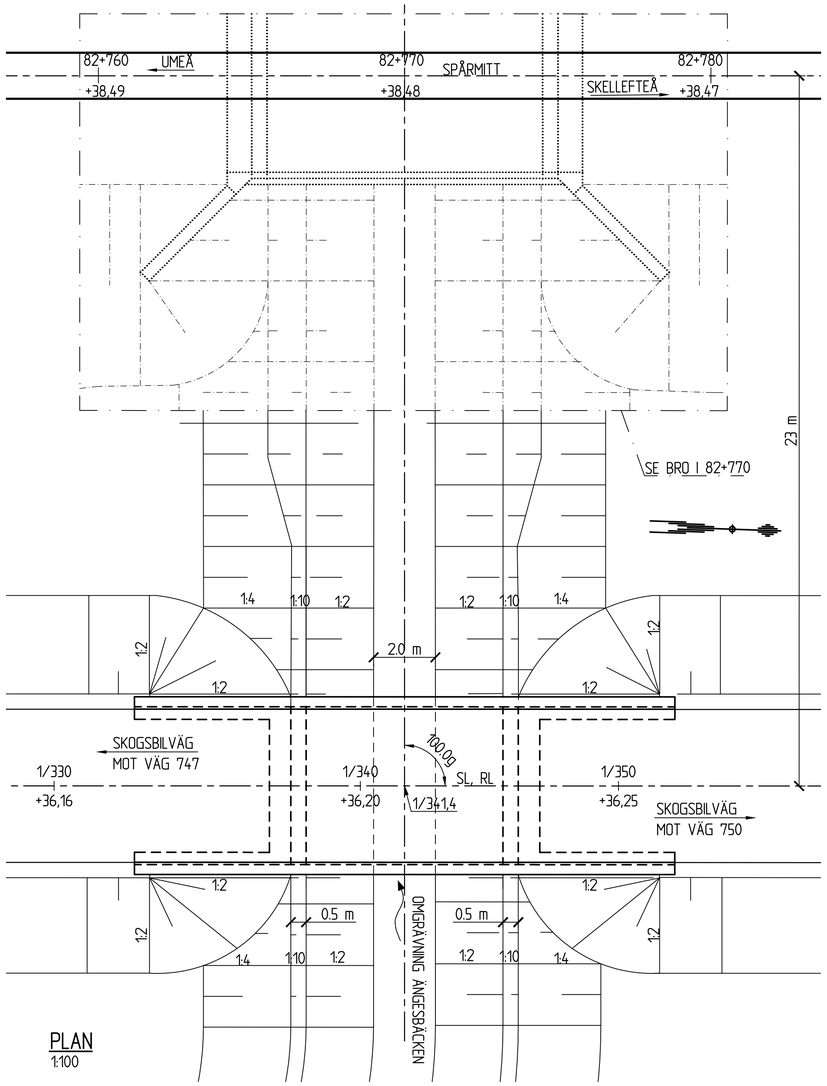

PLAN
1:100

ALLMÄNNA ANVISNINGAR

PLANSYSTEM: 99 20 15
HÖJDSYSTEM: RH 2000

BRON FÖRESLÅS UTFÖRD SOM EN PLATTRAMBRO.

BRON BERÄKNAS OCH UTFÖRS ENLIGT KRAV BROBYGGNAD (TDOK 2016:0204)

HYDROLOGISKA UPPGIFTER, SMHI 2018-12-03

MQ	0,1 m3 /s	MW	+33,5
MHQ	0,5 m3 /s	MHW	+34,0
HQ50	1,0 m3 /s	HHW50	+34,4
HQ100	1,2 m3 /s	HHW100	+34,5

VATTENHASTIGHET VID HQ50 ~0,1 m/s

HYDROLOGISKA KLIMATKOMPENSERADE UPPGIFTER, SMHI 2019-01-10

MQ	0,1 m3 /s	MW	+33,5
MHQ	0,5 m3 /s	MHW	+34,0
HQ50	0,8 m3 /s	HHW50	+34,2
HQ100	0,9 m3 /s	HHW100	+34,3

VATTENHASTIGHET VID HQ50 ~0,1 m/s

SKALA 1:100 — 0 1 2 3 4 5 6 7 8 9 10 m

TYP AV PLAN: JÄRNVÄGSPLAN			
LEVERANTÖR: www.afconsult.com	AVDELNING: BRO NORR	LEVERANS/ÄNDRINGS-PM	TEKNIKOMRÅDE: VÄG OCH TRAFIK
	UPPDRAGSNUMMER: NB04	KONSTRUKTIONSNUMMER	GRANSKNINGSSTATUS / SYFTE: FÖR GRANSKNING
TRAFIKVERKET	NORRBOTNIABANAN YTTERBYN - SKELLEFTEÅ C JP05, YTTERBYN - GRANDBODARNA BRO FÖR ENSKILD VÄG ÖVER ÄNGESBÄCKEN FÖRSLAGSSKISS		HANDLINGSTYP:
			ANLÄGGNINGSTYP: BRO
SKAPAD AV: D ROSENGREN			KILOMETER-METER: 82 +760 - 82 +780 / BANDEL: 144
GRANSKAD AV: L-Å GLANS			RITNINGSNUMMER PROJEKT: JP05-21-450-B05
GODKÄND AV: A LARSSON / DATUM: 2019-09-20	SKALA: 1:100 / FORMAT: A1	RITNINGSNUMMER FÖRVALTNING	BLAD: 0001 / NÄSTA BLAD: - / ÄNDR:

XREF: ..\Model\A1-JP05-21-450-B05_0001

Ritning: Z:\CAD-Arg\0452P-Investering_Norr\7356-Norrbotniabanan\14 Byggnadsverk\Ritningar\Vägar\JP05-21-450-B05-0001.dwg Skapad av: Rosengren David 2019-9-26 13:10

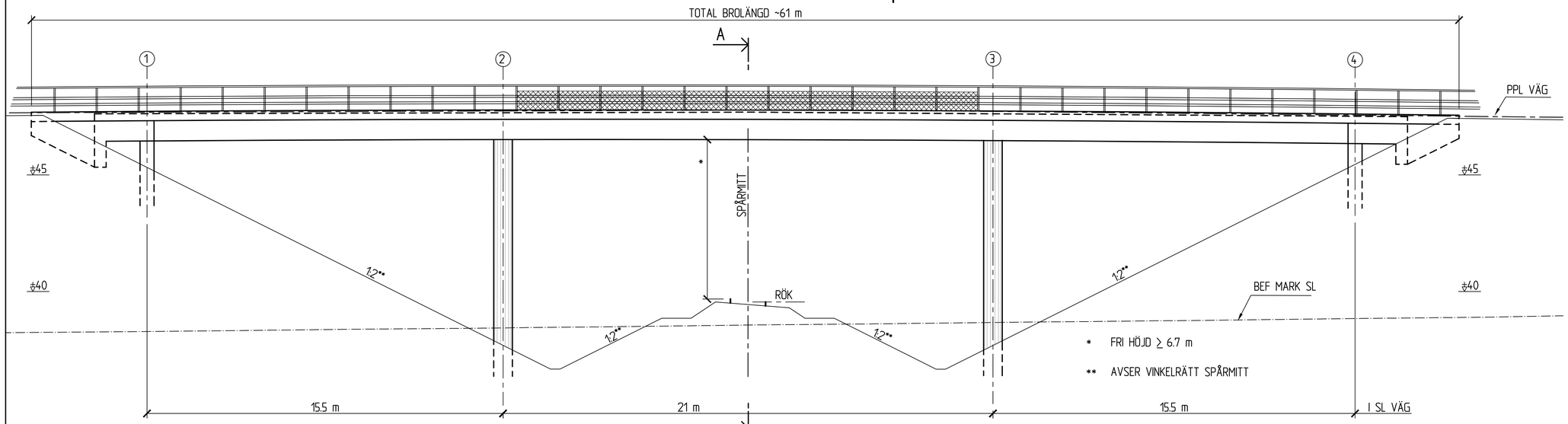

ELEVATION
1:100

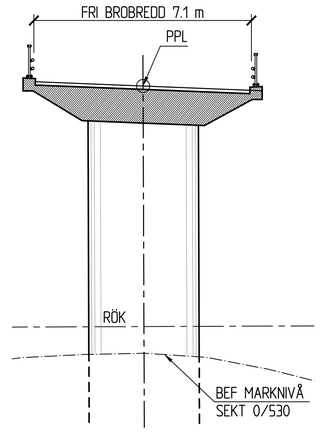

SEKTION A-A
1:100

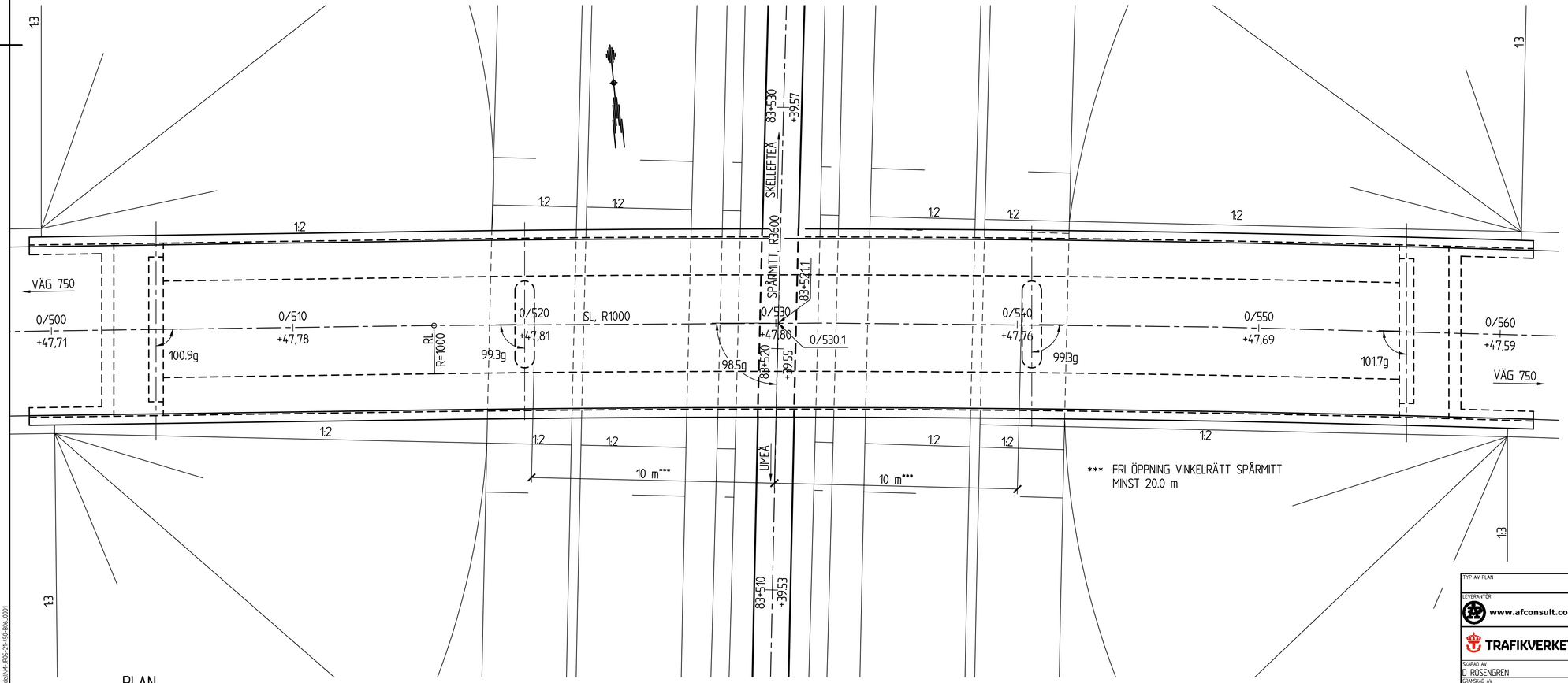

PLAN
1:100

SKALA 1:100 — 0 1 2 3 4 5 6 7 8 9 10 m

ALLMÄNNA ANVISNINGAR

PLANSYSTEM: 99 20 15
HÖJDSYSTEM: RH 2000

BRON FÖRESLÅS UTFÖRD SOM EN KONTINUERLIG PLATTBRO.

BRON BERÄKNAS OCH UTFÖRS ENLIGT KRAV BROBYGGNAD (TDOK 2016:0204)

BRON SKA FÖRSES MED ELSKYDDS-ANORDNING ENLIGT TDOK 2016:0204, G.12.3

TYP AV PLAN: JÄRNVÄGSPLAN			
LEVERANTÖR: www.afconsult.com	AVDELNING: BRO NORR	LEVERANS/ÄNDRINGS-PM	TEKNIKOMRÅDE: VÄG OCH TRAFIK
	UPPDRAGSNUMMER: NB04	KONSTRUKTIONSNUMMER	GRANSKNINGSSTATUS / SYFTE: FÖR GRANSKNING
TRAFIKVERKET	NORRBOTNIABANAN YTTERBYN - SKELLEFTEÅ C JP05, YTTERBYN - GRANDBODARNA BRO FÖR VÄG 750 ÖVER JÄRNVÄG FÖRSLAGSSKISS		HANDLINGSTYP
SKAPAD AV: D. RÖSENGREN			ANLÄGGNINGSTYP: BRO
GRANSKAD AV: L-Å GLANS			KILOMETER+METER: 83 +530 - 83 +530 / BANDEL: 144
			RITNINGSNUMMER PROJEKT: JP05-21-450-B06
GODKÄND AV: A LARSSON / DATUM: 2019-09-20	SKALA: 1:100 / FORMAT: A1	RITNINGSNUMMER FÖRVALTNING	BLAD: 0001 / NÄSTA BLAD: - / ÄNDR:

XREF: \\Mosel\M-JP05-21-450-B06_0001

Ritning: Z:\C40-Ing-\60529-Investering_Norr\13566-Norrbotniabanan\Vis Byggnadsverk\Ritningar Riktlyf\JP05-21-450-B06-0001.dwg Skapad av: Rosengren David 2019-9-26 13:09

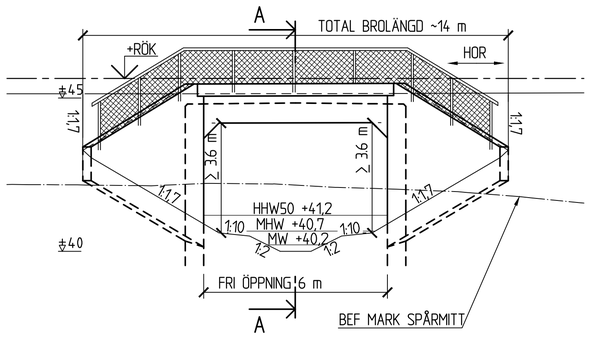

ELEVATION
1:100

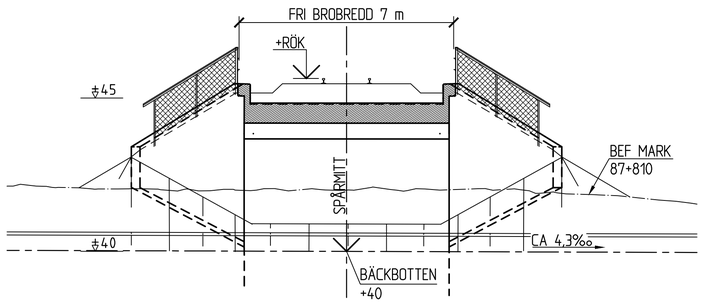

SEKTION A-A
1:100

ALLMÄNNA ANVISNINGAR

PLANSYSTEM: 99 20 15
HÖJDSYSTEM: RH 2000

BRON FÖRESLÅS UTFÖRD SOM EN PLATTRAMBRO.

BRON BERÄKNAS OCH UTFÖRS ENLIGT KRAV BROBYGGNAD (TDOK 2016:0204)

HYDROLOGISKA UPPGIFTER, SMHI 2018-12-03

MQ	0,1 m3 /s	MW	+40,2
MHQ	0,7 m3 /s	MHW	+40,7
HQ50	1,7 m3 /s	HHW50	+41,2
HQ100	1,9 m3 /s	HHW100	+41,3

VATTENHASTIGHET VID HQ50 ~0,4 m/s

HYDROLOGISKA KLIMATKOMPENSERADE UPPGIFTER, SMHI 2019-01-10

MQ	0,1 m3 /s	MW	+40,2
MHQ	0,9 m3 /s	MHW	+40,7
HQ50	1,3 m3 /s	HHW50	+40,9
HQ100	1,4 m3 /s	HHW100	+41,0

VATTENHASTIGHET VID HQ50 ~0,3 m/s

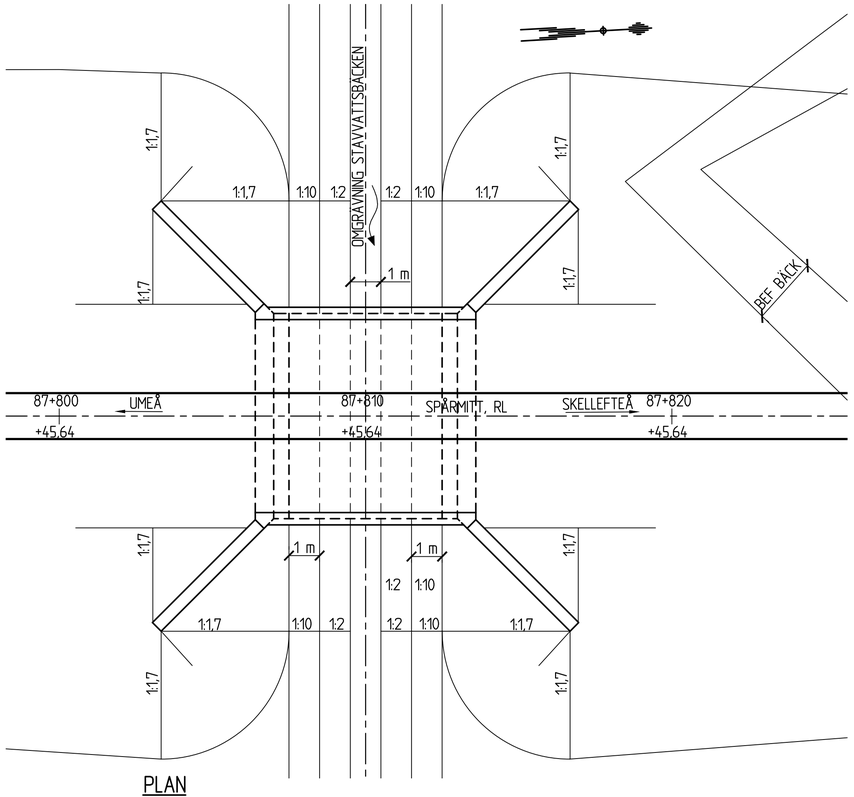

PLAN
1:100

SKALA 1:100 — 0 1 2 3 4 5 6 7 8 9 10 m

TYP AV PLAN: JÄRNVÄGSPLAN					
LEVERANTÖR: www.afconsult.com	AVDELNING: BRO NORR	LEVERANS/ÄNDRINGS-PM	TEKNIKOMRÅDE: BANUNDERBYGGNAD		
	UPPDRAGSNUMMER: NB04	KONSTRUKTIONSNUMMER	GRANSKNINGSSTATUS / SYFTE: FÖR GRANSKNING		
TRAFIKVERKET	NORRBOTNIABANAN YTTERBYN - SKELLEFTEÅ C JP05, YTTERBYN - GRANDBODARNA BRO ÖVER STÅVVATTSBÄCKEN FÖRSLAGSSKISS		HANDLINGSTYP		
			ANLÄGGNINGSTYP: BRO		
SKAPAD AV: D ROSENGREN			KILOMETER-METER: 87 +800 - 87 +825	BANDEL: 144	
GRANSKAD AV: L-Å GLANS			RITNINGSNUMMER PROJEKT: JP05-21-450-808		
GODKÄND AV: A LARSSON	DATUM: 2019-09-20	SKALA: 1:100	FORMAT: A1	RITNINGSNUMMER FÖRVALTNING	BLAD: 0001 / NÄSTA BLAD: - / ÄNDR:

X05= ...\Model\M_JP05-21-450-808_0001

Ritning: Z:\CAD_Proj -00529-Investering\Norrbotniabanan\14 Byggnadsverk\Ritningar\808xh\JP05-21-450-808-0001.dwg Skapat av: Rosengren David 2019 6 18 13:12

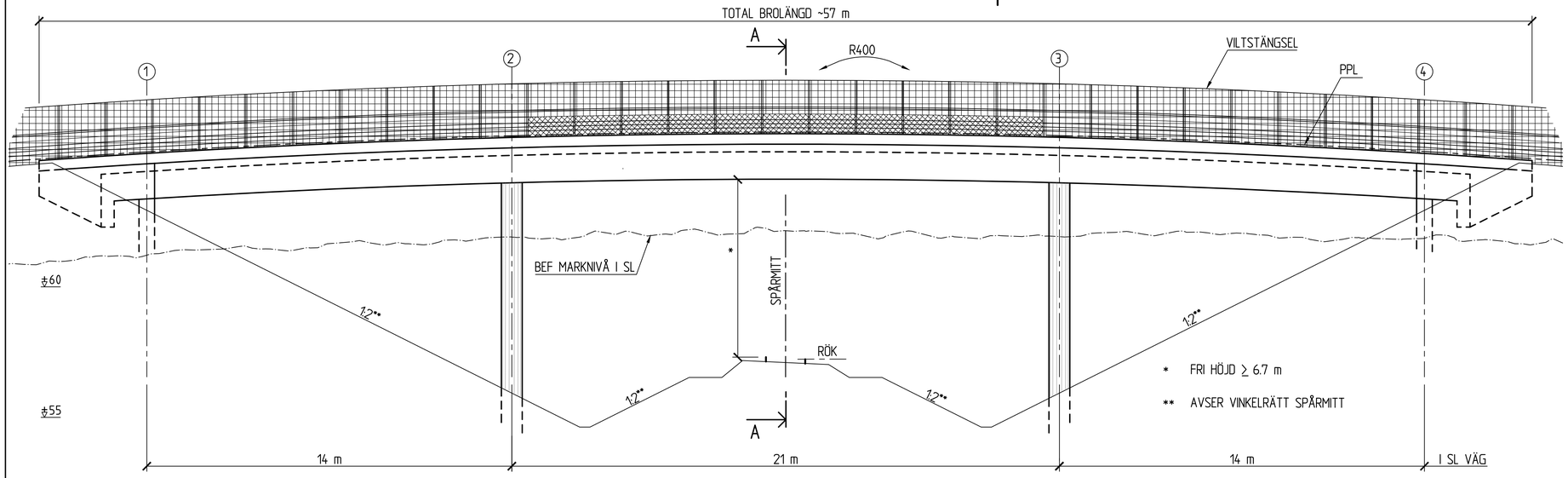

ELEVATION
1:100

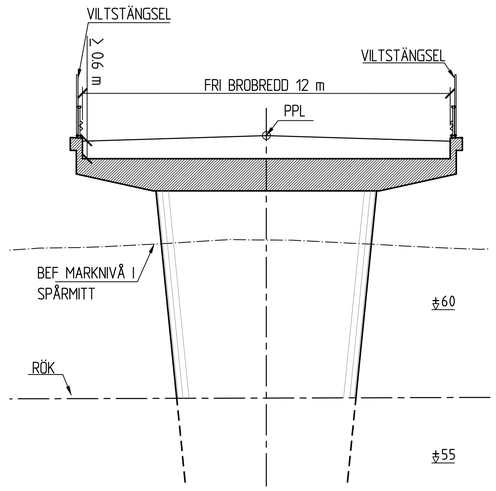

SEKTION A-A
1:100

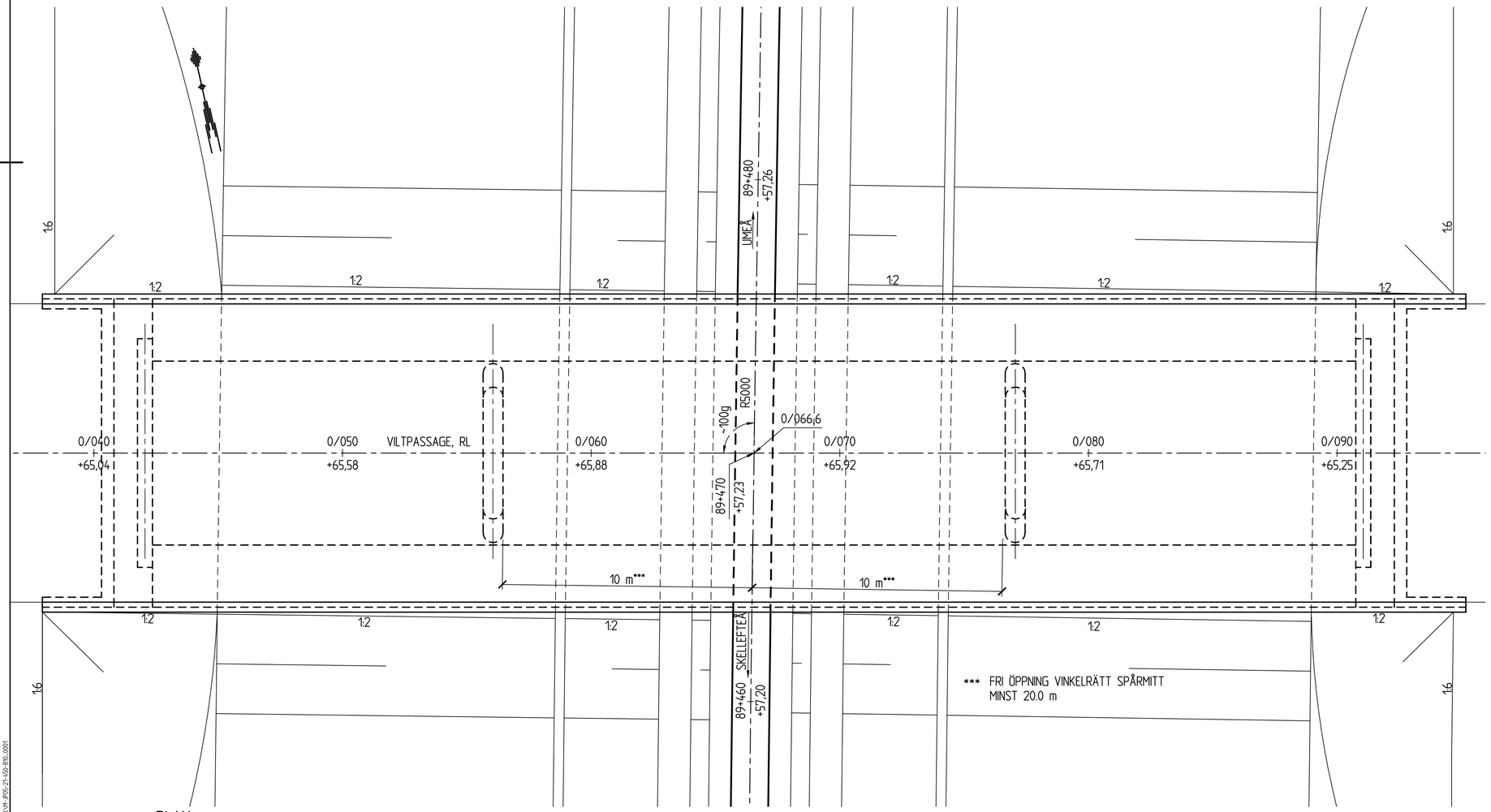

PLAN
1:100

ALLMÄNNA ANVISNINGAR

PLANSYSTEM: 99 20 15
HÖJDSYSTEM: RH 2000

BRON FÖRESLÅS UTFÖRD SOM EN KONTINUERLIG PLATTBRO.

BRON BERÄKNAS OCH UTFÖRS ENLIGT KRAV BROBYGGNAD (TDOK 2016:0204)

BRON SKA FÖRSES MED ELSKYDDS-ANORDNING ENLIGT TDOK 2016:0204, G.12.3

TYP AV PLAN: JÄRNVÄGSPLAN			
LEVERANTÖR: www.afconsult.com	AVDELNING: BRO NORR	LEVERANS/ÄNDRINGS-PM	TEKNIKOMRÅDE: VÄG OCH TRAFIK
	UPPDRAGSNUMMER: NB04	KONSTRUKTIONSNUMMER	GRANSKNINGSSTATUS / SYFTE: FÖR GRANSKNING
TRAFIKVERKET	NORRBOTNIABANAN YTTERBYN - SKELLEFTEÅ C JP05, YTTERBYN - GRANDBODARNA BRO FÖR VILTPASSAGE ÖVER JÄRNVÄG FÖRSLAGSSKISS		HANDLINGSTYP:
			ANLÄGGNINGSTYP: BRO
SKAPAD AV: D. RÖSENGREN			KILOMETER=METER: 89 +460 - 89 +480 / BANDEL: 144
GRANSKAD AV: L-Å GLANS			RITNINGSNUMMER PROJEKT: JP05-21-450-B10
GODKÄND AV: A LARSSON / DATUM: 2019-09-20	SKALA: 1:100 / FORMAT: A1	RITNINGSNUMMER FÖRVALTNING	BLAD: 0001 / NÄSTA BLAD: - / ÄNDR:

KREF: \\Mosb1\M-JP05-21-450-B10_0001

Ritning: Z:\CAD-Proj\105529-Investering_Norr\13566-Norrbotniabanan\Ps\Bygghandlingar\Ritningar\JP05-21-450-B10-0001.dwg Skapad av: Rosengren David 2019-9-26 13:09

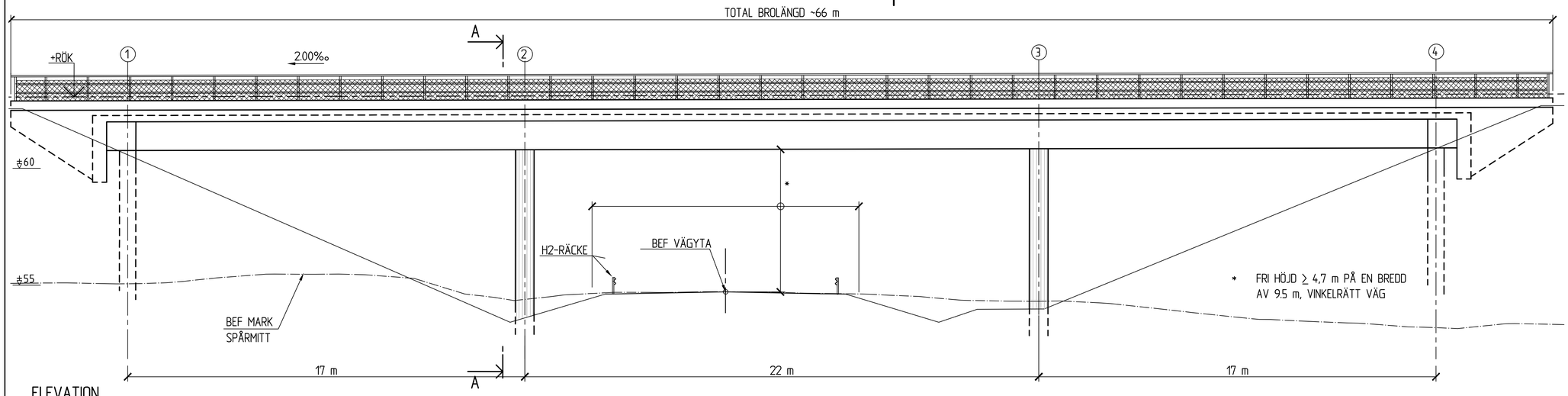

ELEVATION
1:100

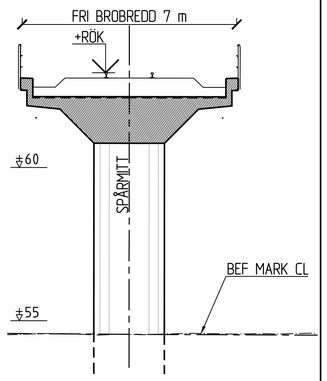

SEKTION A-A
1:100

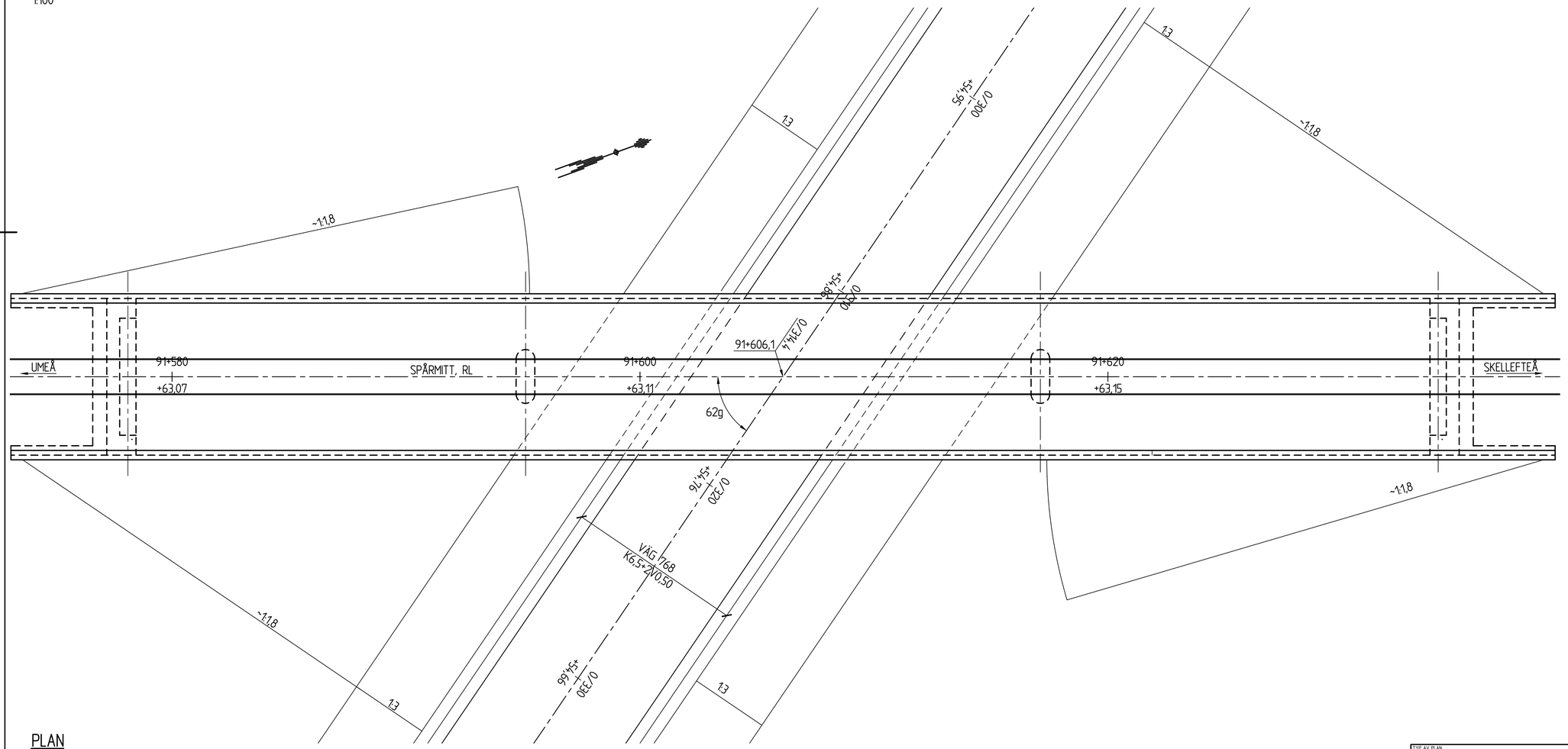

PLAN
1:100

ALLMÄNNA ANVISNINGAR

PLANSYSTEM: 99 20 15
HÖJDSYSTEM: RH 2000

BRON FÖRESLÅS UTFÖRD SOM EN KONT. PLATTBRO.

BRON BERÄKNAS OCH UTFÖRS ENLIGT KRAV BROBYGGNAD (TDOK 2016:0204)

SKALA 1:100 — 1 0 1 2 3 4 5 6 7 8 9 10 m

TYP AV PLAN: JÄRNVÄGSPLAN					
LEVERANTÖR: www.afconsult.com	AVDELNING: BRO NORR		LEVERANS/ÄNDRINGS-PM	TEKNIKOMRÅDE: BANUNDERBYGGNAD	
	UPPDRAGSNUMMER: NB04		KONSTRUKTIONSNUMMER	GRANSKNINGSSTATUS / SYFTE: FÖR GRANSKNING	
TRAFIKVERKET	NORRBOTNIABANAN YTTERBYN - SKELLEFTEÅ C JP05, YTTERBYN - GRANDBODARNA BRO ÖVER VÄG 768 FÖRSLAGSSKISS			HANDLINGSTYP	
				ANLÄGGNINGSTYP: BRO	
SKAPAD AV: D. ROSENGREN				KILOMETER-METER: 91 +750 - 91 +640	BANDEL: 144
GRANSKAD AV: L-Å GLANS				RITNINGSNUMMER PROJEKT: JP05-21-450-B11	
GODKÄND AV: A. LARSSON	DATUM: 2019-09-20	SKALA: 1:100	FORMAT: A1	RITNINGSNUMMER FÖRVALTNING	BLAD: 0001 / NÄSTA BLAD: - / ÄNDR.

X:\05-JP05-21-450-B11.0001
Ritning: Z:\CAD_Proj - 60529-Investering_Norr\13566-Norrbotniabanan\Ritningar\Vägar\JP05-21-450-B11-0001.dwg Skapad av: Rosengren David 2019 9 26 13:08

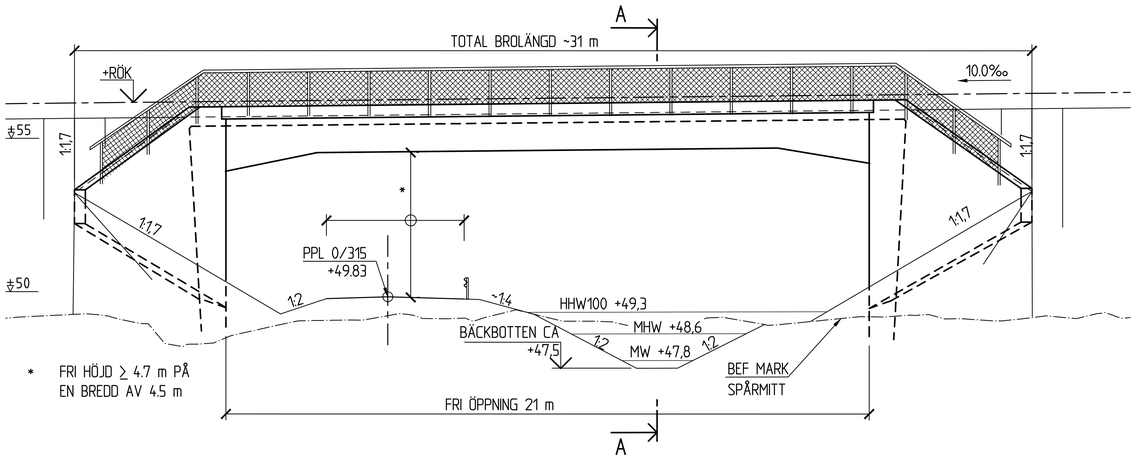

ELEVATION
1:100

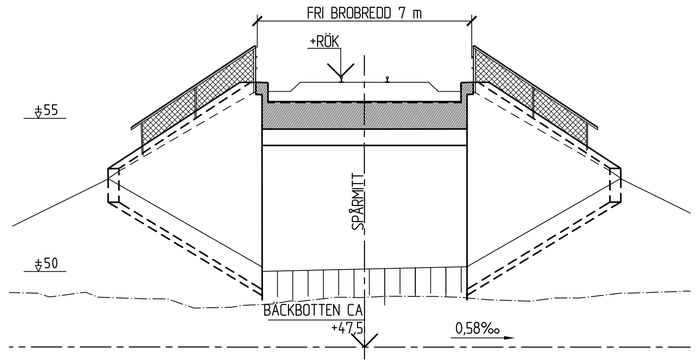

SEKTION A-A
1:100

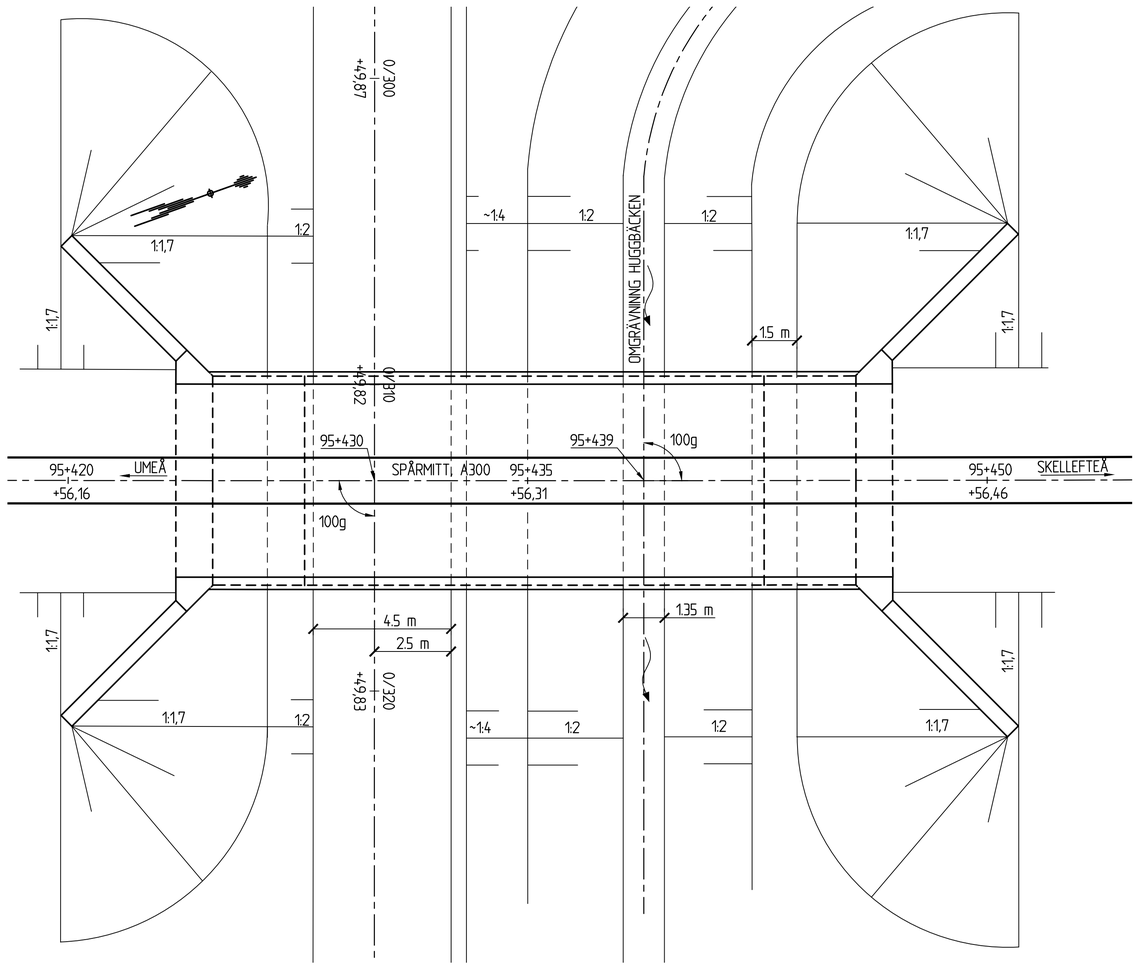

PLAN
1:100

ALLMÄNNA ANVISNINGAR

PLANSYSTEM: 99 20 15
HÖJDSYSTEM: RH 2000

BRON FÖRESLÅS UTFÖRD SOM EN PLATTRAMBRO.

BRON BERÄKNAS OCH UTFÖRS ENLIGT KRAV BROBYGGNAD (TDOK 2016:0204)

HYDROLOGISKA UPPGIFTER, SMHI 2018-12-03

MQ	0,1 m3 /s	MW	+47,8
MHQ	0,7 m3 /s	MHW	+48,6
HQ50	1,6 m3 /s	HHW50	+49,3
HQ100	1,8 m3 /s	HHW100	+49,3

VATTENHASTIGHET VID HQ100 ~0,2 m/s

HYDROLOGISKA KLIMATKOMPENSERADE UPPGIFTER, SMHI 2019-01-10

MQ	0,1 m3 /s	MW	+47,8
MHQ	0,9 m3 /s	MHW	+48,8
HQ50	1,2 m3 /s	HHW50	+49,1
HQ100	1,4 m3 /s	HHW100	+49,1

VATTENHASTIGHET VID HQ100 ~0,2 m/s

SKALA 1:100 — 0 1 2 3 4 5 6 7 8 9 10 m

TYP AV PLAN: JÄRNVÄGSPLAN

LEVERANTÖR: www.afconsult.com	AVDELNING: BRO NORR	LEVERANS/ÄNDRINGS-PM	TEKNIKOMRÅDE: BANUNDERBYGGNAD
	UPPDRAGSNUMMER: NB04	KONSTRUKTIONSNUMMER	GRANSKNINGSSTATUS / SYFTE: FÖR GRANSKNING
TRAFIKVERKET	NORRBOTNIABANAN YTTERBYN - SKELLEFTEÅ C JP05, YTTERBYN - GRANDBODARNA BRO ÖVER ENSKILD VÄG OCH HUGGBÄCKEN FÖRSLAGSSKISS		HANDLINGSTYP
			ANLÄGGNINGSTYP: BRO
SKAPAD AV: D ROSENGREN			KILOMETER+METER: 95 +420 - 95 +455 / BANDEL: 144
GRANSKAD AV: L-Å GLANS			RITNINGSNUMMER PROJEKT: JP05-21-450-B13
GODKÄND AV: A LARSSON / DATUM: 2019-09-20	SKALA: 1:100 / FORMAT: A1	RITNINGSNUMMER FÖRVALTNING	BLAD: 0001 / NÄSTA BLAD: - / ÄNDR.

XREF: \\Nxxsl\VK-JP05-21-450-B13_0001

Ritning: Z:\CAD-Proj\450xx-Investering_Norr\13561-Norrbotniabanan\Ps\Bygghandlingar\Ritningar\Väglad\JP05-21-450-B13-0001.dwg Skapad av: Rosengren David 2019 6 18 13:10

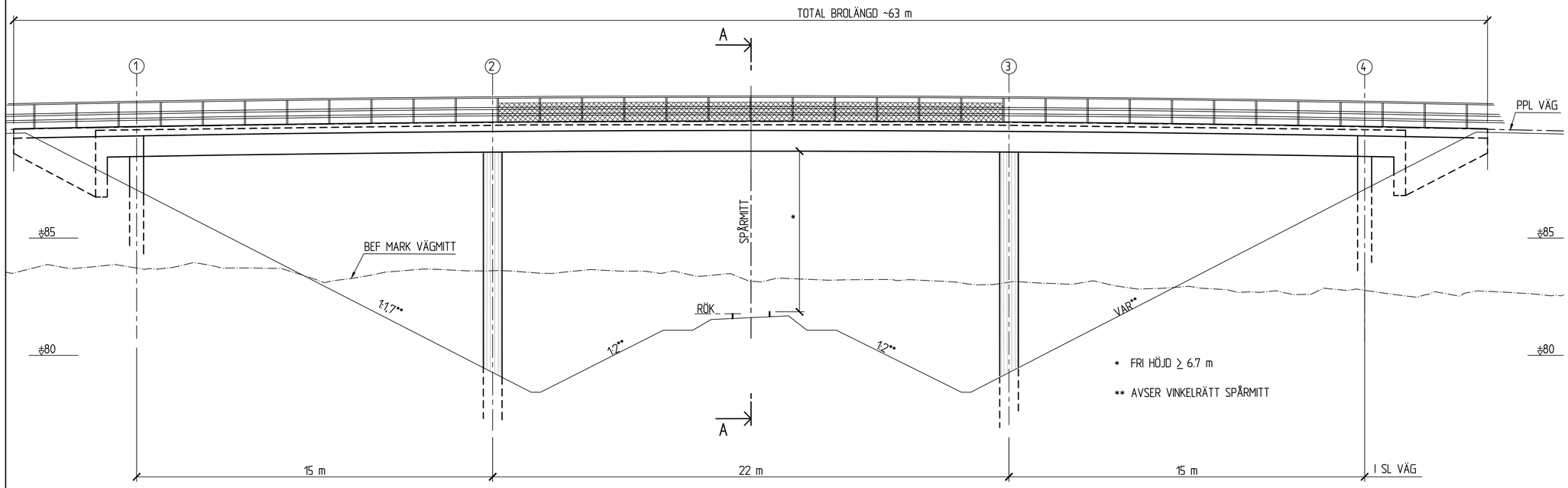

ELEVATION
1:100

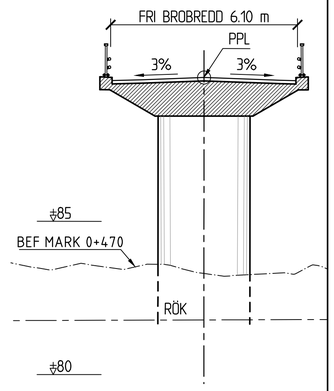

SEKTION A-A
1:100

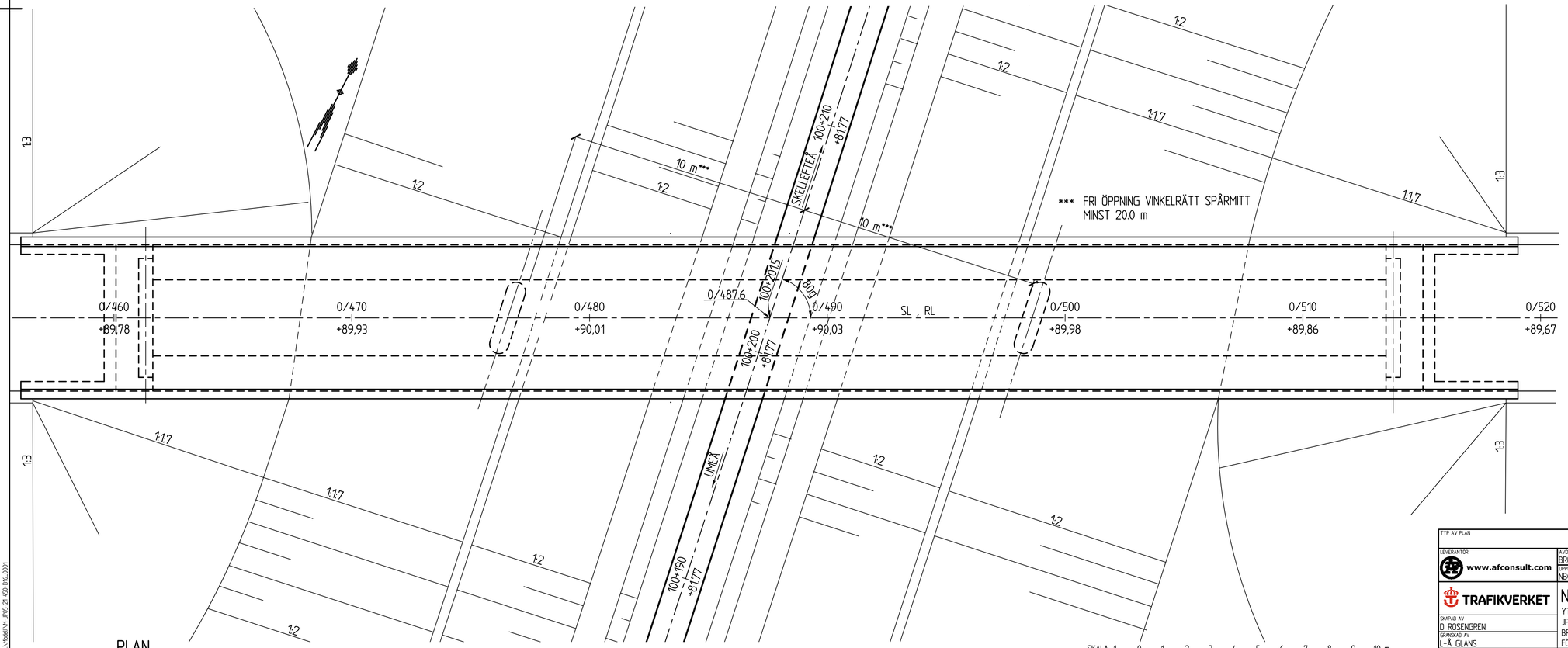

PLAN
1:100

SKALA 1:100 — 0 1 2 3 4 5 6 7 8 9 10 m

ALLMÄNNA ANVISNINGAR

PLANSYSTEM: 99 20 15
HÖJDSYSTEM: RH 2000

BRON FÖRESLÅS UTFÖRD SOM EN KONTINUERLIG PLATTBRO.

BRON BERÄKNAS OCH UTFÖRS ENLIGT KRAV BROBYGGNAD (TDOK 2016:0204)

BRON SKA FÖRSES MED ELSKYDDS-ANORDNING ENLIGT TDOK 2016:0204, G.12.3

TYP AV PLAN: JÄRNVÄGSPLAN			
LEVERANTÖR: www.afconsult.com	AVDELNING: BRO NORR	LEVERANS/ÄNDRINGS-PM	TEKNIKOMRÅDE: VÄG OCH TRAFIK
	UPPDRAGSNUMMER: NB04	KONSTRUKTIONSNUMMER	GRANSKNINGSSTATUS / SYFTE: FÖR GRANSKNING
TRAFIKVERKET	NORRBOTNIABANAN YTTERBYN - SKELLEFTEÅ C JP05, YTTERBYN - GRANDBODARNA BRO FÖR VÄG 818 ÖVER JÄRNVÄG FÖRSLAGSSKISS		HANDLINGSTYP ANLÄGGNINGSTYP: BRO
SKAPAD AV: D. ROSENGREN			KILOMETER-METER: 100 +190 - 100 +210 / BANDEL: 144
GRANSKAD AV: L-Å GLANS			RITNINGSNUMMER PROJEKT: JP05-21-450-B16
GODKÄND AV: A LARSSON / DATUM: 2019-09-20	SKALA: 1:100 / FORMAT: A1	RITNINGSNUMMER FÖRVALTNING	BLAD: 0001 / NÄSTA BLAD: - / ÄNDER:

WBS - \Model\M-JP05-21-450-B16_0001

Ritning: Z:\AD\Jvg -50029-\Investering\Norr\13166-Norrbotniabanan\P-14 Byggnadsverk\Ritningar\Utkast\JP05-21-450-B16-0001.dwg Skapat av: Rosengren David 2019 9 26 13:08

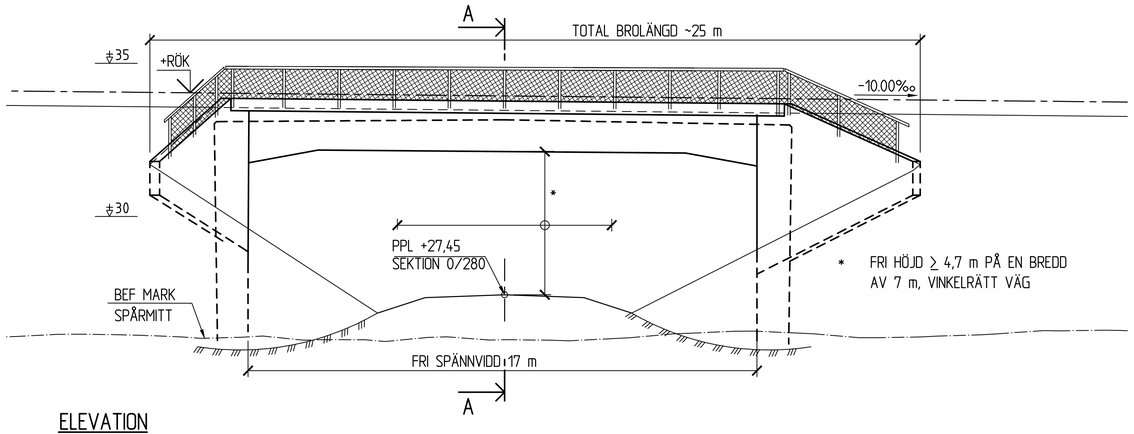

ELEVATION
1:100

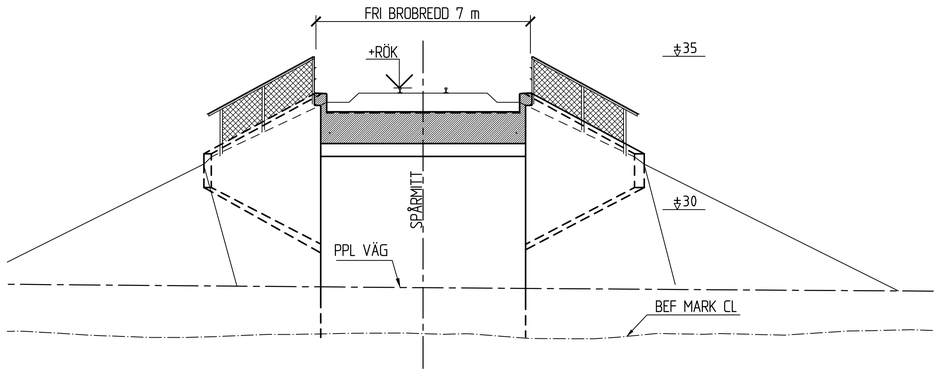

SEKTION A-A
1:100

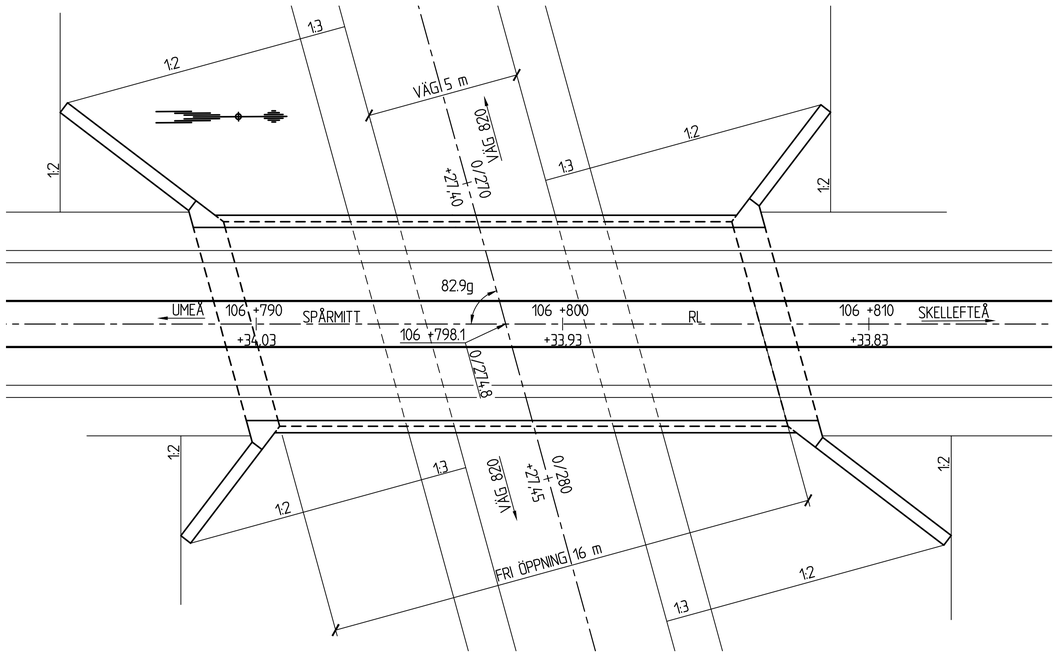

PLAN
1:100

ALLMÄNNA ANVISNINGAR

PLANSYSTEM: 99 20 15
HÖJDSYSTEM: RH 2000

BRON FÖRESLÅS UTFÖRD SOM EN PLATTRAMBRO.

BRON BERÄKNAS OCH UTFÖRS ENLIGT KRAV BROBYGGNAD (TDOK 2016:0204)

SKALA 1:100 — 0 1 2 3 4 5 6 7 8 9 10 m

TYP AV PLAN: JÄRNVÄGSPLAN				
LEVERANTÖR: www.afconsult.com	AVDELNING: BRO NORR	LEVERANS/ÄNDRINGS-PM	TEKNIKOMRÅDE: BANUNDERBYGGNAD	
	UPPDRAGSNUMMER: NB04	KONSTRUKTIONSNUMMER	GRANSKNINGSSTATUS / SYFTE: FÖR GRANSKNING	
TRAFIKVERKET	NORRBOTNIABANAN YTTERBYN - SKELLEFTEÅ C JP05, YTTERBYN - GRANDBODARNA BRO ÖVER VÄG 820 FÖRSLAGSSKISS		HANDLINGSTYP:	
			ANLÄGGNINGSTYP: BRO	
SKAPAD AV: D ROSENGREN			KILOMETER+METER: 106 +785 - 106 +815	BANDEL: 144
GRANSKAD AV: L-Å GLANS			RITNINGSNUMMER PROJEKT: JP05-21-450-B19	
GODKÄND AV: A LARSSON	DATUM: 2019-09-20	SKALA: 1:100 / FORMAT: A1	RITNINGSNUMMER FÖRVALTNING	BLAD: 0001 / NÄSTA BLAD: - / ÄNDR:

XREF: \\Vkosts\H-JP05-21-450-B19_0001

Ritning: Z:\C40-Jvg-16528-Investering_Norr\13561-Norrbotniabanan\14. Byggnadsverk\Ritningar\Wettan\JP05-21-450-B19-0001.dwg Skapad av: Rosengren David 2019 6 18 13:19