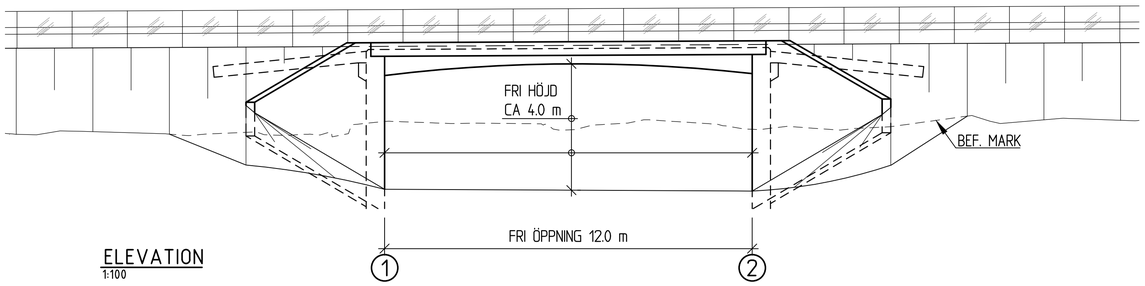

ELEVATION
1:100

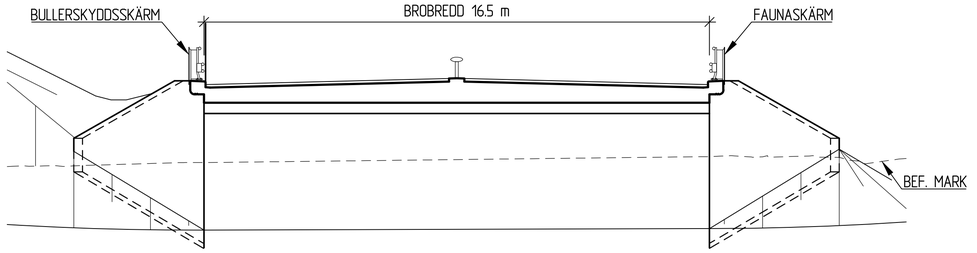

A-A
1:100

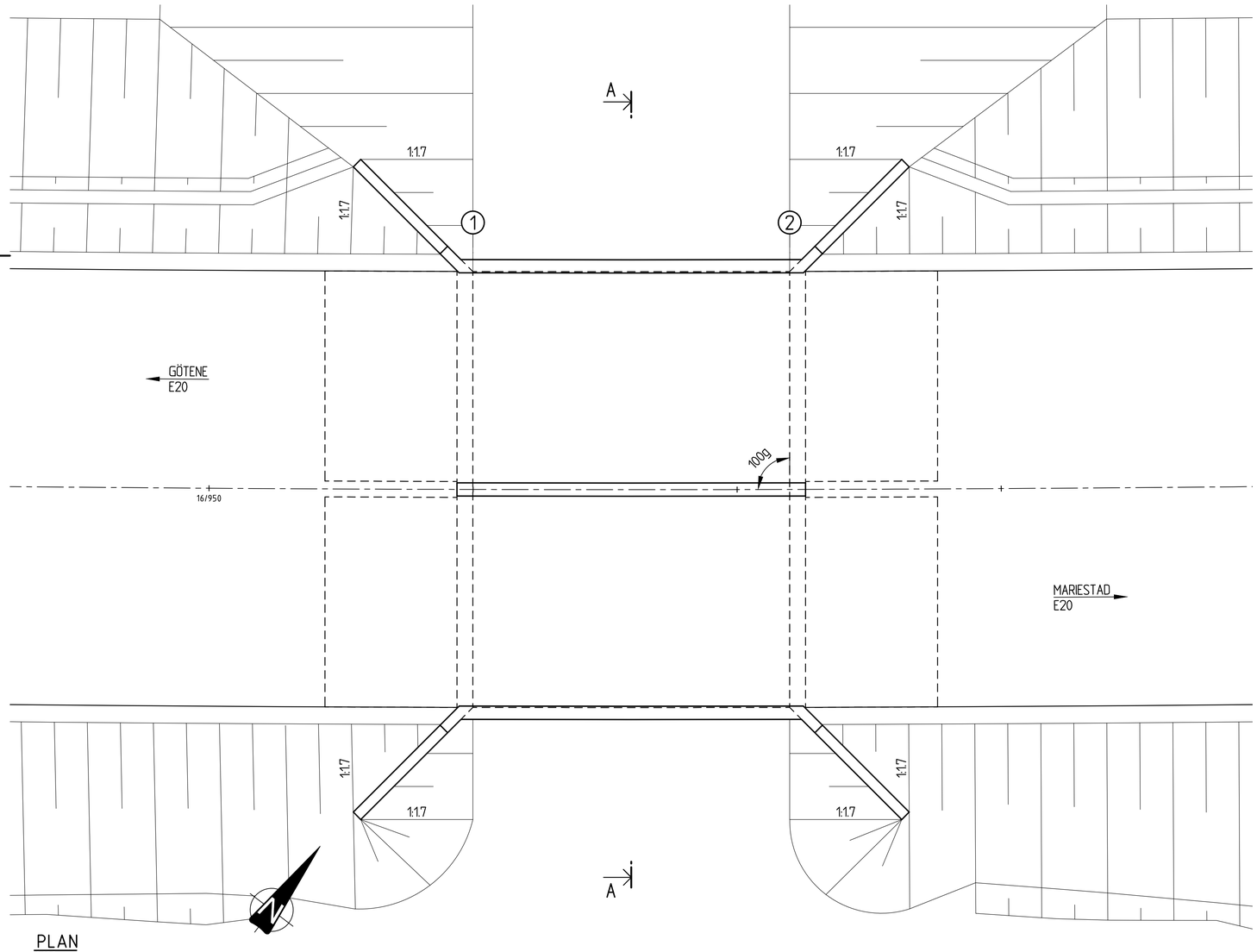

PLAN
1:100

KOORDINATSYSTEM

PLANSYSTEM: SWEREF 99 13 30
HÖJDSYSTEM: RH 2000

ALLMÄNNA ANVISNINGAR

BRON SKA DIMENSIONERAS OCH UTFORMAS
ENLIGT TRAFIKVERKETS KRAV BROBYGGANDE
VERSION 3.0 (TDOK 2016:0204).

PRELIMINÄR GRUNDLÄGGNING
PACKAD BÄDD

ORIENTERINGSFIGUR

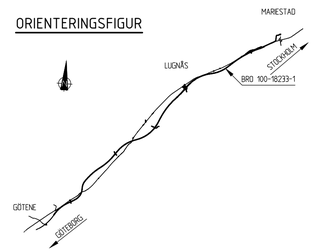

SKALA 1:100 i A1-format (1:200 i A3-format)
0 1 2 5 10m

TYP AV PLAN	VÄGPLAN
GRANSKNINGSSTATUS / SYFTE	FÖR GRANSKNING
HANDLINGSTYP	
DATUM: 2020-09-10	LEVERANS / ÄNDRINGS-PM
OBJEKT	E20 GÖTENE-MARIESTAD
DELOMRÅDE / BANDEL	GÖTENE- MARIESTAD
ANLÄGGNINGDEL	BRO ÖVER FAUNAPASSAGE 0,7 KM O PRÄSTKVARN
OBJEKTNUMMER / KM: 150309	KONSTRUKTIONSNUMMER: 100-18233-1
BESTÄLLARE: TRAFIKVERKET	LEVERANTÖR: MARKERA
SKAPAD AV: E LINDBOM	UPPDRAGSNUMMER: 5001-1804
GODKÄND AV: K SJÖHOLM	AVDELNING: MARK
RITNINGSTYP	FÖRSLAGSSKISS
TEKNIKOMRÅDE / INNEHÅLL	K KONSTRUKTIONER/BYGGNADSVERK
BESKRIVNING	BRO ÖVER FAUNAPASSAGE 0,7 KM O PRÄSTKVARN
SKALA: SE FIG.	FORMAT: A1
FÖRVALTNINGSNUMMER	
RITNINGSNUMMER: 1 4P K 20 01	BLAD / NÄSTA BLAD / BET

XREFS:

FIL: M:\TVK\RITDEF\14PK2001.DWG PLOTTAD: 2020-09-03 17:13 AV ANVÄNDARE ###